TownGuide Performance

BDP102 LED40/830 II DS PCF SI LS-6 62P

BDP102 | TOWNGUIDE PERF CLASSIC CONE, LED40 | LED module 4000 lm, Distribution symétrique, Vasque/cache en polycarbonate dépoli, Gradation LumiStep 6 heures, Top de mât pour diamètre 62 mm

La gamme TownGuide Performance est composée de six formes modernes caractéristiques : Cône plat, Vasque, Cône classique, Modèle classique, ModèleT et T zero. Pour chacun des modèles à l'exception de T zero (disponible uniquement avec une vasque transparente), vous pouvez choisir entre une vasque transparente (PCC), translucide (PCTR) ou dépolie (PCF). Avec une vaste gamme de flux lumineux, la possibilité de choisir entre une LED d'un blanc neutre ou une LED d'un blanc chaud comme source lumineuse et avec une gamme d'optiques dédiées pour des hauteurs d'installation inférieures, vous trouverez facilement la version la mieux adaptée aux besoins spécifiques de votre projet. Tout cela pour une longue durée de vie de 100 000 heures de fonctionnement. En outre, la gamme TownGuide Performance offre différentes options de systèmes de contrôle qui s'intégreront parfaitement à vos programmes de réduction de la consommation énergétique : systèmes LumiStep et DynaDimmer autonomes, contrôle de la gradation et contrôle de groupe LineSwitch via Coded Mains (Réseau Codé), connectivité à distance intégrée avec le logiciel de gestion de l'éclairage CityTouch. L'installation est facile. Grâce au connecteur rapide à baïonnette avec presse-étoupe intégré situé sur l'embout, il n'est pas nécessaire d'ouvrir le luminaire pour effectuer l'installation. Service tag offre un accès direct à toutes les données pertinentes via l'application Service tag, pour une maintenance facile. Philips a tout mis en œuvre pour proposer le coût total d'exploitation du luminaire (TCO) le plus intéressant. Les produits TownGuide Performance étant des luminaires LED spécifiques et compatibles avec de nombreux systèmes de contrôle, ils permettent de réaliser des économies significatives en termes de coûts énergétiques et de maintenance par rapport à un éclairage conventionnel

TownGuide Performance

Données du produit

Informations générales	
Code famille lampe	LED40 [LED module 4000 lm]
Source lumineuse remplaçable	Oui
Nombre d'appareillages	1 unité
Driver inclus	Oui
Type de source lumineuse	LED
Service Tag	Oui
Type de lampe	LED
Valeur ajoutée	Performance
Classe de maintenance	Ce luminaire de classe A comporte des pièces de réparables (le cas échéant) : module LED, pilote, unités de contrôle, dispositif de protection contre les surtensions, optiques, cache avant et pièces mécaniques
Garantie	5 ans
Évaluation de la durabilité	Lighting for circularity

Données techniques de l'éclairage	
Rendement du flux lumineux vers le haut	10
Flux lumineux	2 360 lm
Température de couleur corrélée (nom.)	3000 K
Efficacité lumineuse (nominale)	73 lm/W
Indice de rendu de couleur (IRC)	80
Nombre de sources lumineuses	3
Température de couleur	830 blanc chaud
Diffusion du faisceau de lumière du luminaire	75°
Type d'optique d'extérieur	Distribution symétrique
Surface projetée effective	0,088 m²

Fonctionnement et électricité	
Tension d'entrée	220-240 V
Fréquence linéaire	50 to 60 Hz
Courant d'appel	45 A
Durée courant d'appel	0,285 ms
Consommation électrique	32,5 W
Facteur de puissance (fraction)	0.94
Connexion	Bornier de raccordement à vis 5 pôles
Câble	-
Nombre de produits par disjoncteur de 16 A type B	10
Classe de protection CEI	Classe de sécurité II
Protection contre les surtensions (communes/différentielles)	Protection contre les surtensions en mode différentiel jusque 6 kV et en mode commun jusque 6 kV

Commandes et gradation	
Variation de l'intensité lumineuse	Oui
Driver / unité d'alimentation électrique / transformateur	Bloc d'alimentation avec DynaDimmer
Interface de commande	-
Flux lumineux constant	Non
Niveau de gradation maximal	50%
Commande intégrée	Gradation LumiStep 6 heures
Cellule photoélectrique	-

Mécanique et boîtier	
Matériaux du corps	Aluminium
Matériaux du réflecteur	-
Matériaux optiques	Acrylate
Matériaux du cache optique/de la lentille	Polycarbonate
Matériaux de fixation	Acier
Couleur du corps	Argent
Dispositif de montage	Top de mât pour diamètre 62 mm
Forme du cache optique/de la lentille	Conique
Finition du cache optique/de la lentille	Dépoli
Longueur totale	570 mm
Largeur totale	570 mm
Hauteur totale	317 mm
Diamètre total	570 mm
Dimensions (hauteur x largeur x profondeur)	317 x 570 x 570 mm
Couleur des pièces	Toutes pièces colorées
Indice de protection	IP66 [Protection contre la pénétration de poussière, protection contre les jets d'eau]
Protection contre les chocs mécaniques	IK10 [20 J résistance au vandalisme]
Angle d'inclinaison standard pour montage en top de mât	0°
Fixation latérale pour un angle d'inclinaison standard	-
Type de cache optique/de lentille	Vasque/cache en polycarbonate dépoli
Poids net (pièce)	6,680 kg

Approbation et application	
Essai au fil incandescent	Température 650 °C, durée 5 s
Inflammabilité	-
Marquage CE	Oui
Marquage ENEC	Marquage ENEC
Conforme à RoHS	Oui

TownGuide Performance

Performance température ambiante Tq	25 °C
Gamme de températures ambiantes	-40 à +35 °C

Performances initiales	
Tolérance de flux lumineux	+/-7%
Chromaticité initiale	(0.43, 0.40) SDCM <5
Tolérance de consommation électrique	+/-10%
Tolérance de l'indice de rendu des couleurs initial	+/-2
Écart type de chromaticité (ellipse de McAdam)	SDCM≤5

Durées de vie (conformes IES)	
Mortalité du driver à 5 000h	0,5 %
Taux de défaillance de l'appareillage à la durée de vie utile moyenne de 50 000 h	5 %
Taux de défaillance de l'appareillage à la durée de vie utile moyenne de 100 000 h	10 %
Flux lumineux sortant à la durée de vie utile moyenne* de 50 000 h	L97
Flux lumineux sortant à la durée de vie utile moyenne* de 100 000 h	L94

Données du produit	
Nom du produit de la commande	BDP102 LED40/830 II DS PCF SI LS-6 62P
Nom de produit complet	BDP102 LED40/830 II DS PCF SI LS-6 62P
Code EOC	871829191041100
Code de commande	91041100
Code 12NC	910500991102
Numérateur - Quantité par kit	1
Code EAN – Produit/Boîte	8718291910411
Conditionnement par carton	1
Codes EAN/UPC - Boîte	8718291910411
Code famille de produits	BDP102 [TOWNGUIDE PERF CLASSIC CONE]

Schéma dimensionnel

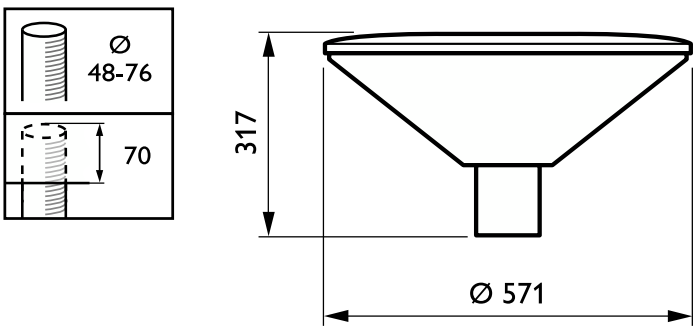

Données photométriques

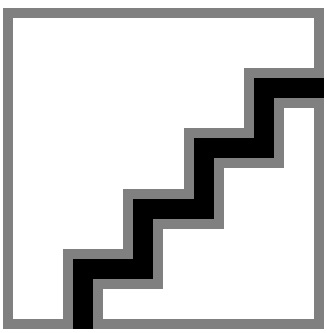

Polar Normal (separate) - BDP100I - 910500991102

© 2025 Signify Holding Tous droits réservés. Signify ne fait aucune déclaration ni ne donne aucune garantie concernant la précision ou l'exhaustivité des informations ci-incluses et ne pourra être tenue responsable d'une quelconque action prise en conséquence. Les informations présentées dans ce document ne constituent pas une offre commerciale et ne font partie d'aucun devis ni d'aucun contrat, sauf convention contraire avec Signify. Philips et l'emblème Philips Shield sont des marques déposées de Koninklijke Philips N.V.