GreenSpace

DN510B 20S/840 PSU-E WR WH PCO

GreenSpace, 3D printed, 13.4 W, D200 mm, 1950 lm, 4000 K, Réflecteur blanc, Opale, IP20/54

D200 mm, Plastique, Gris, Encastré, Bloc d'alimentation électrique (Marche/Arrêt), 1950 lm, 13.4 W, 146 lm/W, 4000 K, (0.38, 0.38) SDCM <3, Miroir brillant, Réflecteur blanc sans grille, Réflecteur blanc, Opale, Polycarbonate, IP20/54 | Protection des doigts ; protection contre l'accumulation de poussière, protection contre les éclaboussures, IK02 | 0,2 J standard, Classe de sécurité II

Données du produit

Informations générales	
Nombre d'appareillages	1 unité
Appareillage	-
Driver inclus	Oui
Service Tag	Oui
Valeur ajoutée	Premium
Garantie	5 ans

Données techniques de l'éclairage	
Flux lumineux	1 950 lm
Température de couleur corrélée (nom.)	4000 K
Efficacité lumineuse (nominale)	146 lm/W
Indice de rendu de couleur (IRC)	80
Nombre de sources lumineuses	1
Température de couleur	840 blanc neutre
Type d'optique	Miroir brillant Réflecteur blanc sans grille
Diffusion du faisceau de lumière du luminaire	110°
Indice UGR	25

Fonctionnement et électricité	
Tension d'entrée	220 à 240 V
Fréquence linéaire	50 to 60 Hz
Courant d'appel	8,3 A
Durée courant d'appel	23,5 ms
Consommation électrique	13,4 W
Facteur de puissance (fraction)	0.90
Connexion	-
Câble	-
Nombre de produits par disjoncteur de 16 A type B	58
Convient pour la commutation aléatoire	Non
Classe de protection CEI	Classe de sécurité II

Commandes et gradation	
Variation de l'intensité lumineuse	Non

GreenSpace

Driver / unité d'alimentation électrique / transformateur	Bloc d'alimentation électrique (Marche/Arrêt)
Flux lumineux constant	Non

Mécanique et boîtier

Matériaux du corps	Plastique
Matériaux du réflecteur	Polycarbonate
Matériaux optiques	Polycarbonate
Matériaux du cache optique/de la lentille	Polycarbonate
Matériaux de fixation	-
Couleur du corps	Gris
Finition du cache optique/de la lentille	Opale
Finition du réflecteur	Réflecteur blanc
Hauteur totale	89 mm
Diamètre total	230 mm
Indice de protection	IP20/54 [Protection des doigts ; protection contre l'accumulation de poussière, protection contre les éclaboussures]
Protection contre les chocs mécaniques	IK02 [0,2 J standard]
Montage	Encastré
Poids net (pièce)	0,700 kg

Approbation et application

Essai au fil incandescent	Température 650 °C, durée 30 s
Inflammabilité	-
Marquage CE	Oui
Marquage ENEC	Marquage ENEC
Conforme à RoHS	Oui
Performance température ambiante Tq	25 °C
Gamme de températures ambiantes	+10 à +35 °C

Performances initiales

Tolérance de flux lumineux	+/-10%
Chromaticité initiale	(0.38, 0.38) SDCM <3
Tolérance de consommation électrique	+/-10%

Durées de vie (conformes IES)

Mortalité du driver à 5 000h	10 %
Taux de défaillance de l'appareillage à la durée de vie utile moyenne de 50 000 h	2 %
Taux de défaillance de l'appareillage à la durée de vie utile moyenne de 100 000 h	5 %
Flux lumineux sortant à la durée de vie utile moyenne* de 50 000 h	L90
Flux lumineux sortant à la durée de vie utile moyenne* de 100 000 h	L80

Données sur la durabilité

Évaluation de la durabilité	Unclassified
Catégorie de réparation	Classe de réparation C : le pilote de ce luminaire est remplaçable par un technicien de maintenance. Précautions particulières lors du démontage et du remontage ; outils spéciaux éventuellement nécessaires. Pièces et documentation disponibles pendant une période déterminée.
Carbone incorporé (A1-A3)	10,9 kg CO_2e
Ratio de matière non vierge du produit	13,1 %
Taux de contenu recyclable du produit fini	47 %
Potentiel de réchauffement global (PRG) total B6 (kg CO2eq) Unité déclarée	Veuillez calculer en utilisant la valeur de votre mix énergétique local : Puissance (unité déclarée) (kW) * Durée de vie (unité déclarée) (h) * mix énergétique (kg CO2éq / kWh)
Unité fonctionnelle PRG total B6 (équivalent CO2 en kg)	Veuillez calculer en utilisant votre valeur de mix énergétique local : Puissance déclarée (kW) * 1 000 (lm) / flux lumineux déclaré (lm) * 35 000 (h) * mix énergétique (kg CO2 éq / kWh)

Données du produit

Nom du produit de la commande	DN510B 20S/840 PSU-E WR WH PCO
Nom de produit complet	DN510B 20S/840 PSU-E WR WH PCO
Code EOC	872016983906900
Code de commande	83906900
Code 12NC	910505105016
Numérateur - Quantité par kit	1
Code EAN – Produit/Boîte	8720169839069
Conditionnement par carton	1
Codes EAN/UPC - Boîte	8720169839069
Code famille de produits	DN510B [GreenSpace]

GreenSpace

Schéma dimensionnel

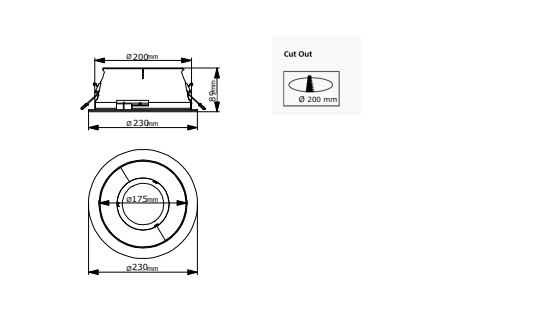

Données photométriques

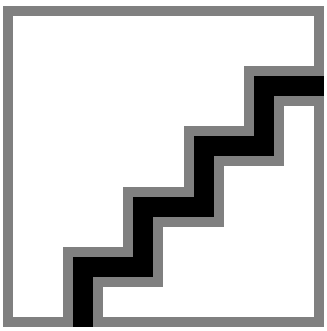

Polar Normal (separate) - 910505105016

© 2026 Signify Holding Tous droits réservés. Signify ne fait aucune déclaration ni ne donne aucune garantie concernant la précision ou l'exhaustivité des informations ci-incluses et ne pourra être tenue responsable d'une quelconque action prise en conséquence. Les informations présentées dans ce document ne constituent pas une offre commerciale et ne font partie d'aucun devis ni d'aucun contrat, sauf convention contraire avec Signify. Philips et l'emblème Philips Shield sont des marques déposées de Koninklijke Philips N.V.