Maxos Fusion

LL500Z CDS WH

LL500Z | Maxos fusion Acc., Blanc

Maxos fusion est un système de réglettes à LED adaptable qui offre une qualité de lumière excellente pour moins de la moitié du coût énergétique des lampes fluorescentes. Pour les applications en magasin, une gamme de panneaux linéaires, des modules non linéaires et un éventail de spots peuvent s'intégrer sans difficulté dans l'ossature du rail pour mettre en valeur vos produits. Pour les applications industrielles, l'accent a été mis sur la réduction des coûts d'installation et de maintenance, qui est rendue possible par l'utilisation d'un nombre de panneaux linéaires moins importants. Grâce à l'installation électrique comportant jusqu'à 13 câbles, la flexibilité de ces équipements qui offre la liberté de les positionner selon les besoins et l'intégration d'autres services/matériaux tiers, le système vous permet de réduire l'encombrement au plafond. Il peut également être reconfiguré facilement pour accueillir de futurs changements de disposition. L'infrastructure est conçue pour pouvoir intégrer des détecteurs destinés à la collecte de données, ce qui vous offre l'opportunité d'utiliser des informations précises pour optimiser votre activité.

Données du produit

Informations générales	
Service Tag	Oui
Valeur ajoutée	Premium

Fonctionnement et électricité	
Tension d'entrée	- V
Fréquence linéaire	- Hz
Classe de protection CEI	-

Mécanique et boîtier	
Longueur totale	160 mm
Largeur totale	85 mm
Hauteur totale	45 mm
Dimensions (hauteur x largeur x profondeur)	45 x 85 x 160 mm
Matériaux	Acier
Indice de protection	-
Protection contre les chocs mécaniques	-
Couleur des accessoires	Blanc

Maxos Fusion

Poids net (pièce)	0,135 kg
Approbation et application	
Marquage CE	Oui
Conforme à RoHS	Oui
Données du produit	
Nom du produit de la commande	LL500Z CDS WH
Nom de produit complet	LL500Z CDS WH
Code EOC	871869637473399

Code de commande	37473399
Code 12NC	910925864249
Numérateur - Quantité par kit	1
Code EAN – Produit/Boîte	8718696374733
Conditionnement par carton	6
Codes EAN/UPC - Boîte	8718696383674
Code famille de produits	LL500Z [Maxos fusion Acc.]

Schéma dimensionnel

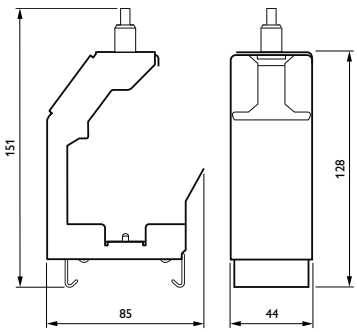

© 2025 Signify Holding Tous droits réservés. Signify ne fait aucune déclaration ni ne donne aucune garantie concernant la précision ou l'exhaustivité des informations ci-incluses et ne pourra être tenue responsable d'une quelconque action prise en conséquence. Les informations présentées dans ce document ne constituent pas une offre commerciale et ne font partie d'aucun devis ni d'aucun contrat, sauf convention contraire avec Signify. Philips et l'emblème Philips Shield sont des marques déposées de Koninklijke Philips N.V.