UniStreet gen2

BGP291 LED51-4S/730 II DM50 MSP 48/60S

UniStreet gen2, Road & street light, 32.5 W, 4524 lm, 3000 K, CRI70, Distribution semi-intensive 50, Classe de sécurité II, IP66, MSP

Conçue pour les projets LED à grande échelle, UniStreet gen2 est la solution idéale pour remplacer individuellement les luminaires urbains. Grâce à son efficacité élevée et à un faible coût initial, UniStreet gen2 permet un retour sur investissement rapide et des économies d'énergie importantes et immédiates. L'installation et la maintenance sont facilitées par l'application Signify Service tag et le connecteur SR (System Ready) le rend prêt pour le futur. Vous pouvez l'associer à des applications de contrôle de l'éclairage et à des logiciels tels que Interact City. Disponible avec plusieurs flux lumineux et optiques, qui plus est réglables pour répondre aux exigences exactes du projet, UniStreet gen2 est une véritable solution de remplacement un pour un des sources lumineuses conventionnelles. Ce luminaire compact, utilisant des matériaux de haute qualité, est également facile à démonter et à recycler en fin de vie.

Données du produit

Informations générales	
Code famille lampe	LED51 [LED module 5100 lm]
Source lumineuse remplaçable	Oui
Nombre d'appareillages	1 unité
Driver inclus	Oui
Type de source lumineuse	LED
Service Tag	Oui
Type de lampe	LED
Valeur ajoutée	Premium

Classe de maintenance	Ce luminaire de classe A comporte des pièces de réparables (le cas échéant) : module LED, pilote, unités de contrôle, dispositif de protection contre les surtensions, optiques, cache avant et pièces mécaniques
Garantie	5 ans

UniStreet gen2

Évaluation de la durabilité	Lighting for circularity

Données techniques de l'éclairage

Rendement du flux lumineux vers le haut	0
Flux lumineux	4 524 lm
Température de couleur corrélée (nom.)	3000 K
Efficacité lumineuse (nominale)	139 lm/W
Indice de rendu de couleur (IRC)	70
Température de couleur	730 blanc chaud
Diffusion du faisceau de lumière du luminaire	154° - 31° x 54°
Type d'optique d'extérieur	Distribution semi-intensive 50
Surface projetée effective	0,0235 m²

Fonctionnement et électricité

Tension d'entrée	220 à 240 V
Fréquence linéaire	50 to 60 Hz
Courant d'appel	21 A
Durée courant d'appel	0,225 ms
Consommation électrique	32,5 W
Facteur de puissance (fraction)	0.98
Connexion	2 connecteurs à poussoir 5 pôles
Câble	-
Nombre de produits par disjoncteur de 16 A type B	30
Classe de protection CEI	Classe de sécurité II
Protection contre les surtensions (communes/différentielles)	Protection contre les surtensions en mode différentiel jusque 6 kV et en mode commun jusque 8 kV

Commandes et gradation

Variation de l'intensité lumineuse	Non
Driver / unité d'alimentation électrique / transformateur	Bloc d'alimentation avec interface DALI
Interface de commande	-
Flux lumineux constant	Non
Niveau de gradation maximal	Définissez des programmes qui s'adaptent à votre routine

Mécanique et boîtier

Matériaux du corps	Fonte d'aluminium
Matériaux du réflecteur	Polycarbonate
Matériaux optiques	Méthacrylate (PMMA)
Matériaux du cache optique/de la lentille	Verre
Matériaux de fixation	Aluminium
Couleur du corps	Gris
Dispositif de montage	Fixation latérale pour diamètre 48 à 60 mm
Forme du cache optique/de la lentille	Plat
Finition du cache optique/de la lentille	Transparent
Longueur totale	520 mm
Largeur totale	234 mm
Hauteur totale	95 mm
Dimensions (hauteur x largeur x profondeur)	95 x 234 x 520 mm
Indice de protection	IP66 [Protection contre la pénétration de poussière, protection contre les jets d'eau]
Protection contre les chocs mécaniques	IK09 [10 J]
Angle d'inclinaison standard pour montage en top de mât	0°
Fixation latérale pour un angle d'inclinaison standard	0°
Type de cache optique/de lentille	Verre plat
Poids net (pièce)	4,000 kg

Approbation et application

Inflammabilité	Pour montage sur surfaces normalement inflammables
Marquage CE	Oui
Marquage ENEC	Marque ENEC plus
Conforme à RoHS	Oui
Performance température ambiante Tq	25 °C
Remarques	* À une température ambiante extrême, le luminaire peut réduire automatiquement son flux afin de protéger ses composants
Gamme de températures ambiantes	-40 à +50 °C

Performances initiales

Tolérance de flux lumineux	+/-7%
Chromaticité initiale	(0.43, 0.40) SDCM <5
Tolérance de consommation électrique	+/-10%
Tolérance de l'indice de rendu des couleurs initial	+/-2
Écart type de chromaticité (ellipse de McAdam)	SDCM≤5

Durées de vie (conformes IES)

Taux de défaillance de l'appareillage à la durée de vie utile moyenne de 50 000 h	5 %
Taux de défaillance de l'appareillage à la durée de vie utile moyenne de 100 000 h	10 %
Flux lumineux sortant à la durée de vie utile moyenne* de 50 000 h	L99
Flux lumineux sortant à la durée de vie utile moyenne* de 100 000 h	L97

Données du produit

Nom du produit de la commande	BGP291 LED51-4S/730 II DM50 MSP 48/60S
Nom de produit complet	BGP291 LED51-4S/730 II DM50 MSP 48/60S
Code EOC	871951418140300
Code de commande	18140300
Code 12NC	910925868105
Numérateur - Quantité par kit	1
Code EAN – Produit/Boîte	8719514181403
Conditionnement par carton	1

UniStreet gen2

Codes EAN/UPC - Boîte	8719514181403
Code famille de produits	BGP291 [LumiStreet gen2 Micro]

Schéma dimensionnel

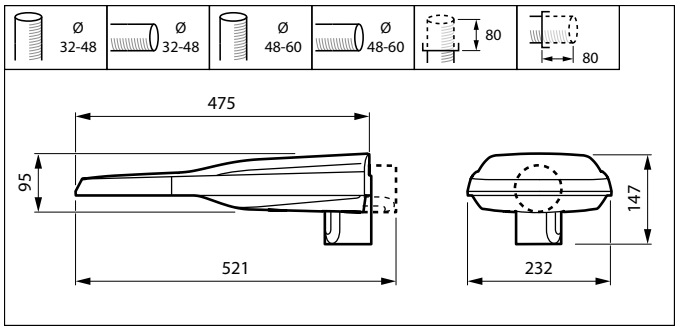

Données photométriques

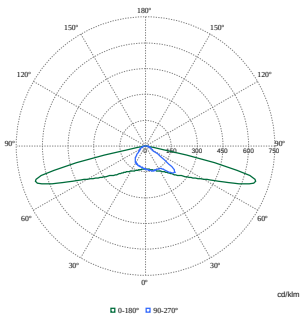

Polar Normal (separate) - BGP281I - 910925868105

© 2025 Signify Holding Tous droits réservés. Signify ne fait aucune déclaration ni ne donne aucune garantie concernant la précision ou l'exhaustivité des informations ci-incluses et ne pourra être tenue responsable d'une quelconque action prise en conséquence. Les informations présentées dans ce document ne constituent pas une offre commerciale et ne font partie d'aucun devis ni d'aucun contrat, sauf convention contraire avec Signify. Philips et l'emblème Philips Shield sont des marques déposées de Koninklijke Philips N.V.