CoreLine Panel

RC133V G5 34S/830 WIA W62L62 OC

CoreLine Panel, 28.5 W, 620x620 mm, 3400 lm, 3000 K, Kabellos, Interact Ready, UGR19

Erfüllt das CoreLine Versprechen – Innovativ, einfach zu installieren und hochwertig.In neuen und renovierten Gebäuden werden gern flächig leuchtende Panelleuchten eingesetzt, die eine hochwertige Beleuchtung realisieren und durch ihre hohe Effizienz und Lebensdauer erheblich Energie- und Wartungskosten einsparen. CoreLine Panel gibt es in zwei Ausführungen: Ein bildschirmarbeitsplatztaugliches (BAP-taugliches) (OC) Panel mit integrierter, breitstrahlender MicroOptik und ein opales Panel (NOC). Die neuen CoreLine Panel LED-Einlegeleuchten können auch als Ersatz herkömmlicher Leuchtstofflampenleuchten zum Einsatz kommen. Sie lassen sich einfach und schnell installieren. Die BAP-tauglichen Leuchten sind zusätzlich mit einem optionalen Abhängeset zur direkt strahlenden Pendelleuchte umrüsten

Produkt Daten

Allgemeine Informationen	
Lichtquelle austauschbar	Nein
Anzahl Vorschaltgeräte	Einheit
Betriebsgerät inklusive	Ja
Vernetzbarkeit	Interact Ready
Beleuchtungstechnologie	LED
Value Ladder	Better

Lichttechnische Daten	
Lichtstrom	3.400 lm
Nennlichtausbeute (Nom)	119 lm/W
Gesättigtes Rot (R9)	<50
Ähnlichste Farbtemperatur (Nom)	3000 K
Farbwiedergabeindex (CRI)	≥80
Flackerwert (PstLM) – Flackerwert gemäß EN 61000-3-3	1
Messung der Sichtbarkeit des Stroboskopeffekts (SVM)	0,4
Abstrahlungswinkel der Lichtquelle	- Grad
Farbe der Lichtquelle	830 Warmweiß
Optik	Abstrahlungswinkel (90°)
Abstrahlungswinkel Leuchte	90°
CEN-Wert (Unified Glare Rating)	19

CoreLine Panel

Betrieb und Elektrik	
Eingangsspannung	220-240 V
Netzfrequenz	50 or 60 Hz
Leistungsaufnahme Konstantlichtstrom bei Installation	- W
Durchschnittlicher CLO-Stromverbrauch	- W
Einschaltstrom	4,8 A
Einschaltzeit	0,056 ms
Systemleistung	28,5 W
Leistungsfaktor (Bruchteil)	0.9
Elektrischer Anschluss	Schnellsteckverbinder, 3-polig
Kabel	-
Anzahl Leuchten pro Sicherung mit 16 A Typ B	50

Temperatur	
Umgebungstemperaturbereich	-10 bis +35 °C

Lichtregelung und Dimmen	
Dimmbar	Ja
Betriebsgerät	Kabelloser Interact System Ready Treiber
Steuerungsschnittstelle	Kabellos
Konstanter Lichtstrom	Nein

Mechanik und Gehäuse	
Gehäusematerial	Stahl
Reflektor-Material	Acrylat
Optisches Material	Polystyrol
Material optische Abdeckung	Acrylat
Befestigungsmaterial	-
Gehäusefarbe	Weiß
Veredelung optische Abdeckung	Mikroprismatische Linse
Gesamte Länge	620 mm
Gesamte Breite	620 mm
Gesamte Höhe	35 mm
Abmessungen (Höhe x Breite x Tiefe)	35 x 620 x 620 mm

Genehmigung und Anwendung	
Schutzart (IP)	IKC
Schlagfestigkeit (IK)	IK02 [0,2 J Standard]
Nachhaltigkeitsbewertung	-
IEC-Schutzklasse	Schutzklasse II
Photobiologisches Risiko	Photobiological risk group 0 @200mm to EN62778
Fotobiologische Risikospezifikation	0,2 m
CE-Zeichen	CE-Zeichen
Garantiedauer	5 Jahre
Entflammbarkeitszeichen	Zur Montage auf normal entflammbaren Oberflächen
ENEC-Zeichen	ENEC-Zeichen
Glühfadentest	Temperatur: 650 °C, Dauer: 30 s
EU RoHS-konform	Ja

Initialkennwerte (IEC-konform)	
Lichtstromtoleranz	+/-10%
Anfängliche Farbsättigung	(0.43, 0.40) SDCM ≤3
Toleranz Leistungsaufnahme	+/-10%

Lebensdauerkennwerte (IEC-konform)	
Ausfallrate des Betriebsgerätes bei mittlerer Nutzlebensdauer von 50.000 Std.	5 %
Lichtstromstabilität bei mittlerer Nutzlebensdauer* von 35.000 Std.	-
Lichtstromstabilität bei mittlerer Nutzlebensdauer* von 50.000 Std.	L90
Lichtstromstabilität bei mittlerer Nutzlebensdauer* von 75.000 Std.	-
Lichtstromstabilität bei mittlerer Nutzlebensdauer* von 100.000 Std.	L80

Anwendungsbedingungen	
Bemessungs-Umgebungstemperatur	25 °C
Maximaler Dimmlevel	1%
Geeignet zum häufigen An- und Ausschalten	Ja

Produktdaten	
Bestell-Produktname	RC133V G5 34S/830 WIA W62L62 OC
Gesamtbezeichnung des Produkts	RC133V G5 34S/830 WIA W62L62 OC
Gesamt-Produktcode	872016950198000
Bestellcode	50198000
Material-Nr. (12NC)	911401824185
Nettogewicht (Einzelteil)	2,390 kg
EAN/UPC – Produkt/Kiste	8720169501980
Zähler - Pakete pro Außenkarton	1
EAN Umverpackung	8720169501980

CoreLine Panel

Abmessungsskizzen

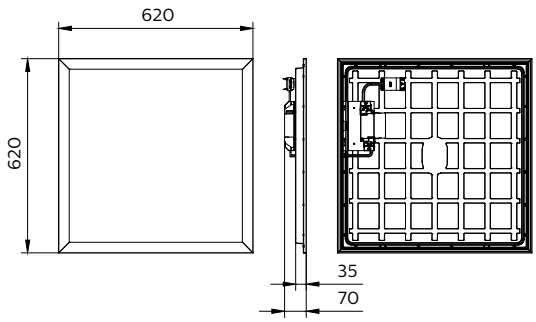

© 2024 Signify Holding Alle Rechte vorbehalten. Signify gibt keine Zusicherungen und übernimmt keine Garantie bezüglich der Richtigkeit oder Vollständigkeit der in diesem Dokument enthaltenen Informationen und haftet nicht für Handlungen, die im Vertrauen darauf ausgeführt werden. Die in diesem Dokument vorgestellten Informationen sind, sofern keine anderslautende Vereinbarung mit Signify besteht, nicht als kommerzielles Angebot gedacht und sind nicht Teil eines Angebots oder Vertrags. Philips und das Philips Schildsymbol sind eingetragene Warenzeichen der Koninklijke Philips N.V.