Projecteur CoreLine gen2

ST151T LED30S/940 WB BK

Projecteur CoreLine gen2, Track-mounted, 27 W, D80 mm, 3000 lm, 4000 K, CRI>90, Faisceau extensif, Noir

La dernière génération du célèbre projecteur CoreLine a fait l'objet d'importantes améliorations en termes de design et de performances, plaçant la barre encore plus haut et établissant une nouvelle norme pour les projecteurs sur rail utilisés dans les commerces et l'hôtellerie.

Mises en garde et sécurité

- Le luminaire doit être monté hors de portée de main
- Le luminaire doit être installé par un électricien qualifié et câblé conformément aux réglementations électriques les plus récentes de l'IEE ou aux règlements nationaux.

Données du produit

Informations générales	
Source lumineuse remplaçable	Non
Nombre d'appareillages	1 unité
Driver inclus	Oui
Type de lampe	LED
Valeur ajoutée	Performance
Garantie	5 ans
Évaluation de la durabilité	-

Données techniques de l'éclairage	
Flux lumineux	3 000 lm
Rouge saturé (R9)	>50

Température de couleur corrélée (nom.)	4000 K
Efficacité lumineuse (nominale)	110 lm/W
Indice de rendu de couleur (IRC)	>90
Angle d'ouverture du faisceau de la source lumineuse	38 degré(s)
Température de couleur	940 blanc neutre
Type d'optique	Faisceau extensif
Diffusion du faisceau de lumière du luminaire	38°
Indice UGR	20

Fonctionnement et électricité	
Tension d'entrée	220 à 240 V
Fréquence linéaire	50 or 60 Hz

Projecteur CoreLine gen2

Consommation électrique CLO initiale	27 W
Consommation électrique CLO moyenne	27 W
Courant d'appel	43,8 A
Durée courant d'appel	0,0115 ms
Consommation électrique	27 W
Facteur de puissance (fraction)	0.9
Connexion	Rail 3C
Câble	-
Nombre de produits par disjoncteur de 16 A type B	30
Convient pour la commutation aléatoire	Non
Classe de protection CEI	Classe électrique I
Distorsion harmonique totale	20 %

Commandes et gradation

Variation de l'intensité lumineuse	Non
Driver / unité d'alimentation électrique / transformateur	Bloc d'alimentation électrique (Marche/Arrêt)
Flux lumineux constant	Non
Niveau de gradation maximal	Non applicable

Mécanique et boîtier

Matériaux du corps	Aluminium
Matériaux du réflecteur	-
Matériaux optiques	Polycarbonate
Matériaux du cache optique/de la lentille	Polycarbonate
Matériaux de fixation	-
Couleur du corps	Noir
Finition du cache optique/de la lentille	-
Longueur totale	207 mm
Largeur totale	87 mm
Hauteur totale	125 mm
Diamètre total	80 mm
Dimensions (hauteur x largeur x profondeur)	125 x 87 x 207 mm
Indice de protection	IP20 [Protection des doigts]
Protection contre les chocs mécaniques	IK03 [0,3 J]
Poids net (pièce)	0,510 kg

Approbation et application

Essai au fil incandescent	Température 650 °C, durée 30 s
Inflammabilité	-
Marquage CE	Oui
Marquage ENEC	Marquage ENEC
Risque photobiologique	Photobiological risk group 0 @200mm to EN62778
Spécification des risques photobiologiques	0,2 m
Conforme à RoHS	Oui
Performance température ambiante Tq	25 °C
Valeur de scintillement (PstLM)	1
Valeur d'effet stroboscopique (SVM)	1,6
Gamme de températures ambiantes	-20 à +40 °C

Performances initiales

Tolérance de flux lumineux	+/-10%
Chromaticité initiale	(0.3837, 0.3828) SDCM <4
Tolérance de consommation électrique	+/-10%
Écart type de chromaticité (ellipse de McAdam)	SDCM≤4

Durées de vie (conformes IES)

Taux de défaillance de l'appareillage à la durée de vie utile moyenne de 50 000 h	5 %
Flux lumineux sortant à la durée de vie utile moyenne* de 50 000 h	L70

Données du produit

Nom du produit de la commande	ST151T LED30S/940 WB BK
Nom de produit complet	ST151T LED30S/940 WB BK
Code EOC	871951452860499
Code de commande	52860499
Code 12NC	911401847082
Numérateur - Quantité par kit	1
Code EAN – Produit/Boîte	8719514528604
Conditionnement par carton	10
Codes EAN/UPC - Boîte	8719514528680

Projecteur CoreLine gen2

Schéma dimensionnel

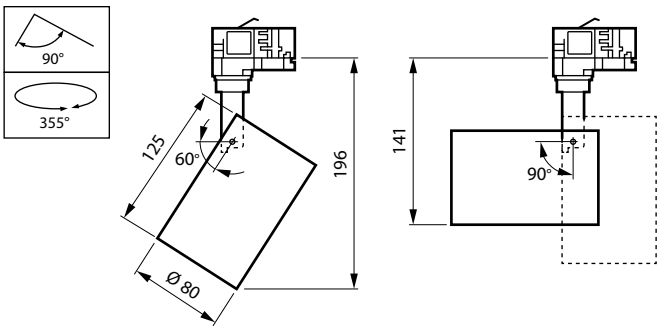

© 2023 Signify Holding Tous droits réservés. Signify ne fait aucune déclaration ni ne donne aucune garantie concernant la précision ou l'exhaustivité des informations ci-incluses et ne pourra être tenue responsable d'une quelconque action prise en conséquence. Les informations présentées dans ce document ne constituent pas une offre commerciale et ne font partie d'aucun devis ni d'aucun contrat, sauf convention contraire avec Signify. Philips et l'emblème Philips Shield sont des marques déposées de Koninklijke Philips N.V.