Crosses ClassicStreet

JGB795 MBP-T 750 60 BK

JGB795 | CLASSICSTREET BRACKETS POST TOP, Crosse de montage sur mât 2 bras 180°, 750 mm, Black

Rappelant la beauté iconique des lanternes de rue du 20ème siècle, ClassicStreet associe un design élégant et des détails subtils de luminaires classiques, tout en répondant aux normes actuelles d'éclairage urbain. Tout en rappelant le passé, le luminaire ClassicStreet est parfaitement conçu pour le futur. Son design légèrement incurvé, ainsi que ses crosses et mâts dédiés créent un look contemporain qui embellit nos villes et dessinent des ambiances diurnes et nocturnes particulièrement chaleureuses. Non seulement dans des cadres d'architecture traditionnelle et historique, mais aussi dans des environnements modernes. Conçu autour de son moteur LED, ClassicStreet procure des niveaux de performance exceptionnels en matière d'éclairage et d'énergie.

Données du produit

Mécanique et boîtier	
Longueur de la crosse	750 mm
Couleur de crosse	Black
Type de crosse	Crosse de montage sur mât 2 bras 180°
Poids net (pièce)	6,900 kg

Approbation et application	
Marquage CE	Oui
Conforme à RoHS	Oui

Données du produit	
Nom du produit de la commande	JGB795 MBP-T 750 60 BK

Nom de produit complet	JGB795 MBP-T 750 60 BK
Code EOC	871794321649900
Code de commande	21649900
Code 12NC	912300023372
Numérateur - Quantité par kit	1
Code EAN – Produit/Boîte	8717943216499
Conditionnement par carton	1
Codes EAN/UPC - Boîte	8717943216499
Code famille de produits	JGB795 [CLASSICSTREET BRACKETS POST TOP]

Crosses ClassicStreet

Schéma dimensionnel

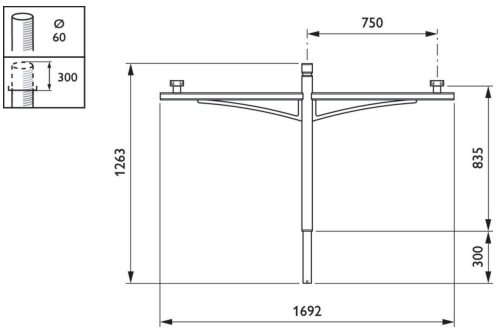

© 2023 Signify Holding Tous droits réservés. Signify ne fait aucune déclaration ni ne donne aucune garantie concernant la précision ou l'exhaustivité des informations ci-incluses et ne pourra être tenue responsable d'une quelconque action prise en conséquence. Les informations présentées dans ce document ne constituent pas une offre commerciale et ne font partie d'aucun devis ni d'aucun contrat, sauf convention contraire avec Signify. Philips et l'emblème Philips Shield sont des marques déposées de Koninklijke Philips N.V.