Poteaux et crosses Faro

JGP700 MBP/MBW 400 BK G1

JGP700 | FARO BRACKETS, Crosse de montage sur mât, 400 mm, Black

Avec la gamme Faro, vous êtes libre de créer des installations personnalisées, d'inspiration classique ou plus contemporaines, qui s'intègrent harmonieusement aux environnements urbains. Le style traditionnel de cette famille de produits, aux interprétations épurées, linéaires et discrètes, a été conçu pour enrichir l'ambiance de vos environnements. La famille Faro offre différentes configurations de crosses pour que vous puissiez personnaliser votre ensemble complet et adapter le luminaire à vos préférences.

Données du produit

Mécanique et boîtier	
Diamètre de fixation	Diamètre du dispositif de montage 90 mm
Largeur totale	400 mm
Hauteur totale	255 mm
Angle d'inclinaison de la crosse	0°
Diamètre de la crosse au luminaire	1 inch
Longueur de la crosse	400 mm
Couleur de crosse	Black
Type de crosse	Crosse de montage sur mât
Poids net (pièce)	6,900 kg

Approbation et application	
Marquage CE	Oui
Conforme à RoHS	Oui

Données du produit	
Nom du produit de la commande	JGP700 MBP/MBW 400 BK G1
Nom de produit complet	JGP700 MBP/MBW 400 BK G1
Code EOC	871794321655000
Code de commande	21655000
Code 12NC	912300023378
Numérateur - Quantité par kit	1
Code EAN – Produit/Boîte	8717943216550
Conditionnement par carton	1
Codes EAN/UPC - Boîte	8717943216550
Code famille de produits	JGP700 [FARO BRACKETS]

Schéma dimensionnel

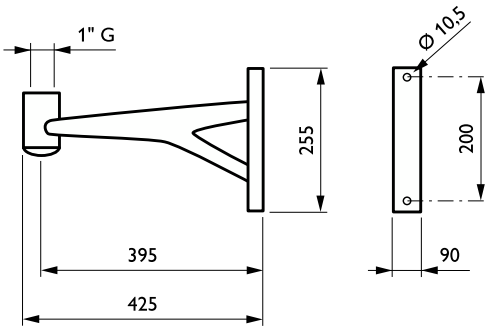

© 2023 Signify Holding Tous droits réservés. Signify ne fait aucune déclaration ni ne donne aucune garantie concernant la précision ou l'exhaustivité des informations ci-incluses et ne pourra être tenue responsable d'une quelconque action prise en conséquence. Les informations présentées dans ce document ne constituent pas une offre commerciale et ne font partie d'aucun devis ni d'aucun contrat, sauf convention contraire avec Signify. Philips et l'emblème Philips Shield sont des marques déposées de Koninklijke Philips N.V.