ClassicStreet

BDP794 LED53-4S/740 II DW10 MK-WH FG BK

BDP794 | ClassicStreet Top, LED53 | LED module 5300 lm, 740 blanc neutre, Bloc d'alimentation régulant externe avec flux lumineux constant, Classe de sécurité II, Distribution extensive 10, Verre plat, Noir, Flux lumineux constant et DynaDimmer présélections fixes version 2, Protection contre les surtensions en mode différentiel jusque 10 kV et en mode commun jusque 10 kV, Connecteur externe, Câble 1,0 m avec prise compatible Wieland/Adels 2 pôles, Top de mât pour diamètre 60 mm

Rappelant la beauté iconique des lanternes de rue du XXe siècle, ClassicStreet associe un design élégant aux subtilités des luminaires classiques, tout en répondant aux normes actuelles d'éclairage urbain. Reposant sur la technologie LED, ClassicStreet présente des niveaux de performance exceptionnels en matière d'éclairage et d'énergie pour l'éclairage de la voie publique ou l'éclairage routier, grâce à sa plateforme LEDGINE-O (optimisée) et à ses optiques spécialement développées pour cette application. Son design en courbes légères, ainsi que ses crosses et mâts dédiés se mélangent en un style contemporain, qui donne du cachet à nos villes et dessine des ambiances diurnes et nocturnes chaleureuses uniques en leur genre, non seulement dans des cadres d'architecture traditionnelle et historique, mais aussi dans des environnements modernes. Cette solution contemporaine d'éclairage public est fournie avec une prise Philips SR (System Ready), ce qui permet de l'associer ultérieurement à des applications logicielles de contrôle et d'éclairage autonomes ou avancées telles qu'Interact de Signify. Les luminaires ClassicStreet peuvent également être équipés de nos recettes lumineuses dédiées qui préservent les ciels sombres. De plus, chaque luminaire ClassicStreet est identifiable de manière unique, grâce à l'application Signify Service tag. En scannant simplement un code QR, placé à l'intérieur de la porte du mât ou directement sur le luminaire, vous pouvez accéder instantanément à la configuration de ce dernier. Les opérations de maintenance et de programmation

sont ainsi plus rapides et plus faciles, et vous pouvez créer une bibliothèque numérique d'actifs d'éclairage et de pièces de rechange.

Données du produit

Informations générales	
Code famille lampe	LED53 [LED module 5300 lm]
Source lumineuse remplaçable	Oui
Nombre d'appareillages	1 unité
Driver inclus	Oui
Type de source lumineuse	LED
Service Tag	Oui
Type de lampe	LED
Valeur ajoutée	Performance
Classe de maintenance	Ce luminaire de classe B comporte des pièces de réparables (le cas échéant) : pilote, unités de contrôle, dispositif de protection contre les surtensions, cache avant et pièces mécaniques
Garantie	5 ans
Évaluation de la durabilité	Lighting for circularity

Données techniques de l'éclairage	
Rendement du flux lumineux vers le haut	0,03
Flux lumineux	3 796 lm
Température de couleur corrélée (nom.)	4000 K
Efficacité lumineuse (nominale)	119 lm/W
Indice de rendu de couleur (IRC)	70
Nombre de sources lumineuses	20
Température de couleur	740 blanc neutre
Diffusion du faisceau de lumière du luminaire	52° - 7° x 151°
Type d'optique d'extérieur	Distribution extensive 10
Surface projetée effective	0,15 m²

Fonctionnement et électricité	
Tension d'entrée	220-240 V
Fréquence linéaire	50 to 60 Hz
Consommation électrique CLO initiale	32 W
Consommation électrique CLO moyenne	32.5 W
Puissance électrique fin CLO	33 W
Courant d'appel	21 A
Durée courant d'appel	0,225 ms
Consommation électrique	32 W
Facteur de puissance (fraction)	0.98
Connexion	Connecteur externe
Câble	Câble 1,0 m avec prise compatible Wieland/Adels 2 pôles
Nombre de produits par disjoncteur de 16 A type B	26
Classe de protection CEI	Classe de sécurité II
Protection contre les surtensions (communes/différentielles)	Protection contre les surtensions en mode différentiel jusque 10 kV et en mode commun jusque 10 kV

Commandes et gradation	
Variation de l'intensité lumineuse	Non
Driver / unité d'alimentation électrique / transformateur	Bloc d'alimentation régulant externe avec flux lumineux constant
Interface de commande	-
Flux lumineux constant	Oui
Niveau de gradation maximal	Non applicable
Commande intégrée	Flux lumineux constant et DynaDimmer présélections fixes version 2

Mécanique et boîtier	
Matériaux du corps	Aluminium
Matériaux du réflecteur	-
Matériaux optiques	Méthacrylate (PMMA)
Matériaux du cache optique/de la lentille	Verre
Matériaux de fixation	Aluminium
Couleur du corps	Noir
Dispositif de montage	Top de mât pour diamètre 60 mm
Forme du cache optique/de la lentille	Plat
Finition du cache optique/de la lentille	Transparent
Longueur totale	428 mm
Largeur totale	428 mm
Hauteur totale	586 mm
Dimensions (hauteur x largeur x profondeur)	586 x 428 x 428 mm
Indice de protection	IP66 [Protection contre la pénétration de poussière, protection contre les jets d'eau]
Protection contre les chocs mécaniques	IK09 [10 J]
Angle d'inclinaison standard pour montage en top de mât	-
Fixation latérale pour un angle d'inclinaison standard	-
Type de cache optique/de lentille	Verre plat
Poids net (pièce)	10,000 kg

Approbation et application	
Inflammabilité	-
Marquage CE	Oui
Marquage ENEC	Marquage ENEC
Risque photobiologique	Photobiological risk group 1 @200mm to EN62778

ClassicStreet

Spécification des risques photobiologiques	4 m
Conforme à RoHS	Oui
Performance température ambiante Tq	25 °C
Remarques	*-Conformément au document d'orientation de Lighting Europe « Évaluer les performances des luminaires LED - janvier 2018 », statistiquement, il n'existe aucune différence significative de maintien du flux lumineux entre B50 et, par exemple, B10. La valeur de la durée de vie utile moyenne (B50) représente donc également la valeur B10. * À une température ambiante extrême, le luminaire peut réduire automatiquement son flux afin de protéger ses composants
Gamme de températures ambiantes	-40 à +50 °C

Performances initiales

Tolérance de flux lumineux	+/-7%
Chromaticité initiale	(0.380, 0.380) SDCM <5
Tolérance de consommation électrique	+/-10%
Tolérance de l'indice de rendu des couleurs initial	+/-2
Écart type de chromaticité (ellipse de McAdam)	SDCM≤5

Durées de vie (conformes IES)

Taux de défaillance de l'appareillage à la durée de vie utile moyenne de 100 000 h	10 %
Flux lumineux sortant à la durée de vie utile moyenne* de 100 000 h	L100

Données du produit

Nom du produit de la commande	BDP794 LED53-4S/740 II DW10 MK-WH FG BK
Nom de produit complet	BDP794 LED53-4S/740 II DW10 MK-WH FG BK
Code EOC	871869911689700
Code de commande	11689700
Code 12NC	912300023859
Numérateur - Quantité par kit	1
Code EAN – Produit/Boîte	8718699116897
Conditionnement par carton	1
Codes EAN/UPC - Boîte	8718699116897
Code famille de produits	BDP794 [ClassicStreet Top]

Schéma dimensionnel

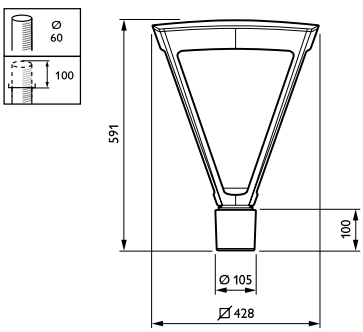

ClassicStreet

Données photométriques

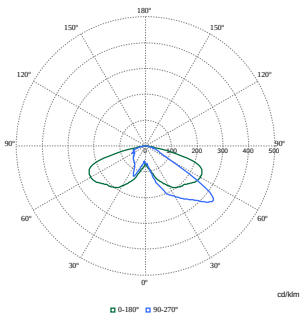

Polar Normal (separate) - BDP794I - 912300023859

© 2025 Signify Holding Tous droits réservés. Signify ne fait aucune déclaration ni ne donne aucune garantie concernant la précision ou l'exhaustivité des informations ci-incluses et ne pourra être tenue responsable d'une quelconque action prise en conséquence. Les informations présentées dans ce document ne constituent pas une offre commerciale et ne font partie d'aucun devis ni d'aucun contrat, sauf convention contraire avec Signify. Philips et l'emblème Philips Shield sont des marques déposées de Koninklijke Philips N.V.