TownTune Central Post-Top

BDP260 LED100/740 PSR II DS50 PCC DGR 62

TownTune Central Post-Top, Urban road & street light, 59 W, 6900 lm, 4000 K, CRI70, Lichtverteilung symmetrisch 50, Schutzklasse II, IP66, STD

Die TownTune Familie bietet modernste Lichttechnik und Konnektivität für städtische Räume. Verschiedene optionale Dächer, Blendschirme und Ausleger ermöglichen die Kreierung von ganz eigenen Erscheinungsbildern von Städten und Stadteilen. Darüber hinaus verfügt die Leuchte über das intelligente Philips Typenschild, welches eine einfache und schnelle Installation und Wartung garantiert. Dank der SR-Technologie (System Ready) ist die TownTune perfekt für die Zukunft gerüstet und kann einfach und schnell mit passenden Sensoren oder Steuerungsanwendungen wir Interact City kombiniert werden.

Produkt Daten

Allgemeine Informationen	
Lampenfamiliencode	LED100 [LED module 10000 lm]
Lichtquelle austauschbar	Ja
Anzahl Betriebsgeräte	Einheit
Betriebsgerät inklusive	Ja
Typ des Lichtquellenmoduls	LED
Service Tag	Ja
Beleuchtungstechnologie	LED
Portfolio	Better
Garantiedauer	5 Jahre

Nachhaltigkeitsbewertung	Lighting for circularity
Lichttechnische Daten	
Nach oben gerichtete Lichtstromrate	0
Lichtstrom	6.900 lm
Ähnlichste Farbtemperatur	4000 K
Nennlichtausbeute (Nom)	117 lm/W
Farbwiedergabeindex (CRI)	70
Anzahl Lichtquellen	40
Farbe der Lichtquelle	740 Neutralweiß
Ausstrahlungswinkel Leuchte	152° x 155°

TownTune Central Post-Top

Optiktyp im Außenbereich	Lichtverteilung symmetrisch 50
Effektive Projektionsfläche	0,042 m²

Betrieb und Elektrik

Eingangsspannung	220-240 V
Netzfrequenz	50 to 60 Hz
Einschaltstrom	43 A
Einschaltzeit	0,26 ms
Systemleistung	59 W
Leistungsfaktor (Bruchteil)	0.98
Elektrischer Anschluss	Interner Anschluss
Kabel	-
Anzahl Leuchten pro Sicherung mit 16 A Typ B	10
IEC-Schutzklasse	Schutzklasse II
Überspannungsschutz (allgemein/differenziell)	Standardmäßige Überspannungsschutzstufe

Lichtregelung und Dimmen

Dimmbar	Ja
Betriebsgerät	Regelbares Netzteil
Steuerungsschnittstelle	-
Konstanter Lichtstrom	Nein
Maximaler Dimmlevel	10%

Mechanik und Gehäuse

Gehäusematerial	Aluminiumdruckguss
Reflektor-Material	Acrylat
Optisches Material	Polymethylmethacrylat
Material optische Abdeckung	Polymethylmethacrylat
Befestigungsmaterial	Aluminium
Gehäusefarbe	Grau
Montagevorrichtung	Mastspitze für Durchmesser 62 mm
Form optische Abdeckung	Konvex
Ausführung optische Abdeckung	Klar
Gesamte Höhe	187 mm
Gesamter Durchmesser	477 mm
Schutzart (IP)	IP66 [Schutz gegen Eindringen von Staub, strahlwassergeschützt]
Schlagfestigkeit (IK)	IK10 [20 J vandalismusgeschützt]
Standardaufneigung Aufsatzmontage	0°
Standardaufneigung Ansatzmontage	-
Typ optische Abdeckung	Polycarbonatwanne/-abdeckung, UV-beständig
Nettogewicht (Stück)	6,800 kg

Genehmigung und Anwendung

Entflammbarkeitszeichen	Zur Montage auf normal entflammbare Oberflächen (F-Zeichen)
CE-Zeichen	Ja
ENEC-Zeichen	ENEC-Zeichen
Photobiologisches Risiko	Photobiological risk group 1 @200mm to EN62778
EU RoHS-konform	Ja
Bemessungsumgebungstemperatur (Tq)	25 °C
Hinweise	* Bei extremen Umgebungstemperaturen kann die Leuchte automatisch abgedimmt werden, um Komponenten zu schützen
Umgebungstemperaturbereich	-40 bis +50 °C

Initialkennwerte (IEC-konform)

Lichtstromtoleranz	+/-7%
Anfängliche Farbsättigung	(0.381, 0.379) SDCM <5
Toleranz Leistungsaufnahme	+/-10%
Init. Farbwiedergabeindextoleranz	+/-2
Standardabweichung vom Farbabgleich (McAdam Ellipse)	SDCM≤5

Lebensdauerkennwerte (IEC-konform)

Treiber-Ausfallrate bei 5000 Std.	0,5 %
Ausfallrate des Betriebsgeräts bei mittlerer Nutzlebensdauer von 100.000 Std.	10 %
Lichtstromstabilität (EN-IEC 62722-2-1) bei mittlerer Nutzlebensdauer* von 100.000 Std.	L96

Produktdaten

Bestell-Produktname	BDP260 LED100/740 PSR II DS50 PCC DGR 62
Gesamtbezeichnung des Produkts	BDP260 LED100/740 PSR II DS50 PCC DGR 62
Gesamt-Produktcode	871869989449800
Bestellcode	89449800
Material-Nr. (12NC)	912300024564
Anzahl pro Verpackung	1
EAN/UPC – Produkt/Kiste	8718699894498
Zähler - Pakete pro Außenkarton	1
EAN Umverpackung	8718699894498
Produktfamiliencode	BDP260 [TOWNTUNE CENTRAL POST-TOP]

TownTune Central Post-Top

Abmessungsskizzen

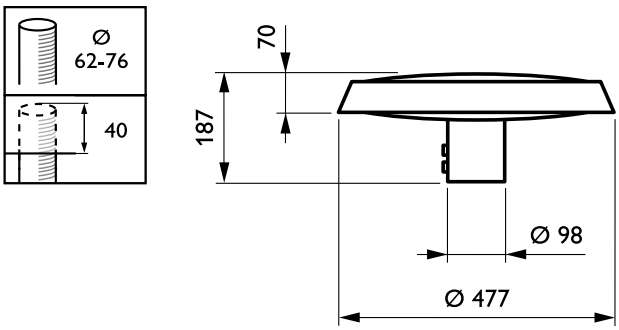

© 2023 Signify Holding Alle Rechte vorbehalten. Signify gibt keine Zusicherungen und übernimmt keine Garantie bezüglich der Richtigkeit oder Vollständigkeit der in diesem Dokument enthaltenen Informationen und haftet nicht für Handlungen, die im Vertrauen darauf ausgeführt werden. Die in diesem Dokument vorgestellten Informationen sind, sofern keine anderslautende Vereinbarung mit Signify besteht, nicht als kommerzielles Angebot gedacht und sind nicht Teil eines Angebots oder Vertrags. Philips und das Philips Schildsymbol sind eingetragene Warenzeichen der Koninklijke Philips N.V.