Coreline tempo X-Large

BVP140 LED450-4S 37K8/730 PSU OFA52

Coreline tempo X-Large, Floodlight, 295 W, 38000 lm, 3000 K, CRI70, Asymétrique, IP66

CoreLine Tempo X-large tient la promesse de la famille de luminaires innovants de CoreLine , faciles à utiliser et de haute qualité. La gamme limitée d'options permet de trouver facilement la meilleure solution de remplacement « lux par lux » pour les lampes HID de 250 W, 400 W et SON-T. CoreLine Tempo X-Large propose des flux lumineux pour de nombreux domaines d'application ainsi qu'un choix d'optiques asymétriques et symétriques hautes performances. L'installation est facilitée grâce au support de montage universel en U et au connecteur rapide externe à 3 pôles. C'est une solution idéale pour les applications extérieures d'éclairage LED des zones industrielles/commerciales, des parkings, etc.

Données du produit

Informations générales	
Code famille lampe	LED450 [LED module 45000 lm]
Source lumineuse remplaçable	Oui
Nombre d'appareillages	1 unité
Driver inclus	Oui
Type de source lumineuse	LED
Service Tag	Oui
Type de lampe	LED
Valeur ajoutée	Performance
Classe de maintenance	Luminaire classe C, sans pièces réparables, non réparable
Garantie	5 ans

Évaluation de la durabilité	-

Données techniques de l'éclairage	
Rendement du flux lumineux vers le haut	0
Flux lumineux	38 000 lm
Température de couleur corrélée (nom.)	3000 K
Efficacité lumineuse (nominale)	128 lm/W
Indice de rendu de couleur (IRC)	70
Température de couleur	730 blanc chaud
Diffusion du faisceau de lumière du luminaire	103° - 8° x 57°
Type d'optique d'extérieur	Asymétrique

Coreline tempo X-Large

Surface projetée effective	0,26 m²

Fonctionnement et électricité

Tension d'entrée	220 à 240 V
Fréquence linéaire	50 to 60 Hz
Courant d'appel	53 A
Durée courant d'appel	0,3 ms
Consommation électrique	295 W
Facteur de puissance (fraction)	0.99
Connexion	Connecteur externe
Câble	Câble 1,0 m avec prise compatible Wieland/Adels 3 pôles
Nombre de produits par disjoncteur de 16 A type B	4
Classe de protection CEI	Classe électrique I
Protection contre les surtensions (communes/différentielles)	Protection contre les surtensions en mode différentiel jusque 6 kV et en mode commun jusque 8 kV
Distorsion harmonique totale	6,65 %

Commandes et gradation

Variation de l'intensité lumineuse	Non
Driver / unité d'alimentation électrique / transformateur	Bloc d'alimentation électrique (Marche/Arrêt)
Flux lumineux constant	Non

Mécanique et boîtier

Matériaux du corps	Aluminium
Matériaux du réflecteur	-
Matériaux optiques	Polycarbonate
Matériaux du cache optique/de la lentille	Verre
Matériaux de fixation	Aluminium
Couleur du corps	Gris
Dispositif de montage	Console de montage mural
Forme du cache optique/de la lentille	Plat
Finition du cache optique/de la lentille	Transparent
Longueur totale	540 mm
Largeur totale	560 mm
Hauteur totale	70 mm
Dimensions (hauteur x largeur x profondeur)	70 x 560 x 540 mm
Indice de protection	IP66 [Protection contre la pénétration de poussière, protection contre les jets d'eau]
Protection contre les chocs mécaniques	IK09 [10 J]
Angle d'inclinaison standard pour montage en top de mât	0°
Fixation latérale pour un angle d'inclinaison standard	0°
Type de cache optique/de lentille	Verre plat
Poids net (pièce)	17,000 kg

Fonctionnement de secours

Secours centralisé	Non

Approbation et application

Inflammabilité	Pour montage sur surfaces normalement inflammables
Marquage CE	Oui
Marquage ENEC	Marque ENEC plus
Risque photobiologique	Photobiological risk group 1 @200mm to EN62778
Conforme à RoHS	Oui
Performance température ambiante Tq	25 °C
Remarques	* À une température ambiante extrême, le luminaire peut réduire automatiquement son flux afin de protéger ses composants
Gamme de températures ambiantes	-40 à +45 °C

Performances initiales

Tolérance de flux lumineux	+/-7%
Chromaticité initiale	(0.434, 0.403) SDCM <5
Tolérance de consommation électrique	+/-10%
Tolérance de l'indice de rendu des couleurs initial	+/-2
Écart type de chromaticité (ellipse de McAdam)	SDCM≤5

Durées de vie (conformes IES)

Taux de défaillance de l'appareillage à la durée de vie utile moyenne de 75 000 h	10 %
Taux de défaillance de l'appareillage à la durée de vie utile moyenne de 100 000 h	10 %
Flux lumineux sortant à la durée de vie utile moyenne* de 75 000 h	L80
Flux lumineux sortant à la durée de vie utile moyenne* de 100 000 h	L96

Données du produit

Nom du produit de la commande	BVP140 LED450-4S 37K8/730 PSU OFA52
Nom de produit complet	BVP140 LED450-4S 37K8/730 PSU OFA52
Code EOC	871869990522400
Code de commande	90522400
Code 12NC	912300057774
Numérateur - Quantité par kit	1
Code EAN – Produit/Boîte	8718699905224
Conditionnement par carton	1
Codes EAN/UPC - Boîte	8718699905224
Code famille de produits	BVP140 [CORELINE TEMPO X-LARGE]

Coreline tempo X-Large

Schéma dimensionnel

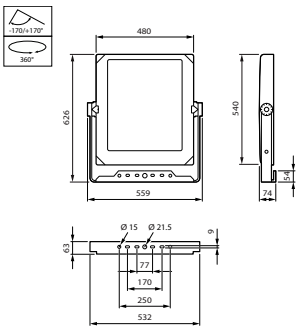

© 2023 Signify Holding Tous droits réservés. Signify ne fait aucune déclaration ni ne donne aucune garantie concernant la précision ou l'exhaustivité des informations ci-incluses et ne pourra être tenue responsable d'une quelconque action prise en conséquence. Les informations présentées dans ce document ne constituent pas une offre commerciale et ne font partie d'aucun devis ni d'aucun contrat, sauf convention contraire avec Signify. Philips et l'emblème Philips Shield sont des marques déposées de Koninklijke Philips N.V.