Capteurs Interact Ready montés au plafond

OCC 0101A/02 DL BP Sensor WH

Améliorez facilement votre système d'éclairage connecté grâce aux capteurs sans fil Interact Ready montés au plafond. Placez les capteurs là où vous en avez besoin pour une couverture complète. Contrôlez tout un groupe de luminaires et d'appareils connectés Interact grâce à un seul capteur monté au plafond, ou regroupez-les avec d'autres capteurs Interact Ready pour bénéficier d'une flexibilité de contrôle ultime. L'application Interact facilite le zonage et le rezonage, sans aucune limitation de câblage. Le résultat ? Des économies d'énergie impressionnantes et une flexibilité dans le contrôle exceptionnelle.

Données du produit

Mécanique et boîtier	
Poids net (pièce)	0,106 kg

Approbation et application	
Marquage CE	Oui
Conforme à RoHS	Oui
Remarques	capteur alimenté par batterie, pas besoin d'alimentation secteur
Gamme de températures ambiantes	-5 °C à 45 °C

Données du produit	
Nom du produit de la commande	OCC 0101A/02 DL BP Sensor WH

Nom de produit complet	OCC 0101A/02 DL BP Sensor WH
Code EOC	872016926059700
Code de commande	26059700
Code 12NC	913701067103
Numérateur - Quantité par kit	1
Code EAN – Produit/Boîte	8720169260597
Conditionnement par carton	10
Codes EAN/UPC - Boîte	8720169260610

Capteurs Interact Ready montés au plafond

Schéma dimensionnel

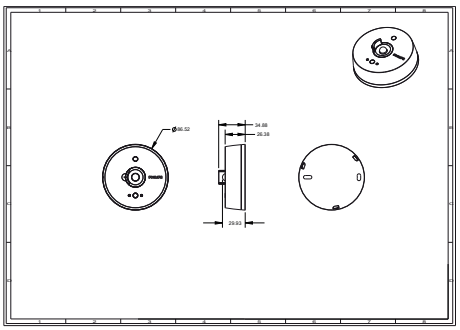

© 2024 Signify Holding Tous droits réservés. Signify ne fait aucune déclaration ni ne donne aucune garantie concernant la précision ou l'exhaustivité des informations ci-incluses et ne pourra être tenue responsable d'une quelconque action prise en conséquence. Les informations présentées dans ce document ne constituent pas une offre commerciale et ne font partie d'aucun devis ni d'aucun contrat, sauf convention contraire avec Signify. Philips et l'emblème Philips Shield sont des marques déposées de Koninklijke Philips N.V.