HF-Performer III para TL-D

HF-P 158 TL-D III 220-240V 50/50Hz IDC

HF-Performer III TLD es un balasto electrónico de alta frecuencia sostenible y delgado para lámparas fluorescentes TL-D. Es ideal para aplicaciones que requieren una alta eficiencia energética. La gama HF-Performer III se caracteriza por un diseño sólido, es compatible con todas las normas internacionales de seguridad y rendimiento pertinentes, y tiene un índice de eficacia energética (CELMA EEI) de A2 BAT.

Datos del producto

Operativos y eléctricos	
Tensión de entrada	220 a 240 V
Line Frequency	50 to 60 Hz
Frecuencia de entrada	50 a 60 Hz
Anchura de corriente de irrupción	0,25 ms
Factor de potencia (fracción)	0.99
Pico de corriente de irrupción (máx.)	18 A
Número de productos en MCB (16 A tipo B) (nom.)	28

Cableado	
Terminales de entrada de tipo de conector	Conector universal WAGO 251 [Apto para el cableado automático (ALF y ADS) y manual]
Terminales de salida de tipo de conector	Conector universal WAGO 251 [Apto para el cableado automático (ALF y ADS) y manual]

Temperatura	
Vida útil con temperatura (nom.)	80 °C
Temperatura máxima (máx.)	80 °C

Mecánicos y de carcasa	
Carcasa	L 280x30x28
Código de protección de entrada	IP20 [Protección contra dedos]
Peso neto (pieza)	0,205 kg

Aprobación y aplicación	
Índice de eficiencia energética	A2 BAT
Norma de seguridad	IEC 61347-2-3
Estándar medioambiental	ISO 14001
Marcas de conformidad	Certificado CE Certificado ENEC Certificado VDE-EMV
Rango de temperatura ambiente	-25 °C a 60 °C

Datos de producto	
Nombre de producto del pedido	HF-P 158 TL-D III 220-240V 50/60Hz IDC

HF-Performer III para TL-D

Nombre completo del producto	HF-P 158 TL-D III 220-240V 50/50Hz IDC
Full EOC	872790091170100
Código de pedido	91170100
Código 12NC	913713031866
Cantidad por paquete	1
EAN/UPC - Producto/Caja	8711500999702

Numerador SAP - Paquetes por caja exterior	12
Embalaje con código EAN/UPC	8727900911701

Plano de dimensiones

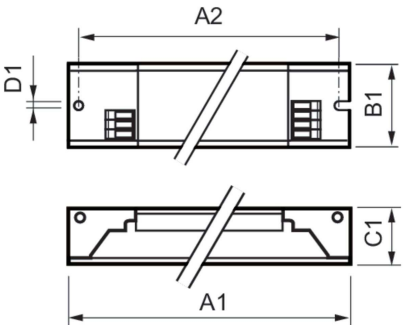

Product	D1	C1	A1	A2	B1
HF-P 158 TL-D III 220-240V 50/60Hz IDC	4,2 mm	28,0 mm	280,0 mm	265,0 mm	30,0 mm

© 2023 Signify Holding Todos los derechos reservados. Signify no otorga representación o garantía con respecto a la exactitud o integridad de la información incluida aquí y no será responsable de ninguna acción que dependa de la misma. La información presentada en este documento no está destinada a su uso con fines comerciales ni forma parte de ningún presupuesto ni contrato, a menos que Signify acuerde otros términos. Philips y el emblema de escudo de Philips son marcas comerciales registradas de Koninklijke Philips N.V.