MASTER CityWhite CDO-ET Plus

MASTER CityWhite CDO-ET Plus 70W/828 E27

Lampe céramique à iodures métalliques, avec une forme d'ampoule extérieure ovoïde opalisée, utilisée à l'extérieur et offrant une lumière blanche agréable

Mises en garde et sécurité

- À utiliser uniquement dans un luminaire entièrement clos, même lors des essais (IEC61167, IEC 62035, IEC60598)
- Le luminaire doit pouvoir contenir des parties de lampe chaude en cas de casse
- Les lampes peuvent utiliser un appareillage de contrôle électronique ou électromagnétique
- L'appareillage de contrôle doit inclure une protection en fin de vie (IEC61167, IEC 62035)
- Temps de réamorçage à chaud jusqu'à 15 minutes ; les amorceurs T15 sont dès lors conseillés
- Un bris de lampe est très peu susceptible d'influer sur votre santé. Si une lampe se brise, aérez la pièce pendant 30 minutes et retirez les morceaux, de préférence avec des gants. Placez-les dans un sac en plastique scellé et portez-le à votre site de gestion des déchets en vue de son recyclage. Évitez d'utiliser un aspirateur.

Données du produit

Informations générales	
Culot	E27
Position de fonctionnement	UNIVERSEL [Libre ou universelle (U)]
Référence de mesure de flux	Sphere
Durée de vie à 50 % de mortalité (nom.)	27 000 h

Données techniques de l'éclairage	
Code couleur	828 [CCT of 2800K]
Flux lumineux	7 030 lm
Désignation de la couleur	Blanc chaud (WW)
Coordonnée chromatique X	0,447
Coordonnée chromatique Y	0,4
Température de couleur corrélée (nom.)	2800 K
Efficacité lumineuse (nominale)	99 lm/W
Indice de rendu de couleur (IRC)	84

Fonctionnement et électricité	
Consommation électrique	71,0 W
Tension (nom.)	83 V

Commandes et gradation	
Variation de l'intensité lumineuse	Oui

Mécanique et boîtier	
Finition ampoule	Verre traité
Forme de la lampe	B70

MASTER CityWhite CDO-ET Plus

Poids net (pièce)	57,000 g

Nom de produit complet	MASTER CityWhite CDO-ET Plus 70W/828 E27
Code EOC	871829115875200
Code de commande	15875200
Code 12NC	928154708835
Numérateur - Quantité par kit	1
Code EAN – Produit/Boîte	8718291158752
Conditionnement par carton	24
Codes EAN/UPC - Boîte	8718291158769

Approbation et application

Classe d'efficacité énergétique	F
Taux de mercure (Hg) (max.)	7,8 mg
Taux de mercure (Hg) (nom.)	7,8 mg
Consommation d'énergie kWh/1 000 h	71 kWh
Numéro d'enregistrement EPREL	473398

Données du produit

Nom du produit de la commande	MASTER CityWh CDO-ET Plus 70W/828 E27

Schéma dimensionnel

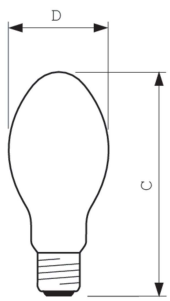

Product	D (max)	C (max)
MASTER CityWh CDO-ET Plus 70W/828 E27	71 mm	156 mm

Données photométriques

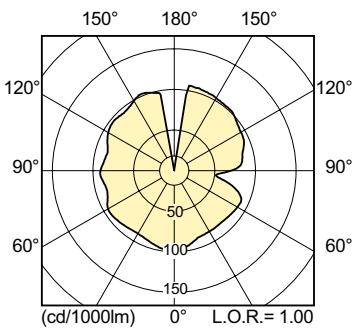

Light Distribution Diagram - MASTER CityWh CDO-ET Plus 70W/828 E27

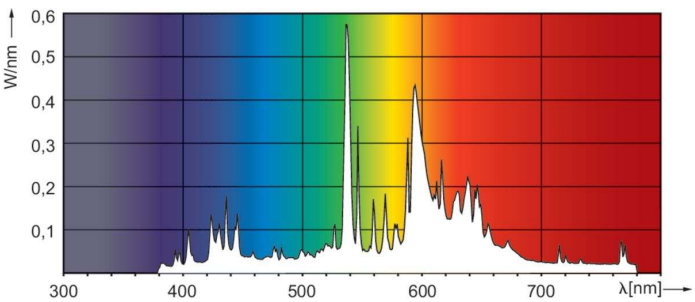

Spectral Power Distribution Colour - MASTER CityWh CDO-ET Plus 70W/828 E27

MASTER CityWhite CDO-ET Plus

Durée de vie

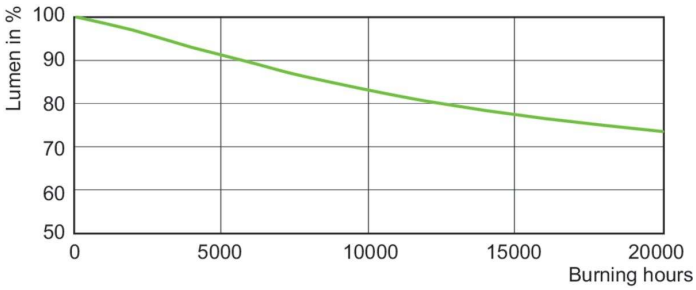

Lumen Maintenance Diagram - MASTER CityWh CDO-ET Plus 70W/828 E27

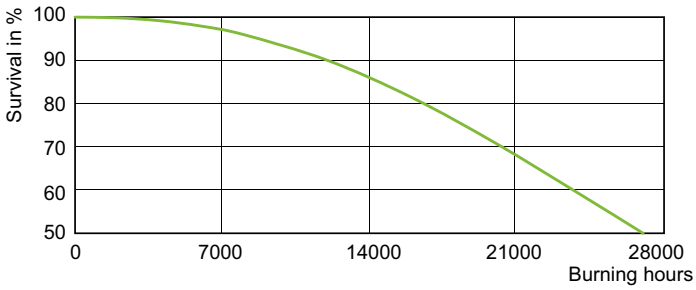

LDLE_CDO-ET_0001-Life expectancy diagram

© 2024 Signify Holding Tous droits réservés. Signify ne fait aucune déclaration ni ne donne aucune garantie concernant la précision ou l'exhaustivité des informations ci-incluses et ne pourra être tenue responsable d'une quelconque action prise en conséquence. Les informations présentées dans ce document ne constituent pas une offre commerciale et ne font partie d'aucun devis ni d'aucun contrat, sauf convention contraire avec Signify. Philips et l'emblème Philips Shield sont des marques déposées de Koninklijke Philips N.V.