MASTERColour CDM-Rm Elite

MASTERColour CDM-Rm Elite Mini 20W/830 GX10 MR16 40D

Lampe à réflecteur, décharge et halogénure métallisé mini, avec un haut rendement et produisant une lumière blanche étincelante à rendu des couleurs élevé

Mises en garde et sécurité

- À utiliser uniquement avec un appareillage de contrôle électronique
- L'appareillage de contrôle doit inclure une protection en fin de vie (IEC61167, IEC62035)

Données du produit

Informations générales	
Culot	GX10
Position de fonctionnement	UNIVERSEL [Libre ou universelle (U)]
Nombre de cycles d'allumage	1 350
Référence de mesure de flux	Narrow Cone
Durée de vie à 50 % de mortalité (nom.)	15 000 h

Données techniques de l'éclairage	
Code couleur	830 [CCT of 3000K]
Angle du faisceau (nom.)	40 degré(s)
Flux lumineux	860 lm
Intensité lumineuse (nom.)	1 750 cd
Coordonnée chromatique X	0,434
Coordonnée chromatique Y	0,398
Température de couleur corrélée (nom.)	3000 K
Efficacité lumineuse (nominale)	50 lm/W
Indice de rendu de couleur (IRC)	84
LLMF à la fin de la durée de vie nominale (nom.)	70 %
Flux lumineux dans un cône à 90 ° (nominal)	860 lm

Fonctionnement et électricité	
Consommation électrique	20,1 W
Temps de chauffe à 60 %	120 s
Tension (nom.)	95 V

Commandes et gradation	
Variation de l'intensité lumineuse	Non

Mécanique et boîtier	
Forme de la lampe	MR16
Poids net (pièce)	0,047 kg

Approbation et application	
Classe d'efficacité énergétique	G

MASTERColour CDM-Rm Elite

Taux de mercure (Hg) (max.)	3,5 mg
Taux de mercure (Hg) (nom.)	3,5 mg
Consommation d'énergie kWh/1 000 h	21 kWh
Numéro d'enregistrement EPREL	473268

Code EOC	871829120303200
Code de commande	20303200
Code 12NC	928191205331
Numérateur - Quantité par kit	1
Code EAN – Produit/Boîte	8718291203032
Conditionnement par carton	12
Codes EAN/UPC - Boîte	8718291203049

Données du produit

Nom du produit de la commande	CDM-Rm Elite Mini 20W/830 GX10 MR16 40D
Nom de produit complet	MASTERColour CDM-Rm Elite Mini 20W/830 GX10 MR16 40D

Schéma dimensionnel

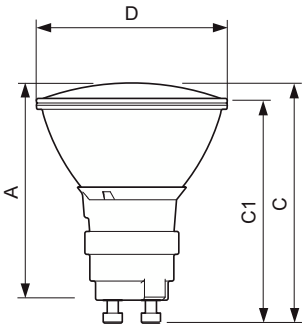

Product	D (max)	D	C (max)	C	C1 (max)	A (max)
CDM-Rm Elite Mini 20W/830 GX10 MR16 40D	51 mm	50 mm	65,4 mm	62,75 mm	60,9 mm	59 mm

Données photométriques

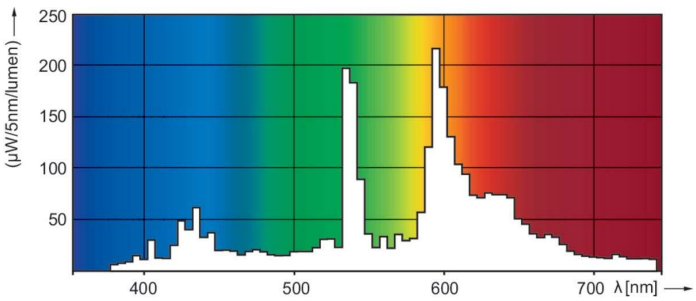

Spectral Power Distribution Colour - CDM-Rm Elite Mini 20W/830 GX10 MR16 40D

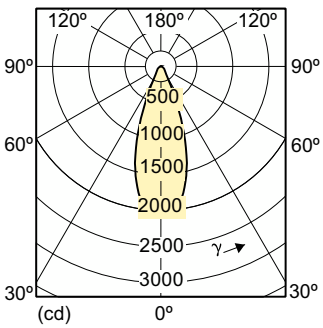

Light Distribution Diagram - CDM-Rm Elite Mini 20W/830 GX10 MR16 40D

MASTERColour CDM-Rm Elite

Durée de vie

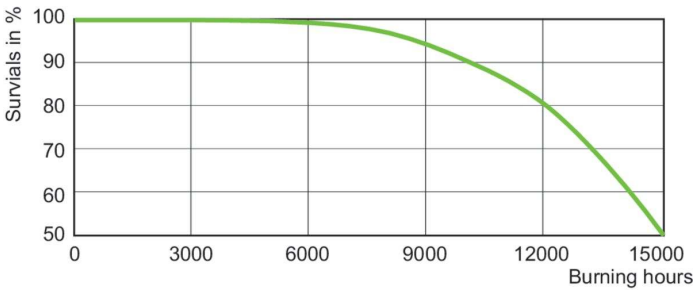

LDLE_CDM-Rm_0003-Life expectancy diagram

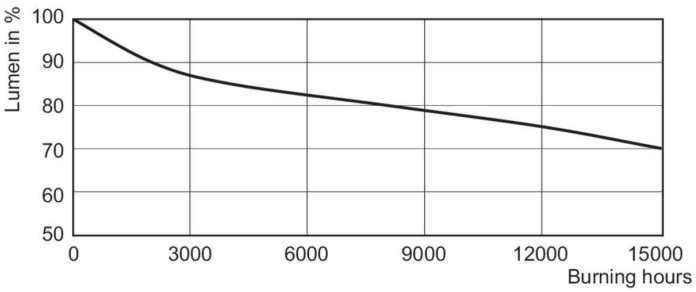

Lumen Maintenance Diagram - CDM-Rm Elite Mini 20W/830 GX10 MR16 40D

© 2024 Signify Holding Tous droits réservés. Signify ne fait aucune déclaration ni ne donne aucune garantie concernant la précision ou l'exhaustivité des informations ci-incluses et ne pourra être tenue responsable d'une quelconque action prise en conséquence. Les informations présentées dans ce document ne constituent pas une offre commerciale et ne font partie d'aucun devis ni d'aucun contrat, sauf convention contraire avec Signify. Philips et l'emblème Philips Shield sont des marques déposées de Koninklijke Philips N.V.