Lampes CorePro Flamme et Sphérique filament

CorePro LEDCandleND 2-25W E14B35 827CL G

Dotées d'un design classique, ces ampoules flamme LED à filament allient les formes familières des ampoules à incandescence classiques et les avantages de la technologie LED longue durée. Constituant un choix évident pour ceux qui recherchent une solution de remplacement de LED rétrofit, l'ampoule LED permet 90 % d'économies d'énergie par rapport aux lampes conventionnelles. Les ampoules LED en verre CorePro offrent une excellente qualité de lumière. L'ampoule flamme LED offre une durée de vie de 15 000 heures pour réduire les coûts de maintenance.

Données du produit

Informations générales	
Culot	E14
Durée de vie nominale	15 000 h
Nombre de cycles d'allumage	20 000
Type de lampe	LED
Référence de mesure de flux	Sphere

Données techniques de l'éclairage	
Code couleur	827 [CCT of 2700K]
Flux lumineux	250 lm
Désignation de la couleur	Blanc chaud (WW)
Température de couleur corrélée (nom.)	2700 K
Efficacité lumineuse (nominale)	125,00 lm/W
Cohérence des couleurs	<6
Indice de rendu de couleur (IRC)	80
LLMF à la fin de la durée de vie nominale (nom.)	70 %
Sécurité photobiologique selon EN 62471	RG1

Fonctionnement et électricité	
Fréquence linéaire	50 to 60 Hz
Fréquence d'entrée	50 à 60 Hz
Consommation électrique	2 W
Courant lampe (nom.)	20 mA
Puissance équivalente	25 W
Heure de démarrage (nom.)	0,5 s
Temps de chauffe à 60 %	0.5 s
Facteur de puissance (fraction)	0.4

Lampes CorePro Flamme et Sphérique filament

Tension (nom.)	220-240 V

Température

Température maximale du produit (nom.)	36 °C

Commandes et gradation

Variation de l'intensité lumineuse	Non

Mécanique et boîtier

Finition ampoule	Transparent
Forme de la lampe	B35
Poids net (pièce)	0,014 kg

Approbation et application

Classe d'efficacité énergétique	E
Produit à faible consommation	Oui
Adapté à l'éclairage d'accentuation	Non
Consommation d'énergie kWh/1 000 h	2 kWh
Numéro d'enregistrement EPREL	387351
Marquage CE	Oui
Conforme à RoHS	Oui

EyeComfort	Oui
Valeur de scintillement (PstLM)	1
Valeur d'effet stroboscopique (SVM)	0,4

Conditions d'application

peut-il être utilisé dans des luminaires fermés ?	No

Données du produit

Nom du produit de la commande	CorePro LEDCandleND 2-25W E14B35 827CL G
Nom de produit complet	CorePro LEDCandleND 2-25W E14B35 827CL G
Code EOC	871951437757800
Code de commande	37757800
Code 12NC	929001238392
Numérateur - Quantité par kit	1
Code EAN – Produit/Boîte	8719514377578
Conditionnement par carton	10
Codes EAN/UPC - Boîte	8719514377585

Schéma dimensionnel

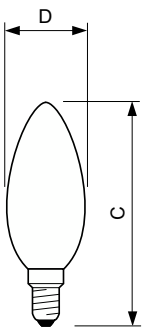

Product	D	C
CorePro LEDCandleND 2-25W E14B35 827CL G	35 mm	97 mm

Données photométriques

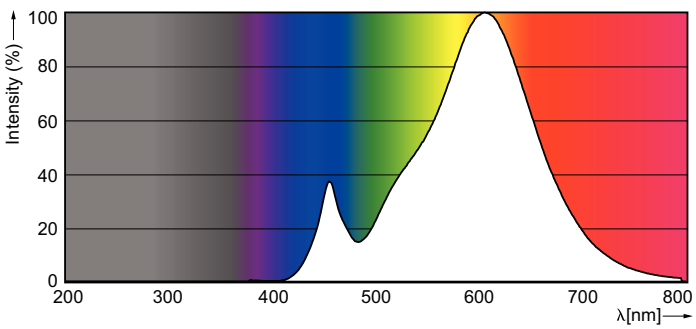

Spectral Power Distribution Colour - CorePro LEDCandleND 2-25W E14B35 827CL G

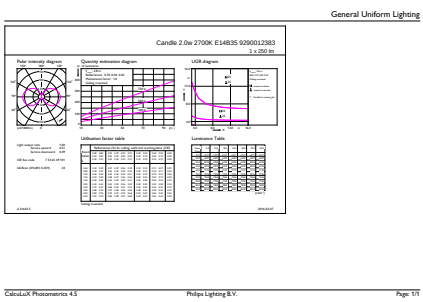

General uniform lighting - CorePro LEDCandleND 2-25W E14B35 827CL G

Lampes CorePro Flamme et Sphérique filament

Données photométriques

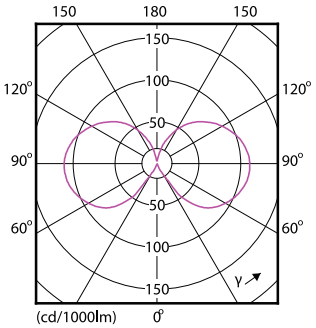

Light Distribution Diagram - CorePro LEDCandleND 2-25W E14B35 827CL G

Durée de vie

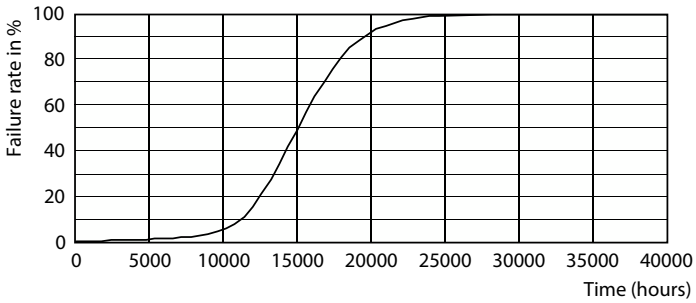

Life Expectancy Diagram

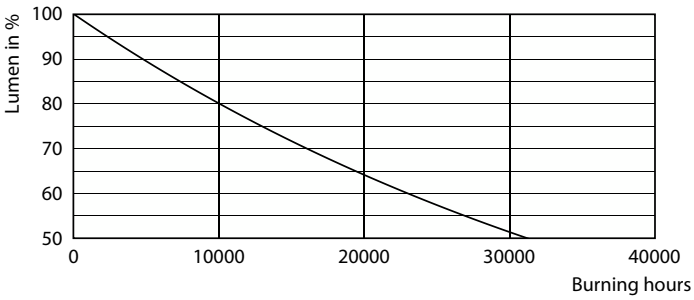

Lumen Maintenance Diagram - CorePro LEDCandleND 2-25W E14B35 827CL G

© 2023 Signify Holding Tous droits réservés. Signify ne fait aucune déclaration ni ne donne aucune garantie concernant la précision ou l'exhaustivité des informations ci-incluses et ne pourra être tenue responsable d'une quelconque action prise en conséquence. Les informations présentées dans ce document ne constituent pas une offre commerciale et ne font partie d'aucun devis ni d'aucun contrat, sauf convention contraire avec Signify. Philips et l'emblème Philips Shield sont des marques déposées de Koninklijke Philips N.V.