CorePro GLass LED-Lampen

CorePro LEDBulbND 7-60W E27 A60 827FR G

Diese LED-Glühlampen im klassischem Design vereinen die vertrauten Formen der klassischen Glühlampen mit den Vorteilen der langlebigen LED-Technologie. Diese LED-Glühlampen sind eine sehr einfache Wahl für alle, die nach einem LED-Ersatz zur Um- und Nachrüstung suchen. Sie bieten 90 % Energieeinsparung im Vergleich zu herkömmlichen Glühlampen. CorePro Glass LED-Glühlampen aus Glas bieten eine hervorragende Lichtqualität im Vintage-Look. CorePro bietet eine Lebensdauer von 15.000 Stunden und senkt so die Wartungskosten.

Produkt Daten

Allgemeine Informationen	
Sockel	E27
Nennlebensdauer	15.000 Stunde(n)
Schaltzyklus	30.000
Beleuchtungstechnologie	LED
Referenz für Lichtstrommessung	Sphere

Lichttechnische Daten	
Farbcode	827 [CCT of 2700K]
Ausstrahlungswinkel (Nom)	300 Grad
Lichtstrom	806 lm
Lichtfarbe	Warmweiß (WW)
Ähnlichste Farbtemperatur	2700 K
Nennlichtausbeute (Nom)	115,00 lm/W
Farbkonsistenz	<6
Farbwiedergabeindex (CRI)	80
Restlichtstrom am Ende der Nennlebensdauer (Nom.)	70 %
Photobiologische Sicherheit gemäß EN 62471	RG1

Betrieb und Elektrik	
Netzfrequenz	50 to 60 Hz
Eingangsfrequenz	50 bis 60 Hz
Systemleistung	7 W
Lampenstrom (Nom)	60 mA
Äquivalente Leistung	60 W
Startzeit (Nom)	0,5 s
Aufwärmzeit bis 60 % Licht	0.5 s
Leistungsfaktor (Bruchteil)	0.51
Spannung (Nom)	220-240 V

Temperatur	
Gehäusetemperatur (Nom)	50 °C

CorePro GLass LED-Lampen

Lichtregelung und Dimmen	
Dimmbar	Nein

Mechanik und Gehäuse	
Kolbenausführung	Matt
Kolbenform	A60
Nettogewicht (Stück)	0,030 kg

Genehmigung und Anwendung	
Energieeffizienzklasse	E
Energieverbrauch kWh/1.000 Std.	7 kWh
EPREL-Registrierungsnummer	1825135
CE-Zeichen	Ja
EU RoHS-konform	Ja
EyeComfort	Ja
Flackerwert (PstLM) – Flackerwert gemäß EN 61000-3-3	1
Messung der Sichtbarkeit des Stroboskopeffekts (SVM)	0,9

Anwendungsbedingungen	
ist eine Verwendung in geschlossenen Leuchten möglich	No

Produktdaten	
Bestell-Produktname	CorePro LEDBulbND 7-60W E27 A60 827FR G
Gesamtbezeichnung des Produkts	CorePro LEDBulbND 7-60W E27 A60 827FR G
Gesamt-Produktcode	871951436124900
Bestellcode	36124900
Material-Nr. (12NC)	929001243002
Anzahl pro Verpackung	1
EAN/UPC – Produkt/Kiste	8719514361249
Zähler - Pakete pro Außenkarton	10
EAN Umverpackung	8719514361256

Abmessungsskizzen

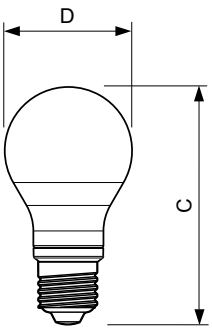

Product	D	C
CorePro LEDBulbND 7-60W E27 A60 827FR G	60 mm	110 mm

Photometrische Daten

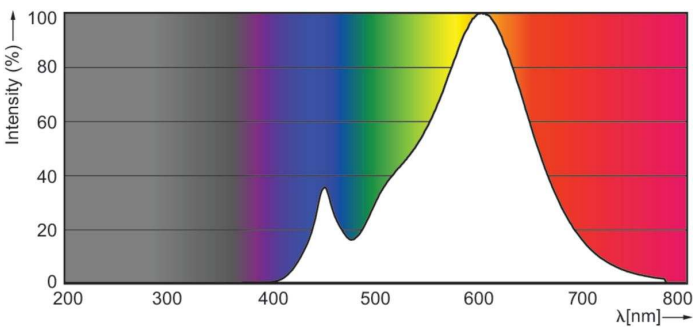

Spectral Power Distribution Colour - CorePro LEDBulbND 7-60W E27 A60 827FR G

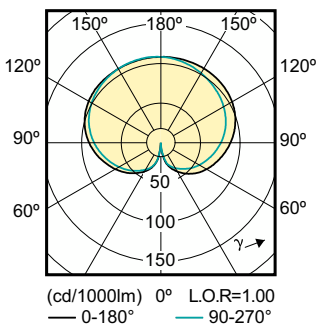

Light Distribution Diagram - CorePro LEDBulbND 7-60W E27 A60 827FR G

CorePro GLass LED-Lampen

Photometrische Daten

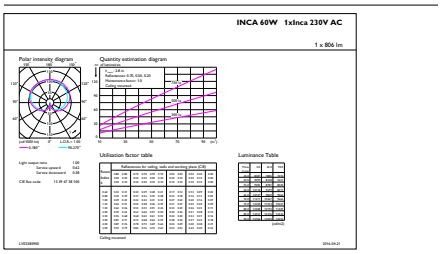

General uniform lighting - CorePro LEDBulbND 7-60W E27 A60 827FR G

Lebensdauer

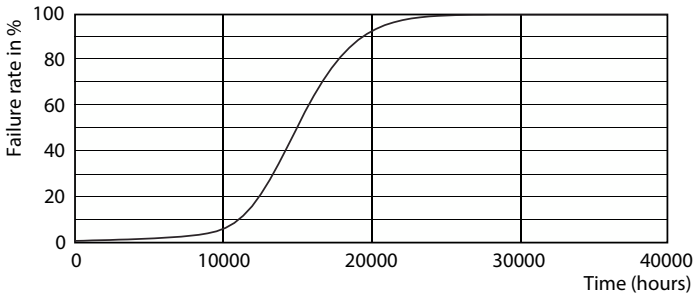

Life Expectancy Diagram

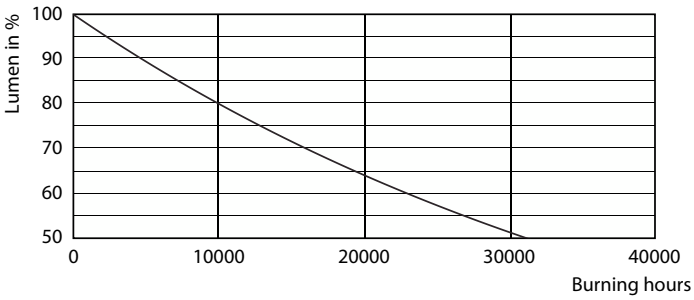

Lumen Maintenance Diagram - CorePro LEDBulbND 7-60W E27 A60 827FR G

© 2025 Signify Holding Alle Rechte vorbehalten. Signify gibt keine Zusicherungen und übernimmt keine Garantie bezüglich der Richtigkeit oder Vollständigkeit der in diesem Dokument enthaltenen Informationen und haftet nicht für Handlungen, die im Vertrauen darauf ausgeführt werden. Die in diesem Dokument vorgestellten Informationen sind, sofern keine anderslautende Vereinbarung mit Signify besteht, nicht als kommerzielles Angebot gedacht und sind nicht Teil eines Angebots oder Vertrags. Philips und das Philips Schildsymbol sind eingetragene Warenzeichen der Koninklijke Philips N.V.