# CorePro LEDspot MR16/MR11 Niedervolt-Reflektorlampen

## CorePro LED spot ND 4.4-35W MR16 840 36D

CorePro LEDspots eignen sich perfekt für die Akzentbeleuchtung und strahlen ein warmes, mit Halogenlampen vergleichbares Licht ab. Sie sind kompatibel mit den meisten vorhandenen Leuchten mit MR16- oder GU5.3-Fassungen und lassen sich als Nachrüstlösung für Halogen- oder Glühlampen-Spots einsetzen. CorePro LEDspots bieten erhebliche Energieeinsparungen und verringern die Wartungskosten deutlich.

### Hinweise

- Nicht für Gleichspannung geeignet
- Max. 80% Luftfeuchtigkeit
- Min. 10 mm Luftraum beim Deckeneinbau zur Gewährleistung der konstanten Wärmeableitung

### Produkt Daten

| Allgemeine Informationen | |
|---|---|
| **Sockel** | GU5.3 |
| **Nennlebensdauer** | 15.000 Stunde(n) |
| **Schaltzyklus** | 50.000 |
| **Beleuchtungstechnologie** | LED |
| **Referenz für Lichtstrommessung** | Narrow Cone |

| Lichttechnische Daten | |
|---|---|
| **Farbcode** | 840 [CCT of 4000K] |
| **Ausstrahlungswinkel (Nom)** | 36 Grad |
| **Lichtstrom** | 390 lm |
| **Lichtstärke (Nom)** | 750 cd |
| **Lichtfarbe** | Kaltweiß (CW) |
| **Ähnlichste Farbtemperatur** | 4000 K |
| **Nennlichtausbeute (Nom)** | 88,00 lm/W |
| **Farbkonsistenz** | <6 |
| **Farbwiedergabeindex (CRI)** | 80 |

# CorePro LEDspot MR16/MR11 Niedervolt-Reflektorlampen

| | |
|---|---|
| **Restlichtstrom am Ende der Nennlebensdauer (Nom.)** | 70 % |
| **Lichtstrom im 90° -Kegel (Nennwert)** | 390 lm |
| **Photobiologische Sicherheit gemäß EN 62471** | RG1 |

### Betrieb und Elektrik

| | |
|---|---|
| **Netzfrequenz** | - Hz |
| **Eingangsfrequenz** | - Hz |
| **Systemleistung** | 4,4 W |
| **Lampenstrom (Nom)** | 520 mA |
| **Äquivalente Leistung** | 35 W |
| **Startzeit (Nom)** | 0,5 s |
| **Aufwärmzeit bis 60 % Licht** | 0.5 s |
| **Leistungsfaktor (Bruchteil)** | 0.6 |
| **Spannung (Nom)** | ac electronic 12 V |

### Temperatur

| | |
|---|---|
| **Gehäusetemperatur (Nom)** | 85 °C |

### Lichtregelung und Dimmen

| | |
|---|---|
| **Dimmbar** | Nein |

### Mechanik und Gehäuse

| | |
|---|---|
| **Kolbenform** | MR16 |
| **Nettogewicht (Stück)** | 0,045 kg |

### Genehmigung und Anwendung

| | |
|---|---|
| **Energieeffizienzklasse** | F |
| **Geeignet für Akzentbeleuchtung** | Ja |
| **Energieverbrauch kWh/1.000 Std.** | 5 kWh |
| **EPREL-Registrierungsnummer** | 421458 |
| **CE-Zeichen** | Ja |
| **EU RoHS-konform** | Ja |
| **EyeComfort** | Ja |

### Anwendungsbedingungen

| | |
|---|---|
| **ist eine Verwendung in geschlossenen Leuchten möglich** | No |

### Produktdaten

| | |
|---|---|
| **Bestell-Produktname** | CorePro LED spot ND 4.4-35W MR16 840 36D |
| **Gesamtbezeichnung des Produkts** | CorePro LED spot ND 4.4-35W MR16 840 36D |
| **Gesamt-Produktcode** | 871951430708700 |
| **Bestellcode** | 30708700 |
| **Material-Nr. (12NC)** | 929002494702 |
| **Anzahl pro Verpackung** | 1 |
| **EAN/UPC – Produkt/Kiste** | 8719514307087 |
| **Zähler - Pakete pro Außenkarton** | 10 |
| **EAN Umverpackung** | 8719514307094 |

## Abmessungsskizzen

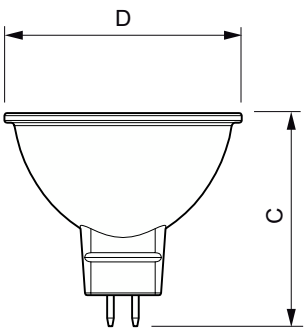


| Product | D | C |
|---|---|---|
| CorePro LED spot ND 4.4-35W MR16 840 36D | 50,5 mm | 45,5 mm |

# CorePro LEDspot MR16/MR11 Niedervolt-Reflektorlampen

## Photometrische Data

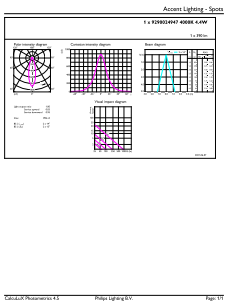

Accent Lighting Spots - CorePro LED spot ND 4.4-35W MR16 840 36D

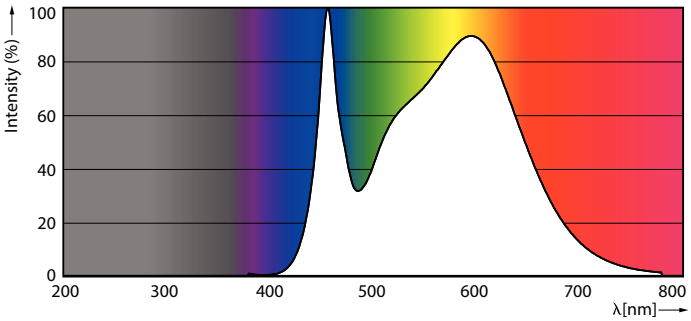


Spectral Power Distribution Colour - CorePro LED spot ND 4.4-35W MR16 840 36D

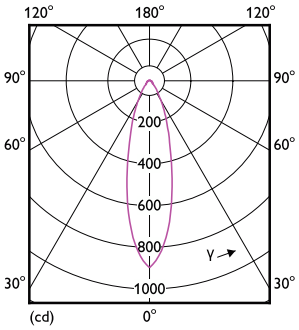


Light Distribution Diagram - CorePro LED spot ND 4.4-35W MR16 840 36D

## Lebensdauer

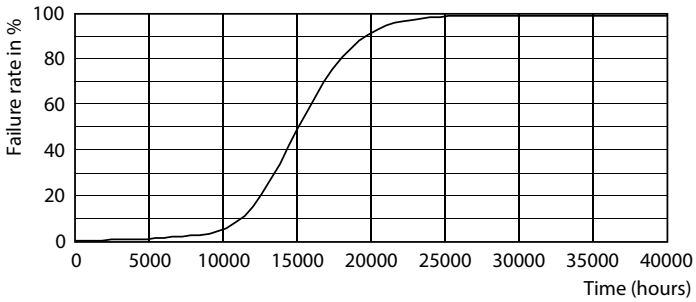


Life Expectancy Diagram

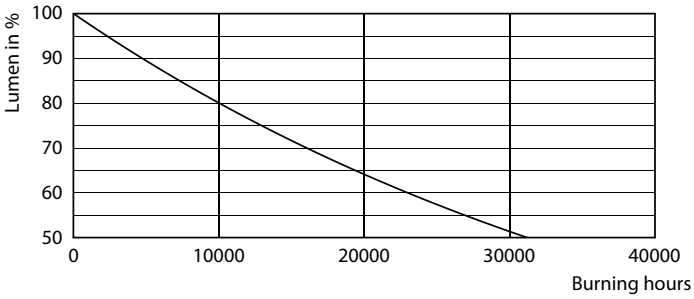


Lumen Maintenance Diagram - CorePro LED spot ND 4.4-35W MR16 840 36D

© 2025 Signify Holding Alle Rechte vorbehalten. Signify gibt keine Zusicherungen und übernimmt keine Garantie bezüglich der Richtigkeit oder Vollständigkeit der in diesem Dokument enthaltenen Informationen und haftet nicht für Handlungen, die im Vertrauen darauf ausgeführt werden. Die in diesem Dokument vorgestellten Informationen sind, sofern keine anderslautende Vereinbarung mit Signify besteht, nicht als kommerzielles Angebot gedacht und sind nicht Teil eines Angebots oder Vertrags. Philips und das Philips Schildsymbol sind eingetragene Warenzeichen der Koninklijke Philips N.V.