Lampes MASTER LEDspot Expert Color GU5,3 IRC 92 DIM

MASTER LED ExpertColor 7.5-43W MR16 940 36D

Le spot MASTER LEDspot LV ExpertColor crée une ambiance chaleureuse et confortable dans les établissements hôteliers, les habitations et les restaurants. Une telle atmosphère est due à un éclairage de qualité supérieure présentant un spectre lumineux personnalisé, une valeur IRC élevée et une fonction de gradation en profondeur. Résultat ? Un magnifique éclairage esthétique. De plus, la conception innovante de la lentille sans bord s'adapte à la plupart des décors intérieurs, grâce à son aspect propre et soigné. Vous pouvez par ailleurs tirer parti de la gamme complète ExpertColor, qui comprend également les lampes LEDspot MV et LEDspot PAR.

Données du produit

Informations générales	
Culot	GU5.3
Durée de vie nominale	40 000 h
Nombre de cycles d'allumage	50 000
Type de lampe	LED
Référence de mesure de flux	Narrow Cone

Données techniques de l'éclairage	
Code couleur	940 [CCT of 4000K]
Angle du faisceau (nom.)	36 degré(s)
Flux lumineux	520 lm
Intensité lumineuse (nom.)	1 650 cd
Désignation de la couleur	Blanc froid (CW)

Température de couleur corrélée (nom.)	4000 K
Efficacité lumineuse (nominale)	69,00 lm/W
Cohérence des couleurs	<3
Indice de rendu de couleur (IRC)	92
LLMF à la fin de la durée de vie nominale (nom.)	70 %
Flux lumineux dans un cône à 90 ° (nominal)	520 lm
Sécurité photobiologique selon EN 62471	RG1

Fonctionnement et électricité	
Fréquence linéaire	- Hz
Fréquence d'entrée	- Hz
Consommation électrique	7,5 W
Courant lampe (nom.)	720 mA

Lampes MASTER LEDspot Expert Color GU5,3 IRC 92 DIM

Puissance équivalente	43 W
Heure de démarrage (nom.)	0,5 s
Temps de chauffe à 60 %	0.5 s
Facteur de puissance (fraction)	0.7
Tension (nom.)	ac electronic 12 V

Température

Température maximale du produit (nom.)	93 °C

Commandes et gradation

Variation de l'intensité lumineuse	Uniquement avec certains variateurs

Mécanique et boîtier

Forme de la lampe	MR16
Poids net (pièce)	0,052 kg

Approbation et application

Classe d'efficacité énergétique	G
Adapté à l'éclairage d'accentuation	Oui
Consommation d'énergie kWh/1 000 h	8 kWh
Numéro d'enregistrement EPREL	624219
Marquage CE	Oui
Conforme à RoHS	Oui
EyeComfort	Oui

Conditions d'application

peut-il être utilisé dans des luminaires fermés ?	No

Données du produit

Nom du produit de la commande	MAS LED ExpertColor 7.5-43W MR16 940 36D
Nom de produit complet	MASTER LED ExpertColor 7.5-43W MR16 940 36D
Code EOC	871951435875100
Code de commande	35875100
Code 12NC	929003080202
Numérateur - Quantité par kit	1
Code EAN – Produit/Boîte	8719514358751
Conditionnement par carton	10
Codes EAN/UPC - Boîte	8719514358768

Schéma dimensionnel

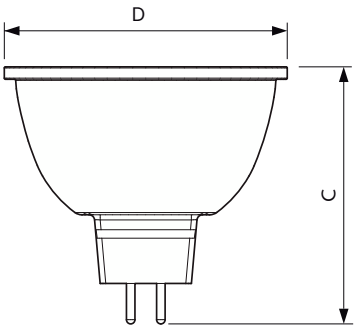

Product	D	C
MAS LED ExpertColor 7.5-43W MR16 940 36D	50,5 mm	46 mm

Données photométriques

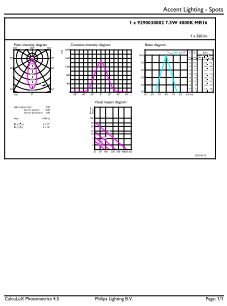

Accent Lighting Spots - MAS LED ExpertColor 7.5-43W MR16 940 36D

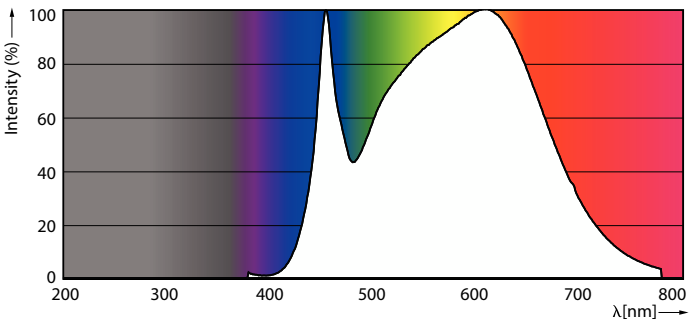

Spectral Power Distribution Colour - MAS LED ExpertColor 7.5-43W MR16 940 36D

Lampes MASTER LEDspot Expert Color GU5,3 IRC 92 DIM

Données photométriques

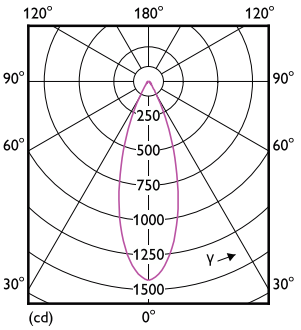

Light Distribution Diagram - MAS LED ExpertColor 7.5-43W MR16 940 36D

Durée de vie

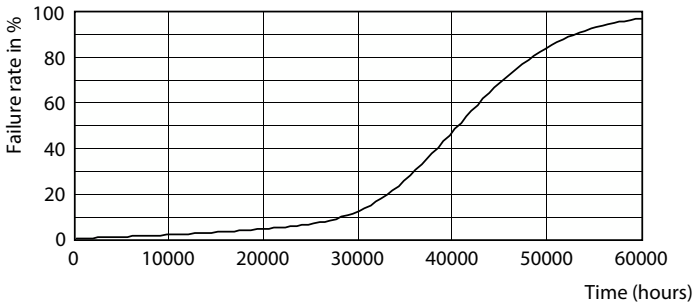

Life Expectancy Diagram

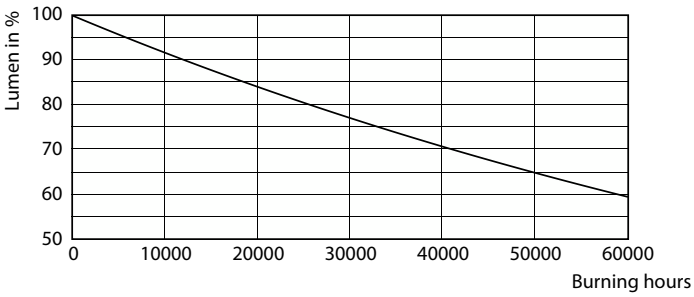

Lumen Maintenance Diagram - MAS LED ExpertColor 7.5-43W MR16 940 36D

© 2023 Signify Holding Tous droits réservés. Signify ne fait aucune déclaration ni ne donne aucune garantie concernant la précision ou l'exhaustivité des informations ci-incluses et ne pourra être tenue responsable d'une quelconque action prise en conséquence. Les informations présentées dans ce document ne constituent pas une offre commerciale et ne font partie d'aucun devis ni d'aucun contrat, sauf convention contraire avec Signify. Philips et l'emblème Philips Shield sont des marques déposées de Koninklijke Philips N.V.