PHILIPS

Armaturer

Rigtige professionelle vælger Philips

REAL PROs REAL QUALITY

Februar 2022

Produktnyheder fra Philips

KeyLine

KeyLine er et minimalistisk linjearmatur med et højt lysudbytte. Serien kommer i forskellige længder samt vinkelstykker, der gør det nemt at skabe den ønskede belysningsløsning. KeyLine kommer også med en lang række tilbehør, så du kan skabe det perfekte udtryk.

Se mere på side 9-11.

Ny CoreLine Væg/Loft

Den nye generation af CoreLine væg- og loftarmaturer har højere effektivitet (lm/W), bedre levetid samt mulighed for multilumen/multicolor. Derudover fås den nye generation med et væld af tilbehør, der muliggør forskellige dekorative designs.

Se mere på side 20.

Ny Ledinaire Projektør

Ledinaire Projektør er en prisvenlig basisprojektør som giver dig yderligere fordele end tidligere, heriblandt større udvalg af wattage og farvetemperatur, mulighed for PIR-sensor samt en ny montagebøjle med 360°-rotation for lettere installation.

Se mere på side 44-45.

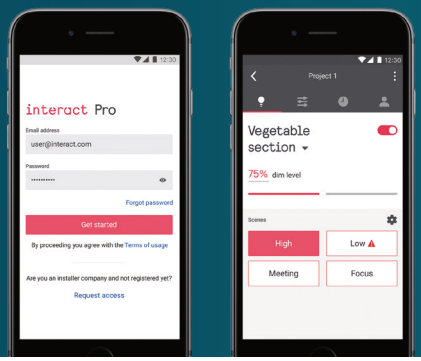

Interact Ready

Interact Pro giver dig en smart, omkostningseffektiv og trådløs belysningsløsning. Lysstyringssystemet er skalérbart og består af tre niveauer: Fra enkel og smart belysning, til et fuldt integreret system med IoT. Interact Pro fungerer med alle Interact Ready-armaturer og sensorer.

Se mere på side 46-49.

Indhold

Indbygningsarmaturer	4-6
Påbygningsarmaturer	7-8
Nedhængte armaturer	9-11
Stænktætte armaturer (IP44)	12
Downlights	13-18
3-fasede skinnespots	19
Væg- og loftarmaturer	20-21
Skinnesystemer	22-23
Industriarmaturer	24-27
Grundarmaturer	28-29
Highbay-armaturer	30-33
Vejarmaturer	34-35
Park- og stiarmaturer	36-40
Pullerter	41-42
Projektører	43-45
Interact Ready	46-49
Kontaktpersoner hos Signify	50

CoreLine Panel

Dimensioner for 60 x 60 cm

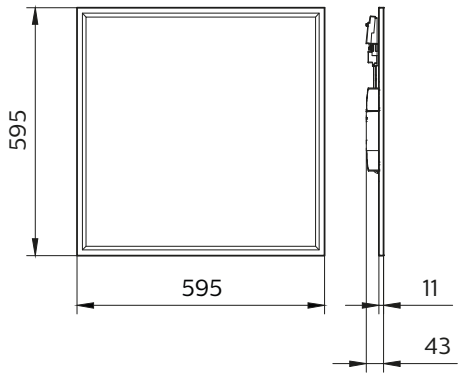

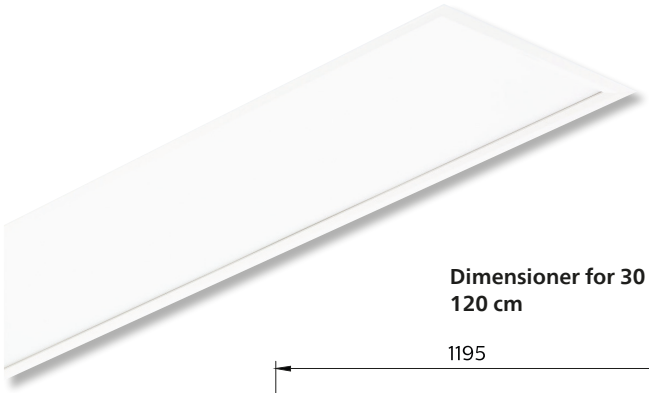

Dimensioner for 30 x 120 cm

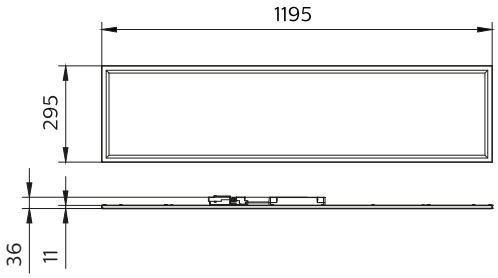

CoreLine Panel er for dig, der ønsker et effektivt panel i høj kvalitet til indbygning. Det opfylder alle krav til kontorbelysning med mulighed for DALI-dæmpning og lav blænding UGR<19.

- Levetid: 50.000 timer
- Effektivitet: Op til 125 lm/W
- Vælg mellem 3000 og 4000 K
- Vælg UGR<19 over kontorpladser
- 60 x 60cm eller 30 x 120cm
- Versioner med mulighed for ændring af lumen- og kelvin-værdier

indoor | 220V 240V | 50.000 t L80 | IK03 | IP20 IP44 | Maks. 40°C Min. -10°C | 650°C 30s | Ra > 80 | Mac-Adams < 3 | 5 års garanti

	Produktbeskrivelse	EAN-nummer
CoreLine	CoreLine Panel RC132V Gen4 60x60 3400lm/830 35W UGR<19 DALI	8710163360461
	CoreLine Panel RC132V Gen4 60x60 3600lm/840 35W UGR<19 DALI	8710163360454
	CoreLine Panel RC132V Gen4 60x60 3400lm/830 33W UGR<19	8710163360423
	CoreLine Panel RC132V Gen4 60x60 3600lm/840 33W UGR<19	8710163360416
	CoreLine Panel RC132V Gen4 60x60 3400lm/830 33W	8710163360362
	CoreLine Panel RC132V Gen4 60x60 3600lm/840 33W	8710163360355
	CoreLine Panel RC132V Gen4 60x60 3600lm-4300lm/830-840 UGR<19	8710163360546
	CoreLine Panel RC132V Gen4 30x120 3600lm-4300lm/830-840 UGR<19	8710163360560
Tilbehør	Påbygningsramme RC132Z til CoreLine 60x60	8718696073308
	Påbygningsramme RC132Z til CoreLine 30x120	8718696073322
	Justerbart wiresæt RC132Z SME-3 Hvid inkl. roset og ledning	8710163362700
	Justerbart wiresæt RC132Z SME-4 Hvid inkl. roset og ledning til DALI	8710163362717
	Beslag til gipsloft RC132Z SMB-PLC	8710163362694

CoreLine Indbyg

Dimensioner for 60 x 60 cm

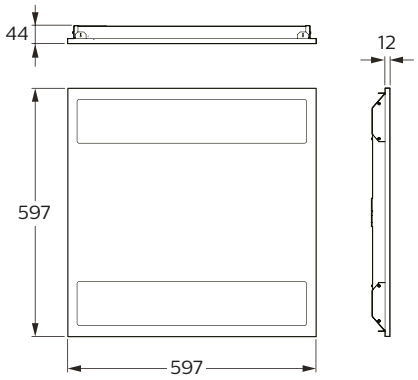

Med den nye CoreLine Indbyg opnås forbedret levetid, større lumenudbytte, højere effektivitet (lm/W), mulighed for at skifte lumen med multi-lumen og ingen flicker.

- Levetid: 50.000 timer
- Effektivitet: Op til 140 lm/W
- Vælg mellem 3000 og 4000 K
- Multi-lumen: 2800 lm - 3400 lm - 4000 lm og 3100 lm - 3700 lm - 4300 lm
- Vælg UGR<19 over kontorpladser
- 60 x 60 eller 30 x 120cm

Dimensioner for 30 x 120 cm

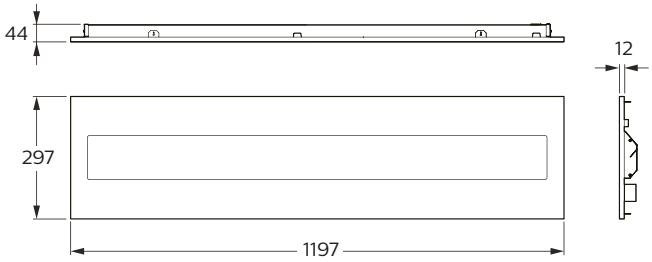

indoor | 220V 240V | 50.000 t L80 | IP20 IP44 | IK03 | Ta 25°C | Maks. 40°C Min. -10°C | 650°C 30s | Ra > 80 | Mac-Adams < 3 | 5 års garanti

	Produktbeskrivelse	EAN-nummer
CoreLine	CoreLine Indbyg RC136B 60x60 2800lm-3400lm-4000lm/830 UGR<19 DALI	8719514512207
	CoreLine Indbyg RC136B 60x60 3100lm-3700lm-4300lm/840 UGR<19 DALI	8719514512214
	CoreLine Indbyg RC136B 60x60 3100lm-3700lm-4300lm/840 UGR<19	8719514512184
	CoreLine Indbyg RC136B 60x60 3100lm-3700lm-4300lm/840 DALI	8719514512191
	CoreLine Indbyg RC136B 60x60 2800lm-3400lm-4000lm/830	8719514512160
	CoreLine Indbyg RC136B 60x60 3100lm-3700lm-4300lm/840	8719514512177
	CoreLine Indbyg RC136B 30x120 2800lm-3400lm-4000lm/830 UGR<19 DALI	8719514512221
	CoreLine Indbyg RC136B 30x120 3100lm-3700lm-4300lm/840 UGR<19 DALI	8719514512238
Tilbehør	Påbygningsramme til CoreLine Indbyg 60x60	8718696073308
	Påbygningsramme til CoreLine indbyg 30x120	8718696073322
	Justerbart wiresæt RC132Z SME-3 Hvid inkl. roset og ledning	8710163362700
	Justerbart wiresæt RC132Z SME-4 Hvid inkl. roset og ledning til DALI	8710163362717

Ledinaire Panel

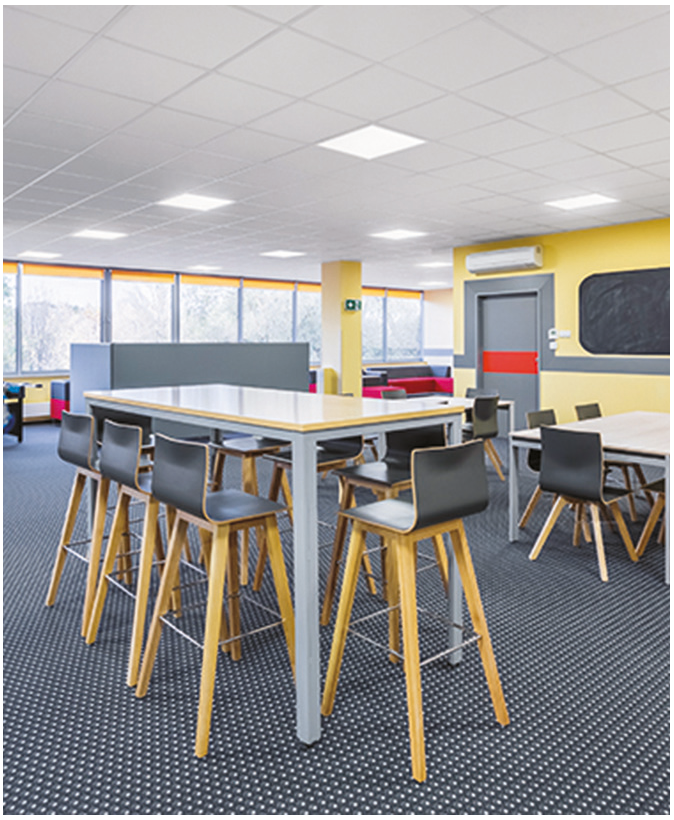

60 x 60 cm

Ledinaire Panel er et basispanel, der opfylder grundbehovet for indbyggede armaturer. Du får et panel af Philips-kvalitet, der både kan anvendes over kontorpladser eller som almen kontorbelysning.

- Levetid: 50.000 timer
- Effektivitet: Op til 100 lm/W
- Vælg mellem 3000 og 4000 K
- Vælg UGR<19 over kontorpladser
- 60 x 60cm

Dimensioner for 60 x 60 cm

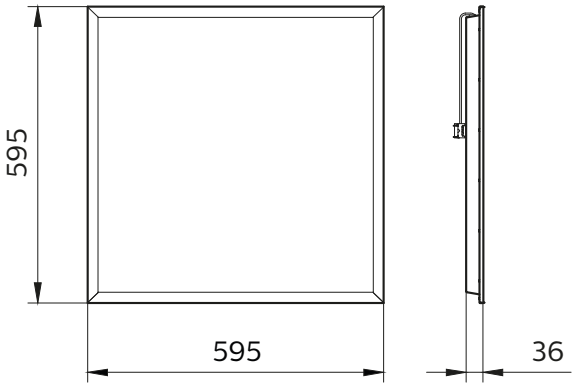

	Produktbeskrivelse	EAN-nummer
Ledinaire	Ledinaire Panel RC065B 60x60 3400lm/830 34W UGR<19	8719514530652
	Ledinaire Panel RC065B 60x60 3400lm/830 34W	8719514530669
	Ledinaire Panel RC065B 60x60 3400lm/840 38W UGR<19	8718699386474
	Ledinaire Panel RC065B 60x60 3400lm/840 38W	8718699791803
Tilbehør	Påbygningsramme RC065Z til Ledinaire 60x60	8710163362724
	Wiresæt RC065Z til Ledinaire Panel	8710163362748

CoreLine Påbyg

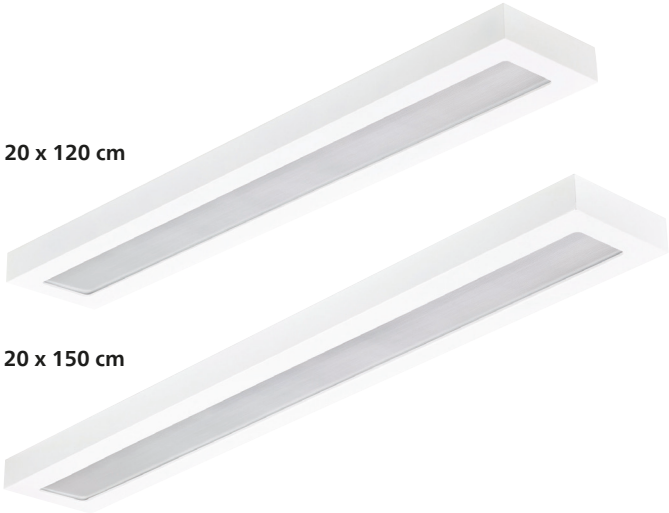

Dimensioner for 20 x 120 cm

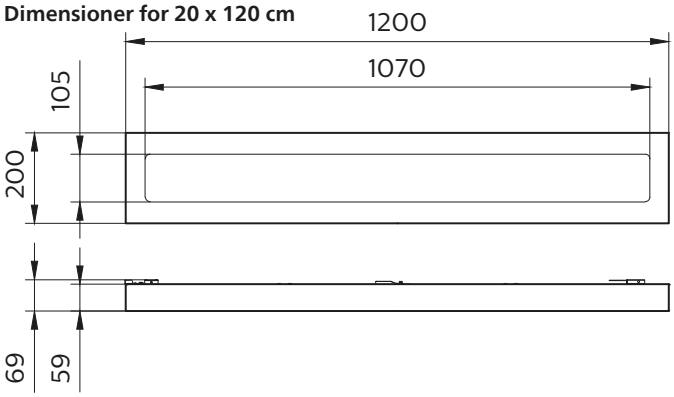

Dimensioner for 20 x 150 cm

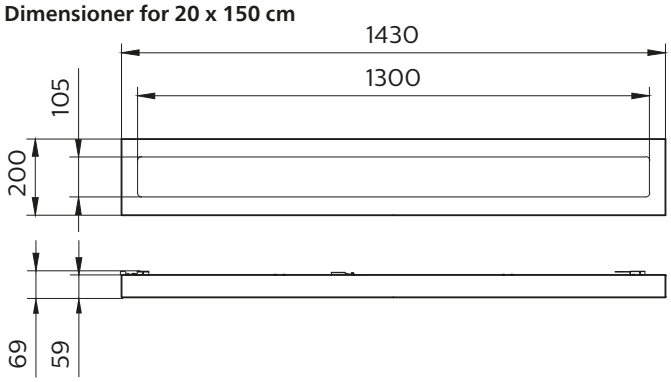

Med den nye CoreLine Påbyg opnås forbedret levetid, større lumenudbytte, højere effektivitet (lm/W), mulighed for at skifte lumen med multi-lumen og ingen flicker.

- Levetid: 50.000 timer
- Effektivitet: Op til 140 lm/W
- Vælg mellem 3000 og 4000 K
- Multi-lumen: 2800 lm - 3400 lm - 4000 lm og 3100 lm - 3700 lm - 4300 lm
- Vælg UGR<19 over kontorpladser
- 20 x 120 og 20 x 150cm

indoor | 220V 240V | 50.000 t L80 | IP20 | IK03 | Ta 25°C | Maks. 40°C Min. -10°C | 650°C 30s | Ra > 80 | Mac-Adams < 3 | 5 års garanti

	Produktbeskrivelse	EAN-nummer
CoreLine	CoreLine Påbyg SM136V 20x120 2800lm-3400lm-4000lm/830 UGR<19 DALI	8719514512344
	CoreLine Påbyg SM136V 20x120 3100lm-3700lm-4300lm/840 UGR<19 DALI	8719514512351
	CoreLine Påbyg SM136V 20x120 2800lm-3400lm-4000lm/830	8719514512306
	CoreLine Påbyg SM136V 20x120 3100lm-3700lm-4300lm/840	8719514512313
	CoreLine Påbyg SM136V 20x120 3100lm-3700lm-4300lm/840 DALI	8719514512337
	CoreLine Påbyg SM136V 20x150 2800lm-3400lm-4000lm/830 UGR<19 DALI	8719514512399
	CoreLine Påbyg SM136V 20x150 3100lm-3700lm-4300lm/840 UGR<19 DALI	8719514512405
	CoreLine Påbyg SM136V 20x150 3100lm-3700lm-4300lm/840 UGR<19	8719514512382
	CoreLine Påbyg SM136V 20x150 2800lm-3400lm-4000lm/830	8719514512368
	CoreLine Påbyg SM136V 20x150 3100lm-3700lm-4300lm/840	8719514512375

Ledinaire Påbyg

20 x 120 cm

Ledinaire Påbyg er et basisarmatur, der opfylder grundbehovet for påbygningsarmaturer.
Du får et armatur af Philips-kvalitet med 4000 K.

- Levetid: 50.000 timer
- Effektivitet: 94 lm/W
- 4000 K
- 20 x 120cm

Dimensioner i mm

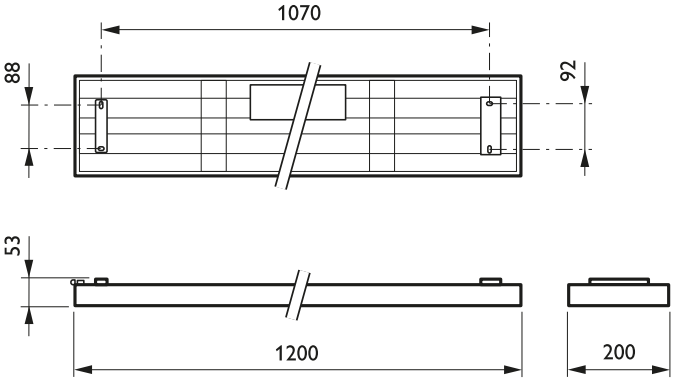

	Produktbeskrivelse	EAN-nummer
Ledinaire	Ledinaire Påbyg SM060C 20x120 3400lm/840 36W	8718696069622
	Ledinaire Påbyg SM060C 20x120 3400lm/840 34W OC/UGR<19	8710163350394

KeyLine

KeyLine er et nedhængt lyslinjearmatur med et minimalistisk design og et højt lysudbytte. Serien er ideel til anvendelser inden for kontor, detailhandel og skoler. Vær opmærksom på, at endestykker og koblingsstykker købes separat.

- Levetid: 50.000 timer
- Effektivitet: Op til 130 lm/W
- Vælg mellem 3000 og 4000 K
- Vælg mellem 2700-5000 lm

Dimensioner for vinkelstykke 60x60

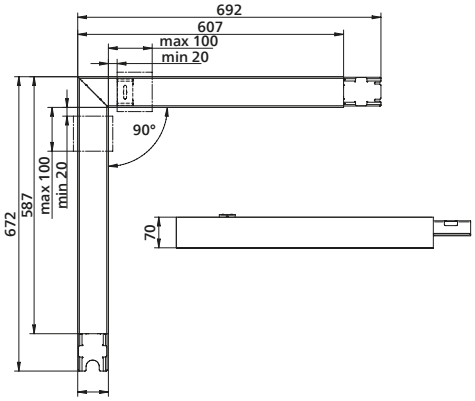

Dimensioner for 600 mm

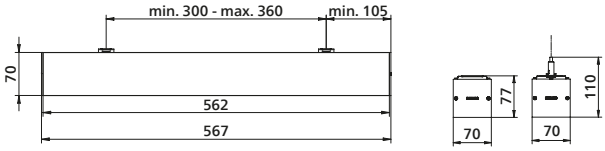

Dimensioner for 1.200 mm

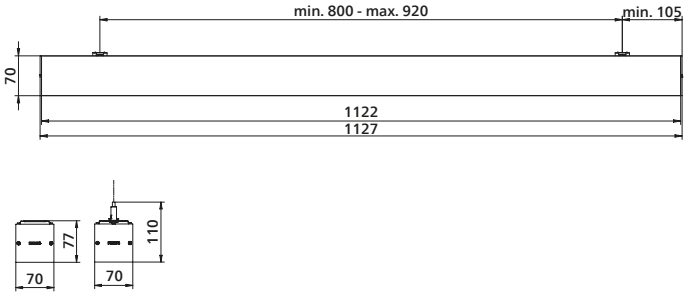

Dimensioner for 1.500 mm

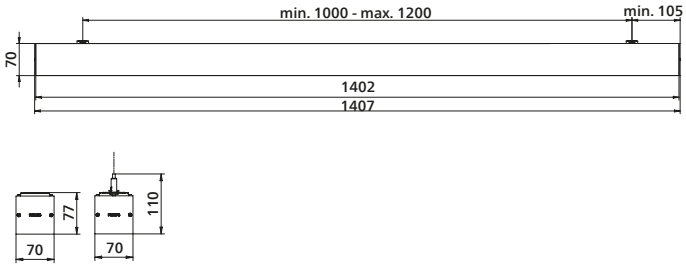

CE | EN | indoor | 220V 240V | 50.000 t L80 | IP20 | IK02 | Maks. 40°C Min. 10°C | 650°C 30s | Ra > 80 | Mac-Adams < 3 | 5 ars garanti

	Produktbeskrivelse	EAN-nummer
KeyLine	KeyLine SM350C 600mm (Fås kun på forespørgsel)	SM350CI
	KeyLine SM350C 4000lm/830 1200mm Alu UGR<19	8719514624399
	KeyLine SM350C 4000lm/830 1200mm Hvid UGR<19	8719514701199
	KeyLine SM350C 4000lm/830 1200mm Sort UGR<19	8719514624238
	KeyLine SM350C 4000lm/840 1200mm Alu UGR<19	8719514624245
	KeyLine SM350C 4000lm/840 1200mm Hvid UGR<19	8719514624252
	KeyLine SM350C 4000lm/840 1200mm Sort UGR<19	8719514624153
	KeyLine SM350C 4000lm/830 DALI 1200mm Alu UGR<19	8719514624160
	KeyLine SM350C 4000lm/830 DALI 1200mm Hvid UGR<19	8719514624344
	KeyLine SM350C 4000lm/830 DALI 1200mm Sort UGR<19	8719514624351
	KeyLine SM350C 4000lm/840 DALI 1200mm Alu UGR<19	8719514968707
	KeyLine SM350C 4000lm/840 DALI 1200mm Hvid UGR<19	8719514624177
	KeyLine SM350C 4000lm/840 DALI 1200mm Sort UGR<19	8719514624184
	KeyLine SM350C 3400lm/840 1500mm Alu UGR<19	8719514624405
	KeyLine SM350C 3400lm/840 1500mm Hvid UGR<19	8719514624412
	KeyLine SM350C 3400lm/840 1500mm Sort UGR<19	8719514624429
	KeyLine SM350C 5000lm/840 1500mm Alu UGR<19	8719514624436
	KeyLine SM350C 5000lm/840 1500mm Hvid UGR<19	8719514624443
	KeyLine SM350C 5000lm/840 1500mm Sort UGR<19	8719514624450
	KeyLine SM350C 3400lm/840 DALI 1500mm Alu UGR<19	8719514624467
	KeyLine SM350C 3400lm/840 DALI 1500mm Hvid UGR<19	8719514624474
	KeyLine SM350C 3400lm/840 DALI 1500mm Sort UGR<19	8719514624481
	KeyLine SM350C 5000lm/840 DALI 1500mm Alu UGR<19	8719514624498
	KeyLine SM350C 5000lm/840 DALI 1500mm Hvid UGR<19	8719514624504
	KeyLine SM350C 5000lm/840 DALI 1500mm Sort UGR<19	8719514624511
	KeyLine Vinkelstykke SM350X 2700lm/840 DALI 60x60 Alu UGR<19	8719514624528
	KeyLine Vinkelstykke SM350X 2700lm/840 DALI 60x60 Hvid UGR<19	8719514624535
	KeyLine Vinkelstykke SM350X 2700lm/840 DALI 60x60 Sort UGR<19	8719514624542
Tilbehør	KeyLine Endestykker SP350Z Hvid	8719514624054
	KeyLine Endestykker SP350Z Sort	8719514624061
	KeyLine Endestykker SP350Z Alu	8719514624078
	KeyLine Koblingsstykke SP350Z	8719514624085
	KeyLine Beslag til loftmontering SP350Z	8719514624092
	KeyLine Wiresæt inkl. roset SP350Z Hvid	8719514624108
	KeyLine Wiresæt inkl. roset SP350Z Alu	8719514624115
	KeyLine Wiresæt 2-pin SP350Z	8719514624122
	KeyLine Tilledning 3-polet SP350Z C1700P3 Alu 1,7M	8719514624139
	KeyLine Tilledning 5-polet SP350Z C1700P5 Alu 1,7M	8719514624146

KeyLine, et armatur med mange muligheder

Byg et påbygget, standalone KeyLine-armatur

Du skal bruge:

1 x KeyLine-armatur
SM350C 1200mm

1 x Endestykker
SP350Z

1 x Beslag til
loftmontage SP350Z

Byg et nedhængt, standalone KeyLine-armatur

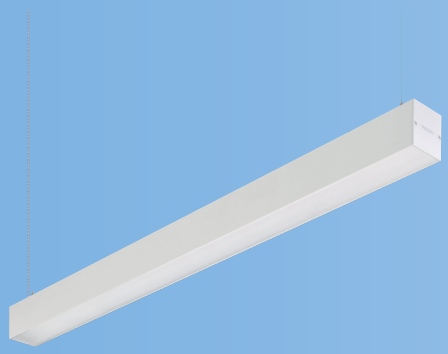

Du skal bruge:

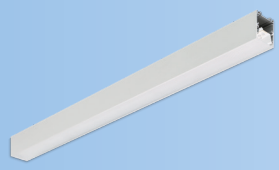

1 x KeyLine-armatur
SM350C 1200mm

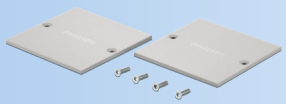

1 x Endestykker
SP350Z

1 x Wiresæt inkl.
roset SP350Z

1 x Tilledning 3-polet SP350Z
C1700P3 1,7M

Byg en påbygget eller nedhængt KeyLine-lyslinje

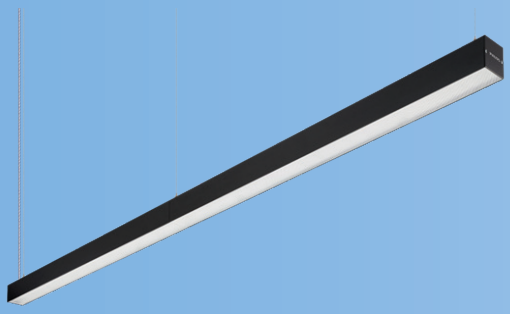

Du skal bruge:

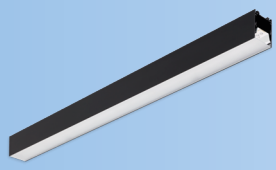

1 x KeyLine-armatur
SM350C 1200mm

1 x Endestykker
SP350Z

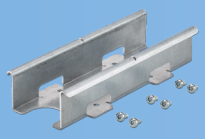

1 x Koblingsstykke
SP350Z

1 x Tilledning 3-polet 1,7M
SP350Z C1700P3 eller 5-polet
SP350Z C1700P5 1,7M

1 x Wiresæt inkl. roset
SP350Z

1 x Wiresæt 2-pin
SP350Z

Påsæt en KeyLine-vinkel

Du skal bruge:

2 x KeyLine-armatur SM350C

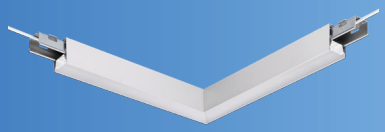

1 x KeyLine-armatur SM350X*

*Koblingsstykker og gennemfortrådning er inkluderet
i SM350X L-hjørnearmatur

CoreLine FastSet IP44

FastSet 602 mm

FastSet 1.160 og 1.440 mm

CoreLine FastSet er et stænktæt IP44-armatur til anvendelse i bl.a. sekundære rum og lagerrum. CoreLine FastSet findes i tre længder og i 3000 K eller 4000 K. Nem installation med 3-faset gennemfortrådning.

- Levetid: 50.000 timer
- Effektivitet: Op til 120 lm/W
- Vælg mellem 3000 og 4000 K
- Findes i tre længder (602mm, 1160mm, 1440mm)
- IP44 stænktæt

Dimensioner for 602, 1.160 og 1.440 mm

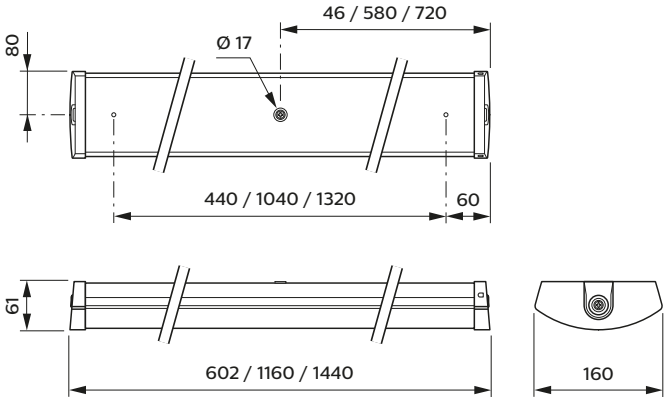

	Produktbeskrivelse	EAN-nummer
CoreLine	FastSet SM150C Stænktæt IP44 2400lm/830 3F Gennemfortrådning 20W 602mm	8718699381240
	FastSet SM150C Stænktæt IP44 2400lm/840 3F Gennemfortrådning 20W 602mm	8718699381233
	FastSet SM150C Stænktæt IP44 4800lm/830 3F Gennemfortrådning 45W 1160mm	8718699381264
	FastSet SM150C Stænktæt IP44 4800lm/840 3F Gennemfortrådning 45W 1160mm	8718699381257
	FastSet SM150C Stænktæt IP44 6000lm/830 3F Gennemfortrådning 55W 1440mm	8718699381288
	FastSet SM150C Stænktæt IP44 6000lm/840 3F Gennemfortrådning 55W 1440mm	8718699381271

CoreLine Downlight

Dimensioner for 1.100 lm

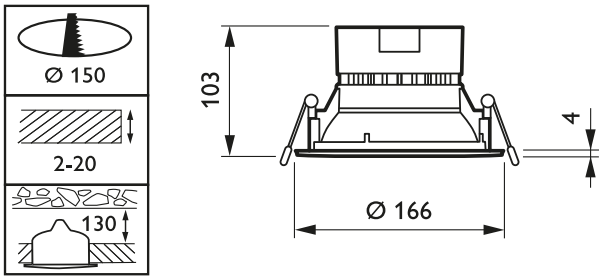

Dimensioner for 2.200 lm

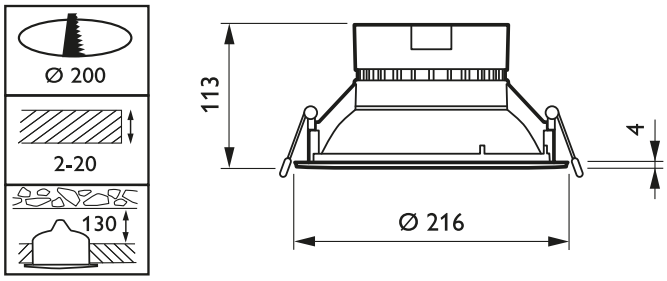

CoreLine Downlight er en kvalitetsdownlight med standardudskæringsmål på 150mm eller 200mm. Brug af 6-polet push-in-stik.

- Levetid: 50.000 timer
- Effektivitet: Op til 100 lm/W
- Vælg mellem 3000 og 4000 K
- Vælg mellem 1100 lm og 2200 lm
- Fås i versioner med DALI-dæmpning, og i IP54-versioner.

	Produktbeskrivelse	EAN-nummer
CoreLine	CoreLine Downlight DN140B 1100lm/830 9,5W Ø150	8710163325804
	CoreLine Downlight DN140B 1100lm/840 9,5W Ø150	8710163325811
	CoreLine Downlight DN140B 2200lm/830 19W Ø200	8710163325842
	CoreLine Downlight DN140B 2200lm/840 19W Ø200	8710163325859
	CoreLine Downlight DN140B 1100lm/830 9,5W Alu optik Ø150	8710163325880
	CoreLine Downlight DN140B 1100lm/840 9,5W Alu optik Ø150	8710163325897
	CoreLine Downlight DN140B 2200lm/830 19W Alu optik Ø200	8710163325927
	CoreLine Downlight DN140B 2200lm/840 19W Alu optik Ø200	8710163325934

Ledinaire Downlight

Ledinaire Downlight er en basisdownlight til anvendelse i bl.a. korridorer, sekundære lokaler og toiletter.
Findes i to udskæringsmål (Ø150 og Ø200).

- Levetid: 50.000 timer
- Effektivitet: Op til 100 lm/W
- Vælg mellem 3000 og 4000 K
- Kommer i 1200 og 2400lm

Dimensioner for 1.200 lm

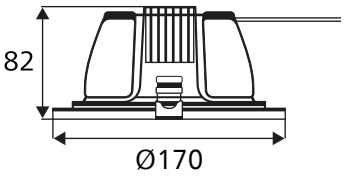

Dimensioner for 2.400 lm

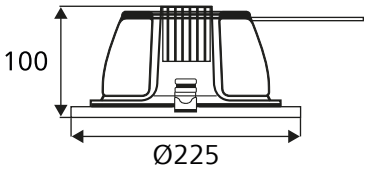

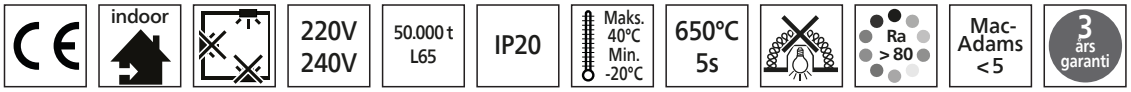

	Produktbeskrivelse	EAN-nummer
Ledinaire	Ledinaire Downlight DN070B 1200lm/830 12W Ø150	8719514353985
	Ledinaire Downlight DN070B 1200lm/840 12W Ø150	8719514354005
	Ledinaire Downlight DN070B 2400lm/830 24W Ø200	8719514354029
	Ledinaire Downlight DN070B 2400lm/840 24W Ø200	8719514354043

CoreLine SlimDownlight

Dimensioner for 1.100 lm indbygget

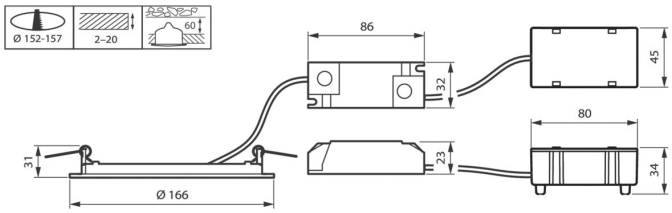

Dimensioner for 2.100 lm indbygget

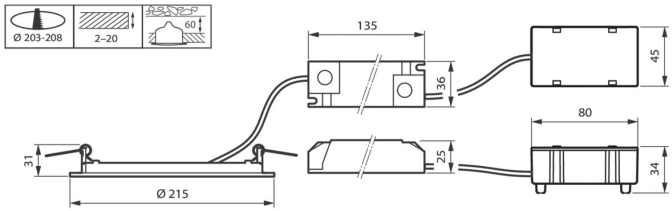

Dimensioner for 1.100 lm påbygget

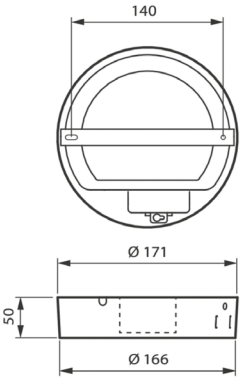

CoreLine SlimDownlight er en ultratynd downlight. Det er derfor perfekt til dig, som skal bruge en downlight til steder med en meget lav indbygningshøjde. Findes både til indbygget og påbygget.

- Levetid: 50.000 timer
- Effektivitet: 100 lm/W
- Vælg mellem 3000 og 4000 K
- Vælg mellem 1000 og 2000 lm
- Lavt design med en indbygningshøjde på 26 mm og 50 mm ved påbygget

	Produktbeskrivelse	EAN-nummer
CoreLine	CoreLine SlimDownlight Indbyg DN145B 1100lm/830 11W Hvid optik Ø152-157	8710163339474
	CoreLine SlimDownlight Indbyg DN145B 1100lm/840 11W Hvid optik Ø152-157	8710163339481
	CoreLine SlimDownlight Indbyg DN145B 2100lm/830 21W Hvid optik Ø203-208	8710163339498
	CoreLine SlimDownlight Indbyg DN145B 2100lm/840 21W Hvid optik Ø203-208	8710163339504
	CoreLine SlimDownlight Påbyg DN145C 1100lm/830 11W Hvid optik Ø171	8710163339511
	CoreLine SlimDownlight Påbyg DN145C 1100lm/840 11W Hvid optik Ø171	8710163339528

Ledinaire SlimDownlight

DN065B

DN065B Kvadratisk

DN065C

Dimensioner for Ø150 (Inkl. Dip Switch)

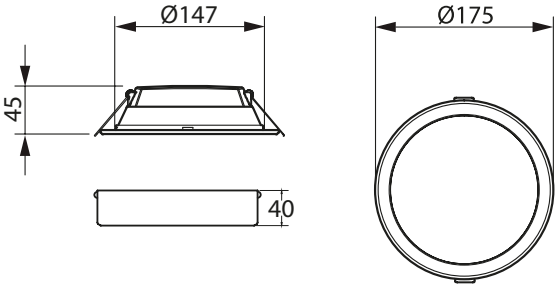

Dimensioner for Ø200 (Inkl. Dip Switch)

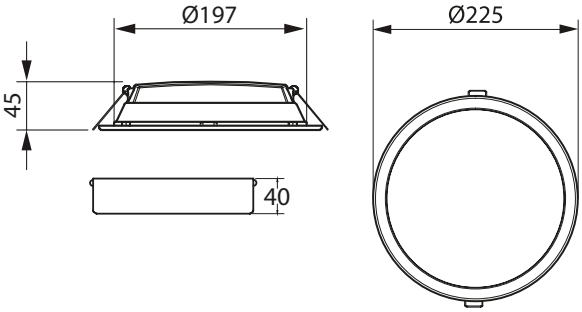

Ledinaire SlimDownlight er en ideel løsning til anvendelser, hvor der er behov for et produkt af god kvalitet. Den nye serie kommer med 3-trins dip switch, der giver mulighed for at skifte mellem farvetemperaturer uden at udskifte armaturet.

- Levetid: 50.000 timer
- Effektivitet: op til 90 lm/W
- Vælg mellem 3000 og 4000 K, eller vælg Dip switch-versionen, for at kunne skifte mellem tre farver (3000 K, 4300 K og 6500 K).
- Vælg mellem 1000, 1200 eller 2000 lm
- Fås i fire størrelser (Ø150, Ø175, Ø200 og Ø225)

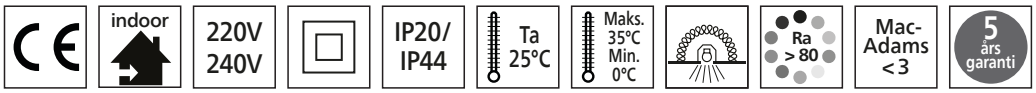

	Produktbeskrivelse	EAN-nummer
Ledinaire	Ledinaire SlimDownlight DN065B 1000lm/830 10,5W 220V Ø150	8719514328907
	Ledinaire SlimDownlight DN065B 1000lm/840 10,5W 220V Ø150	8719514328921
	Ledinaire SlimDownlight DN065B 1900lm/830 19,5W 220V Ø200	8719514328945
	Ledinaire SlimDownlight DN065B 2000lm/840 19,5W 220V Ø200	8719514328969
	Ledinaire SlimDownlight DN065B 2000lm/830 10,5W 220V Ø150 Kvadratisk	8719514328983
	Ledinaire SlimDownlight DN065B 2000lm/840 10,5W 220V Ø150 Kvadratisk	8719514329003
	Ledinaire Downlight Påbyg DN065C 1000lm/830 10,5W 220V Ø175	8719514329027
	Ledinaire Downlight Påbyg DN065C 1000lm/840 10,5W 220V Ø175	8719514329041
	Ledinaire Downlight Påbyg DN065C 2000lm/830 19,5W 220V Ø225	8719514329065
	Ledinaire Downlight Påbyg DN065C 2000lm/840 19,5W 220V Ø225	8719514329089
	Ledinaire Downlight DN065 1200lm 3000K/4300K/6500K 3-farve dip switch 14W Hvid optik Ø150	8719514329102
	Ledinaire Downlight DN065 2000lm 3000K/4300K/6500K 3-farve dip switch 24W Hvid optik Ø200	8719514329126

Ledinaire ClearAccent

Dimensioner for RS060B fast

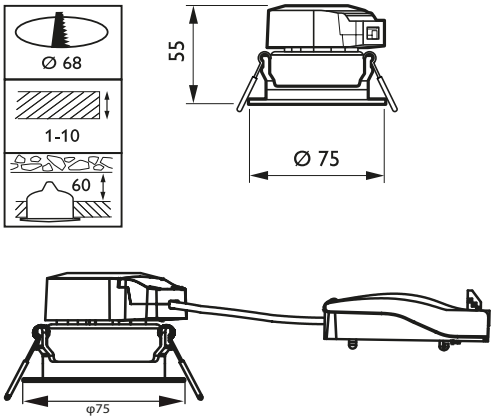

Dimensioner for RS061B justérbar

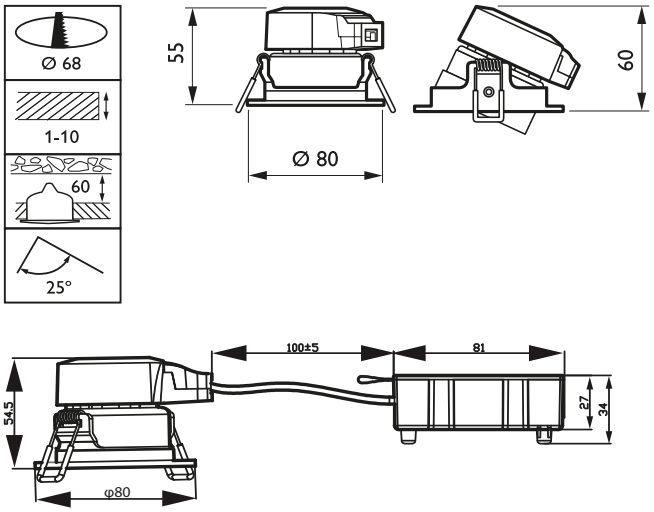

Ledinaire ClearAccent er et indbygningsspot egnet til accentbelysning. Den nye version kommer med gennemfortrådning, hvilket gør installationen nemmere. Serien er velegnet til kontorer, klasseværelser, korridorer og gangarealer.

- Levetid: 50.000 timer
- Effektivitet: 83 lm/W
- Vælg mellem 2700 og 3000 K
- Lumen: 500 lm

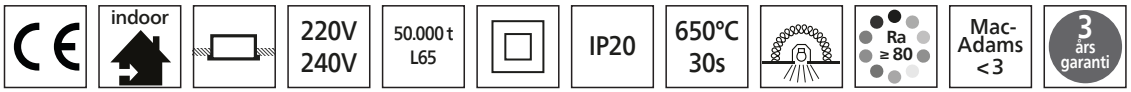

	Produktbeskrivelse	EAN-nummer
Ledinaire	Ledinaire ClearAccent Indbygningsspot RS060B LILO 500lm/827 6W Hvid Ø68	8719514331112
	Ledinaire ClearAccent Indbygningsspot RS060B LILO 500lm/830 6W Hvid Ø68	8719514331136
	Ledinaire ClearAccent Indbygningsspot RS061B LILO 500lm/827 6W Hvid Kipbar Ø68	8719514331051
	Ledinaire ClearAccent Indbygningsspot RS061B LILO 500lm/830 6W Hvid Kipbar Ø68	8719514331075

CoreLine Skinnespot

Armaturerne i CoreLine Skinnespot-serien 1:1-erstatter metalhalogener. De fungerer med 3F-skinner og gør det derfor nemt at opgradere til LED. Serien er specielt egnet til detailhandel grundet farvegengivelse på RA90.

- Levetid: 50.000 timer
- Effektivitet: 111 lm/W
- Vælg mellem et hvidt eller sort armatur
- Farvegengivelse: RA90
- Vælg mellem 24 og 36 graders spredning

Dimensioner

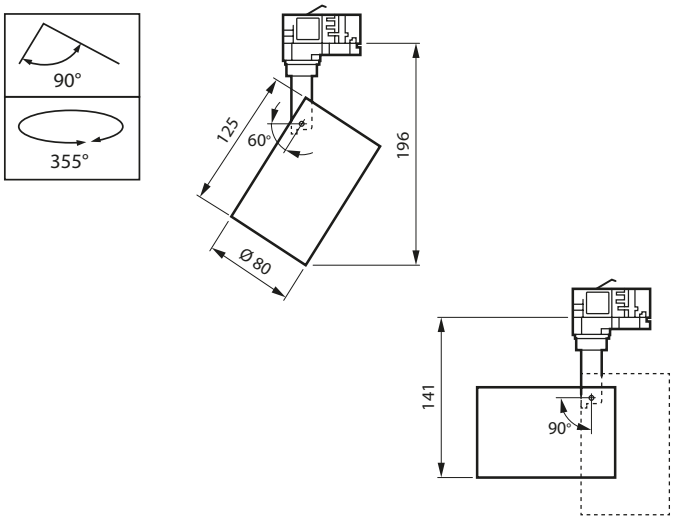

CE | indoor | 220V 240V | 50.000 t L70 | IP20 | IK03 | 650°C 30s | Maks. 40°C Min. -20°C | RA 90 | Mac-Adams <3 | 5 års garanti

	Produktbeskrivelse	EAN-nummer
CoreLine	CoreLine Skinnespot ST150T 3000lm/930 30W 24° 3F Sort	8719514528550
	CoreLine Skinnespot ST150T 3000lm/940 27W 24° 3F Sort	8719514528567
	CoreLine Skinnespot ST150T 3000lm/930 30W 24° 3F Hvid	8719514528574
	CoreLine Skinnespot ST150T 3000lm/940 27W 24° 3F Hvid	8719514528581
	CoreLine Skinnespot ST150T 3000lm/930 30W 36° 3F Sort	8719514528598
	CoreLine Skinnespot ST150T 3000lm/940 27W 36° 3F Sort	8719514528604
	CoreLine Skinnespot ST150T 3000lm/930 30W 36° 3F Hvid	8719514528611
	CoreLine Skinnespot ST150T 3000lm/940 27W 36° 3F Hvid	8719514528628

CoreLine Væg- og loftarmatur

Dimensioner

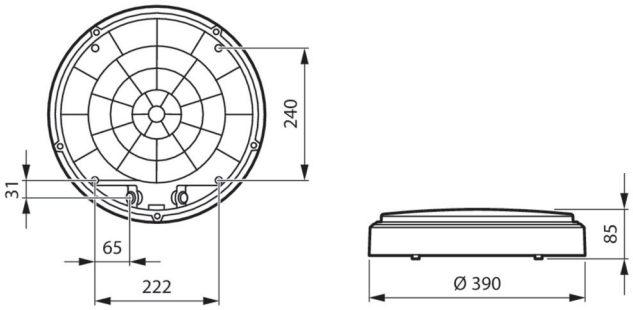

CoreLine Væg- og loftarmatur er en serie af LED-armaturer, der erstatter konventionelle vægmonterede armaturer med kompakte lysstofrør. Armaturet sikrer en god lyskvalitet samt mulighed for integreret bevægelses-sensor og dekorative former.

- Levetid: 50.000 timer
- Effektivitet: Op til 110 lm/W
- Vælg mellem 3000 eller 4000 K
- Med eller uden bevægelsessensor
- Godkendt til fælles adgangsveje
- Godkendt til udendørs brug
- Kommer i versioner til trådløs kommunikation

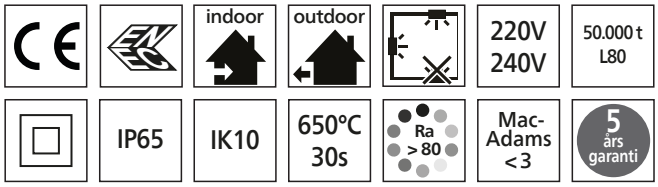

	Produktbeskrivelse	EAN-nummer
CoreLine	CoreLine Væg/loft WL140V 1200lm/830 15W IP65 IK10 Hvid	8719514528710
	CoreLine Væg/loft WL140V 1200lm/840 15W IP65 IK10 Hvid	8719514528727
	CoreLine Væg/loft WL140V 2000lm/830 25W IP65 IK10 Hvid	8719514528734
	CoreLine Væg/loft WL140V 2000lm/840 25W IP65 IK10 Hvid	8719514528741
	CoreLine Væg/loft WL140V 3400lm/830 23W IP65 IK10 Hvid	8719514528758
	CoreLine Væg/loft WL140V 3400lm/840 23W IP65 IK10 Hvid	8719514528765
	CoreLine Væg/loft med sensor og trådløs kommunikation WL140V 1200lm/830 15W IP65 IK10 Hvid	8719514530829
	CoreLine Væg/loft med sensor og trådløs kommunikation WL140V 1200lm/840 15W IP65 IK10 Hvid	8719514530836
	CoreLine Væg/loft med sensor og trådløs kommunikation WL140V 2000lm/830 25W IP65 IK10 Hvid	8719514530843
	CoreLine Væg/loft med sensor og trådløs kommunikation WL140V 2000lm/840 25W IP65 IK10 Hvid	8719514530850
Tilbehør	CoreLine Væg/loft WL140Z halvmåne ring Grå	8719514535664
	CoreLine Væg/loft WL140Z halvmåne ring Sort	8719514535657
	CoreLine Væg/loft WL140Z halvmåne ring Hvid	8719514535640
	CoreLine Væg/loft WL140Z Deco ring Grå	8719514535633
	CoreLine Væg/loft WL140Z Deco ring Sort	8719514535626

Ledinaire Væg- og loftarmatur

WL060V

WL070V

WL055V

Dimensioner for WL060W 1.100 lm

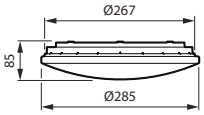

Dimensioner for WL060W 1.700 lm

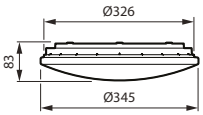

Dimensioner for WL070W 1.100 lm

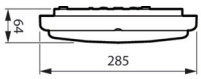

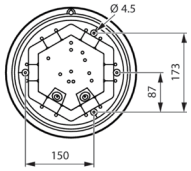

Dimensioner for WL055V

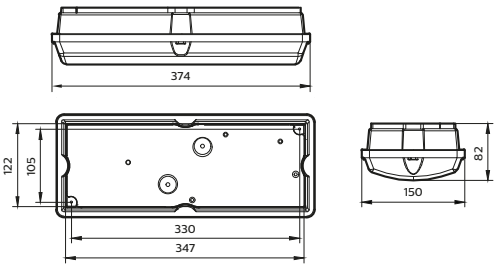

Ledinaire væg- og loftarmatur er en basisserie af armaturer til bl.a. gangarealer og trappeopgange. Armaturet fås også med eller uden bevægelsessensor.

- Levetid: 50.000 timer
- Effektivitet: Op til 100 lm/W
- Vælg mellem 3000 og 4000 K
- Tre forskellige lumenpakker (600, 1100 og 1700 lm)
- Godkendt til fælles adgangsveje

	Produktbeskrivelse	EAN-nummer
Ledinaire	Ledinaire Væg/Loft WL060V 1100lm/830 12W IP44 IK03	8710163339092
	Ledinaire Væg/Loft WL060V 1100lm/840 12W IP44 IK03	8710163339108
	Ledinaire Væg/Loft WL060V 1700lm/830 18,5W IP44 IK03	8710163339115
	Ledinaire Væg/Loft WL060V 1700lm/840 18,5W IP44 IK03	8710163339122
	Ledinaire Væg/Loft med sensor WL060V 1700lm/830 19,5W IP44 IK03	8710163339139
	Ledinaire Væg/Loft med sensor WL060V 1700lm/840 19,5W IP44 IK03	8710163339146
	Ledinaire Væg/Loft WL070V 1100lm/830 IP65 IK08 Hvid	8719514522664
	Ledinaire Væg/Loft WL070V 1100lm/840 12W IP44 IK03 Hvid	8719514522671
	Ledinaire Væg/Loft WL070V 1700lm/830 IP65 IK08 Hvid	8719514522688
	Ledinaire Væg/Loft WL070V 1700lm/840 IP65 IK08 Hvid	8719514522695
	Ledinaire Væg/Loft med sensor WL070V 1700lm/830 IP65 IK08 Hvid	8719514522701
	Ledinaire Væg/Loft med sensor WL070V 1700lm/840 IP65 IK08 Hvid	8719514522718
	Ledinaire Væg/Loft WL055V 600lm/830 6W IP65 IK08	8710163349411
	Ledinaire Væg/Loft WL055V 600lm/840 6W IP65 IK08	8710163349428
	Ledinaire Væg/Loft med sensor WL055V 600lm/830 6W IP65 IK08	8710163350646
	Ledinaire Væg/Loft med sensor WL055V 600lm/830 6W IP65 IK08	8710163354095

CoreLine Trunking Skinnesystem

Dimensioner i mm

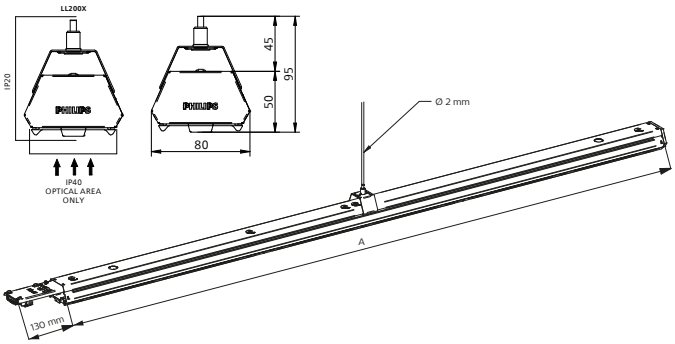

Skinnesystem

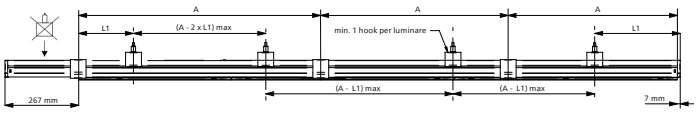

CoreLine Trunking er et skinnesystem til anvendelse i bl.a. lager, industri og supermarkeder. CoreLine Trunking fås i to længder, 1,7 meter og 3,4 meter, og kan nemt sammenbygges til lyslinjer ved brug af tilbehør: vælg armatur, startsæt og ønsket monteringsbeslag. Kan evt. kombineres med armaturskinner uden LED. Desuden fås den med 3-faset gennemfortrådning til nem installation.

- Levetid: 50.000 timer
- Effektivitet: 165 lm/W
- Tre lumenpakker: 4500, 8000 og 16000 lm
- Optik: Bredstrålende (WB)
- Findes også i versioner med længden 1,2m

Dimensioner

Type	A (mm)	L1 (mm)	Vægt, maks kg
LL217X	1.700	500 - 800	2,9
LL234X	3.400	500 - 800	5,8

CE | EN 30 | indoor | 220V 240V | 50.000 t L80
IP20 | IK02 | Ra ≥ 80 | Mac-Adams < 3 | 5 ars garanti

	Produktbeskrivelse	EAN-nummer
CoreLine	CoreLine Trunking LL217X 4500lm/840 170cm Bredstrålende DALI 3F-gennemfortrådning	8719514617957
	CoreLine Trunking LL217X 8000lm/840 170cm Bredstrålende DALI 3F-gennemfortrådning	8719514107755
	CoreLine Trunking LL217X 4500lm/840 170cm Bredstrålende 3F-gennemfortrådning	8719514617940
	CoreLine Trunking LL217X 8000lm/840 170cm Bredstrålende 3F-gennemfortrådning	8719514107946
	CoreLine Trunking LL234X 16000lm/840 340cm Bredstrålende 3F-gennemfortrådning	8719514108158
	CoreLine Trunking LL234X 16000lm/840 340cm Bredstrålende DALI 3F-gennemfortrådning	8719514199217
Tilbehør	Startsæt LL200Z MB-SW - inkl. endestykke	8719514108196
	Armaturskinne inkl. 7 leder fortrådning 170 cm LL217X7 Hvid inkl. blænddæksel	8719514108462
	Armaturskinne inkl. 7 leder fortrådning 340 cm LL234X7 Hvid inkl. blænddæksel	8719514108523
	Pakke med 2 stk. monteringsbeslag til wire LL200Z Hvid	8719514188549
	Pakke med 5 stk. monteringsbeslag for kabelbakke LL200Z Hvid	8719514188563
	Pakke med 5 stk. monteringsbeslag med grisehale LL200Z Hvid	8719514188556

CoreLine Trunking – KIT-versioner

CoreLine Trunking er et armatur til anvendelse i bl.a. lager, industri og supermarkeder. Denne KIT-version fås i længderne 1,7 meter og 3,4 meter med ophæng, der er direkte klar til installation. Fås med 3-faset gennemfortrådning til nem installation.

- Levetid: 50.000 timer
- Effektivitet: 165 lm/W
- Tre lumenpakker:
  4500 og 8000 lm (1,7 meter) og 16000 lm (3,4 meter)
- Optik: Bredstrålende (WB)
- Fås med DALI

Dimensioner i mm

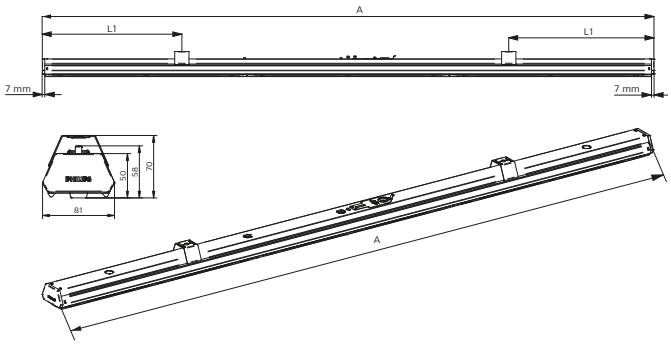

Dimensioner

Type	A (mm)	L1 (mm)	Vægt, maks kg
LL217X	345	500 - 800	3,0
LL234X	173	500 - 800	5,8

CE | EN 30 | indoor | 220V 240V | 50.000 t L80 | IP20 | IK02 | 650°C 5s | Ra ≥ 80 | Mac-Adams <3 | 5 års garanti

	Produktbeskrivelse	EAN-nummer
CoreLine	CoreLine Trunking KIT LL217X 4500lm/840 170cm Bredstrålende DALI	8719514617971
	CoreLine Trunking KIT LL217X 4500lm/840 170cm Bredstrålende	8719514617964
	CoreLine Trunking KIT LL217X 8000lm/840 170cm Bredstrålende DALI	8719514107564
	CoreLine Trunking KIT LL217X 8000lm/840 170cm Bredstrålende	8719514618008
	CoreLine Trunking KIT LL217X 8000lm/840 170cm Bredstrålende 3F-gennemfortrådning	8719514109544
	CoreLine Trunking KIT LL234X 16000lm/840 340cm Bredstrålende	8719514108073
	CoreLine Trunking KIT LL234X 16000lm/840 340cm Bredstrålende 3F-gennemfortrådning	8719514109551

CoreLine Industriarmatur

Dimensioner for 600, 1.200 og 1.500 mm

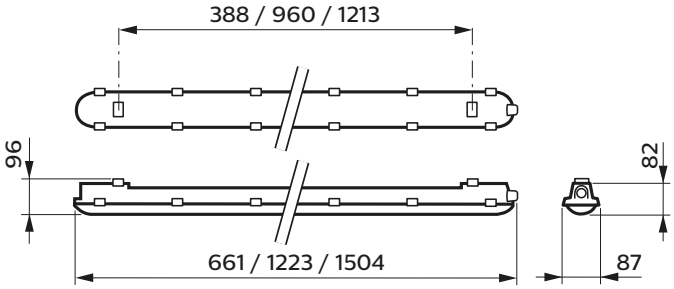

CoreLine Industriarmatur er beregnet til direkte erstatning af konventionelle vandtætte armaturer med lysstofrør, hvad angår lysstrøm, installationsfleksibilitet og længder. Den matterede optik sikrer høj visuel komfort. Derudover fås armaturet med bevægelsessensor for ekstra energibesparelser.

- Levetid: 50.000 timer
- Effektivitet: Op til 140 lm/W
- Vælg mellem 3000 og 4000 K
- Installationsfleksibilitet i forhold til lumenpakker
- Installation kan gøres vandalsikker ved monteringsbeslag med skruer
- Forberedt for gennemfortrådning
- Med eller uden bevægelsessensor

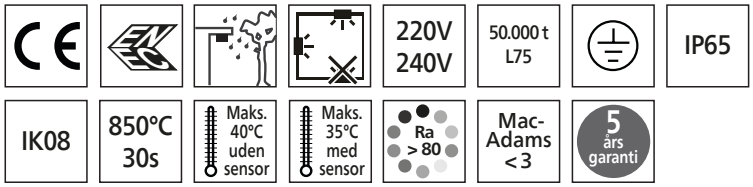

	Produktbeskrivelse	EAN-nummer
CoreLine	CoreLine Industriarmatur WT120C 1900lm/840 600mm IP65 15W (1X18W)	8718291840459
	CoreLine Industriarmatur WT120C 1900lm/840 600mm IP65 15W (1X18W)	8718291840466
	CoreLine Industriarmatur WT120C 4000lm/840 1200mm IP65 28,6W (2X36W)	8718291840480
	CoreLine Industriarmatur WT120C 3400lm/840 1500mm IP65 24,3W(1X58W)	8718291840473
	CoreLine Industriarmatur WT120C 6000lm/840 1500mm IP65 42,9W (2X58W)	8718291840497
	CoreLine Industriarmatur WT120C 8000lm/840 1500mm IP65 57,1W (2X49W)	8718699409289
	CoreLine Industriarmatur WT120C 3700lm/830 1200mm IP65 28,5W (2x36W)	8710163369365
	CoreLine Industriarmatur WT120C 5500lm/830 1500mm IP65 43W (2x58W)	8710163369372
	CoreLine Industriarmatur med sensor WT120C 1900lm/840 IP65 600mm 16W (1X18W)	8718699962449
	CoreLine Industriarmatur med sensor WT120C 2700lm/840 IP65 1200mm 21,5W (1X36W)	8718699962487
	CoreLine Industriarmatur med sensor WT120C 4000lm/840 IP65 1200mm 30W (2X36W)	8718699962562
	CoreLine Industriarmatur med sensor WT120C 3400lm/840 IP65 1500mm 25,5W (1X58W)	8718699962678
	CoreLine Industriarmatur med sensor WT120C 6000lm/840 IP65 1500mm 45W (2X58W)	8718699962753

Ledinaire Industriarmatur

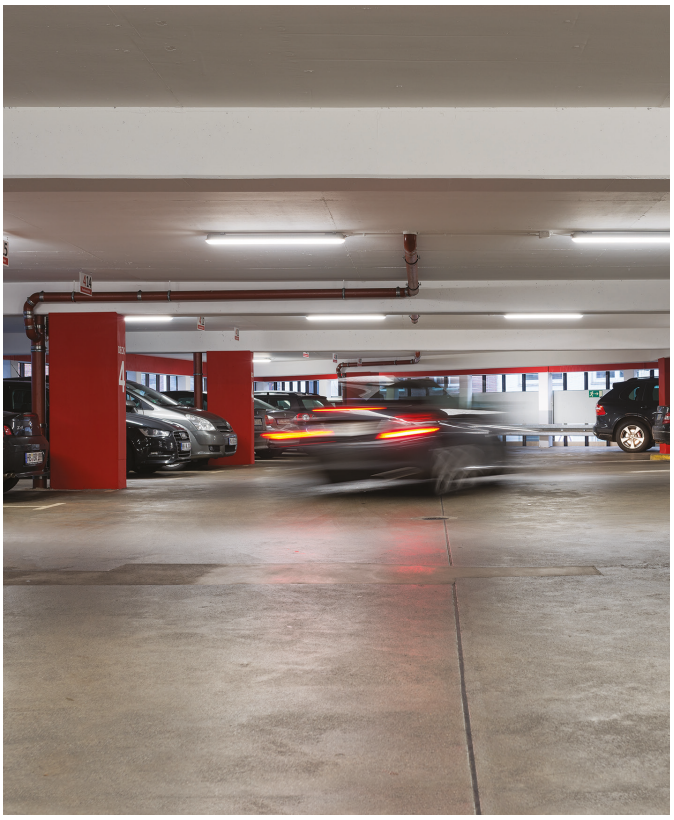

Ledinaire Industriarmatur er et basisarmatur til brug i bl.a. parkeringshuse, industrihaller (op til 4 m) og opbevaringsrum. Armaturet findes i fire længder med forskellige lumenpakker.

- Levetid: 50.000 timer
- Effektivitet: 120 lm/W
- Monteringsbeslaget kan monteres i hele armaturets længde
- IP66 og IK08

Dimensioner for 600, 1.200, 1.500 og 1.800 mm

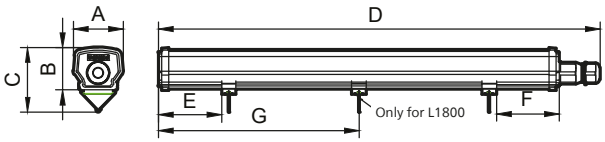

Dimensioner

mm	A	B	C	D	E	F	G
L600	69	59	90	611	100~150	100~150	
L1200	69	59	90	1201	200~250	200~250	
L1500	69	59	90	1501	100~150	100~150	
L1800	69	59	90	1801	150~250	150~250	900,5

220V 240V | 50.000 t L70 | IP66 | IK08 | GLOW WIRE 850°C | Maks. 40°C Min. -20°C | Ra > 80 | Mac-Adams < 5 | 3 års garanti

	Produktbeskrivelse	EAN-nummer
Ledinaire	Ledinaire Industriarmatur WT060C 1800lm/840 IP66 600mm 15W (1X18W)	8710163360072
	Ledinaire Industriarmatur WT060C 2500lm/840 IP66 1200mm 20W (1X36W)	8710163362915
	Ledinaire Industriarmatur WT060C 3600lm/840 IP66 1200mm 30W (2X36W)	8710163360096
	Ledinaire Industriarmatur WT060C 5600lm/840 IP66 1500mm 46W (2X58W)	8710163360119
	Ledinaire Industriarmatur WT060C 8000lm/840 IP66 1800mm 65W	8710163362953

Ledinaire Tomt Industriarmatur

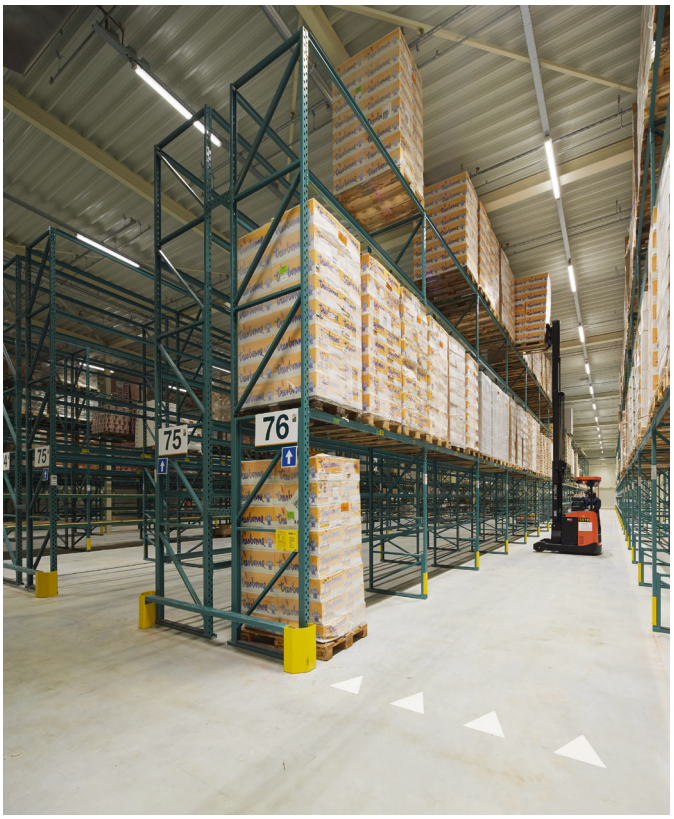

WT050C til 1 x LED-rør
1.200 / 1.500 mm

WT050C til 2 x LED-rør
1.200 / 1.500 mm

Ledinaire Tomt Industriarmatur er en basisløsning til industriapplikationer. Armaturet er den prisvenlige løsning og kan kombineres med dit favorit LED-lysrør. Armaturet findes i versioner til ét eller to lysrør og i 1200 eller 1500 mm.

- Kommer i IP65 og IK08
- Sikkerhedsklasse II
- Forberedt for gennemfortrådning
- Vi anbefaler LED-lysrør Ultra Output (UO) med El-nummer: 2057812948 & 2057812951 (1200mm) samt 2057812977 & 2057812773 (1500mm)

Dimensioner for 1 x LED-rør og 2 x LED-rør

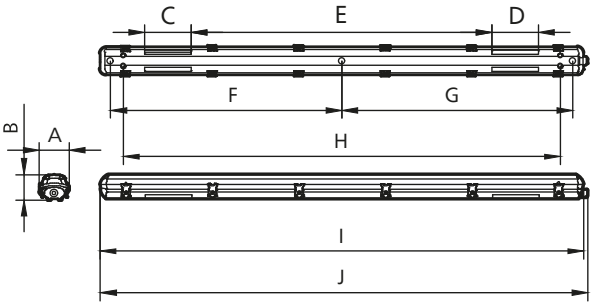

Dimensioner for 1 x LED-rør

mm	A	B	C	D	E	F	G	H	I	J
L1200	70	84	140	140	700	580	580	1088	1260	1275
L1500	70	84	140	140	980	730	730	1388	1560	1580

Dimensioner for 2 x LED-rør

mm	A	B	C	D	E	F	G	H	I	J
L1200	95	84	150	150	690	595	595	1110	1260	1275
L1500	95	84	150	150	970	745	745	1410	1560	1580

IP65 | IK08 | 850°C 30s | 220-240V | Klasse II | 3 års garanti

	Produktbeskrivelse	EAN-nummer
Ledinaire	Ledinaire Tomt Industriarmatur WT050C til 1xLED-rør 1200mm	8710163366029
	Ledinaire Tomt Industriarmatur WT050C til 2xLED-rør 1200mm	8710163366036
	Ledinaire Tomt Industriarmatur WT050C til 1xLED-rør 1500mm	8710163366043
	Ledinaire Tomt Industriarmatur WT050C til 2xLED-rør 1500mm	8710163366050

A25
A24
A23

CoreLine Grundarmatur

Dimensioner for 600 mm

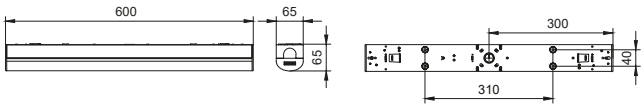

Dimensioner for 1.200 mm

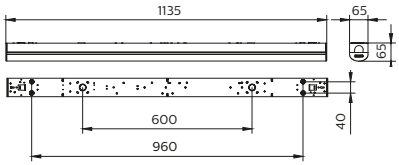

Dimensioner for 1.500 mm

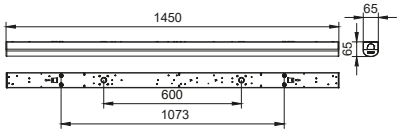

Dimensioner for 1.800 mm

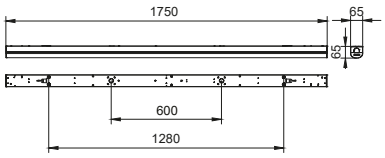

CoreLine Grundarmatur er et påbygget LED-armatur til almen belysning eller lysrendebelysning. Den matterede optik giver et behageligt lys, der minimerer blænding.

- Levetid: 50.000 timer
- Effektivitet: Op til 130 lm/W
- Vælg mellem 3000 og 4000 K
- Forberedt for gennemfortrådning
- Monteringsbeslag medfølger

	Produktbeskrivelse	EAN-nummer
CoreLine	CoreLine Grundarmatur BN126C 2000lm/830 600mm (1x18W)	8710163363455
	CoreLine Grundarmatur BN126C 2200lm/840 600mm (1x18W)	8710163363448
	CoreLine Grundarmatur BN126C 3800lm/830 1200mm (1x36W)	8710163363493
	CoreLine Grundarmatur BN126C 4100lm/840 1200mm (1x36W)	8710163363486
	CoreLine Grundarmatur BN126C 6000lm/830 1200mm (2x36W)	8710163363516
	CoreLine Grundarmatur BN126C 6400lm/840 1200mm(2x36W)	8710163363509
	CoreLine Grundarmatur BN126C 3200lm/830 1500mm (1x58W)	8710163363530
	CoreLine Grundarmatur BN126C 5200lm/840 1500mm (2x58W)	8710163363547
	CoreLine Grundarmatur BN126C 8000lm/840 1500mm (2x49W)	8710163363561
	CoreLine Grundarmatur BN126C 10000lm/840 1800mm (2x54W)	8710163363608
Tilbehør	CoreLine Reflektor 600mm BN126Z	8710163365756
	CoreLine Reflektor 1200mm BN126Z	8710163365763
	CoreLine Reflektor 1500mm BN126Z	8710163365770
	CoreLine Assymetrisk reflektor 600mm BN126Z	8710163365794
	CoreLine Assymetrisk reflektor 1200mm BN126Z	8710163365800
	CoreLine Assymetrisk reflektor 1500mm BN126Z	8710163365817
	CoreLine Justerbart wiresæt BN126Z SC	8710163365749

Ledinaire Grundarmatur

Ledinaire Grundarmatur er et prisvenligt armatur, der giver en simpel og sikker opgradering til LED. Derudover opnås der stor energieffektivitet.

- Levetid: 50.000 timer
- Effektivitet: Op til 105 lm/W
- Vælg mellem 3000 og 4000 K
- Fra 500 til 2500 lm

Dimensioner for 300 mm

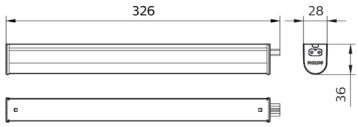

Dimensioner for 600 mm

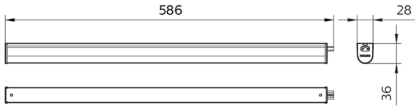

Dimensioner for 900 mm

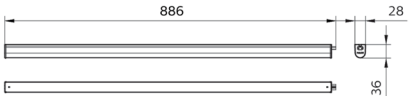

Dimensioner for 1.200 mm

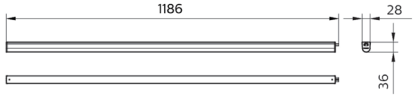

Dimensioner for 1.500 mm

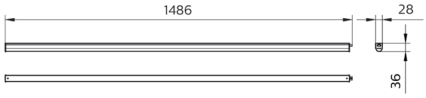

	Produktbeskrivelse	EAN-nummer
Ledinaire	Ledinaire Grundarmatur BN021C 500lm/840 300mm	8719514527843
	Ledinaire Grundarmatur BN021C 500lm/830 300mm	8719514527850
	Ledinaire Grundarmatur BN021C 1000lm/840 600mm	8719514527867
	Ledinaire Grundarmatur BN021C 1000lm/830 600mm	8719514527874
	Ledinaire Grundarmatur BN021C 1500lm/840 900mm	8719514527881
	Ledinaire Grundarmatur BN021C 1400lm/830 900mm	8719514527898
	Ledinaire Grundarmatur BN021C 2000lm/840 1200mm	8719514527904
	Ledinaire Grundarmatur BN021C 1900lm/830 1200mm	8719514527911
	Ledinaire Grundarmatur BN021C 2500lm/840 1500mm	8719514527928
	Ledinaire Grundarmatur BN021C 2400lm/830 1500mm	8719514527935

GentleSpace Highbay

BY481P

GentleSpace Highbay er vores bedste highbay, der også er den ideelle løsning til dine behov. Armaturserien tilbyder mange muligheder inden for optik, spredningsvinkler, montering samt lumenpakker.
GentleSpace Highbay giver dig en skræddersyet belysningsløsning til mange industrielle anvendelser.

- Levetid: 100.000 timer
- Effektivitet: Op til 174 lm/W
- Tre lumenpakker: 13.000, 17.000 og 25.000 lm
- Findes i versioner godkendt til svømmehaller (SWP), sportshaller og ATEX-anvendelser

Dimensioner for BY480P

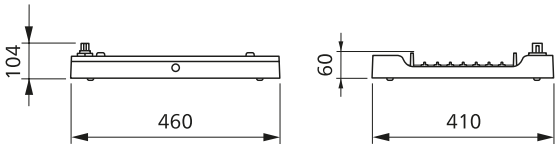

Dimensioner for BY481P

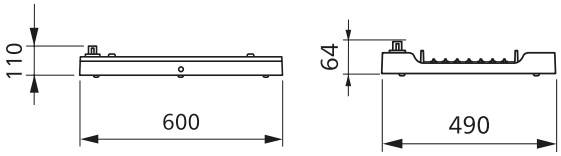

indoor | 220V 240V | 100.000t L80 | IP65 | IK02/ 07/08 | 650°C 30s | Maks. 55°C Min. -30°C | Ra > 80 | Mac-Adams < 3 | 5 års garanti

	Produktbeskrivelse	EAN-nummer
GentleSpace	GentleSpace Highbay BY480P 13000lm/840 84W IP65 DALI WB SWP Grå	8718699976491
	GentleSpace Highbay BY480P 17000Llm/840 110W IP65 DALI WB SWP Grå	8718699408275
	GentleSpace Highbay BY481P 25000lm/840 160W IP65 DALI WB SI SWP	8718699975821

CoreLine Highbay

10.000 lumen

20.000 / 25.000 lumen

CoreLine Highbay er udviklet som erstatning for HPI 250/400 W-armaturer og giver alle fordelene ved LED-belysning:
God lyskvalitet, længere levetid samt lavere energiforbrug og vedligeholdelsesbehov.

- Levetid: 50.000 timer
- Effektivitet: Op til 145 lm/W
- Tre lumenpakker: 10.000, 20.000 og 25.000 lm
- Monteringsbeslag købes særskilt, nedhægningskrog medfølger
- Fås i versioner med DALI. Se hele sortimentet på hjemmesiden eller hos din grossist.

10.000 lumen

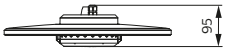

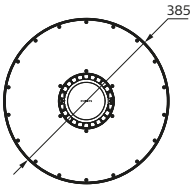

Dimensioner

20.000 lumen

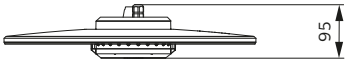

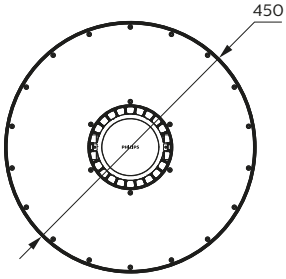

25.000 lumen

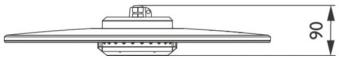

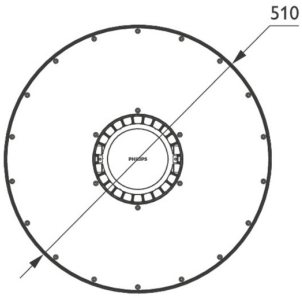

CE | EK | indoor | 220V 240V | 50.000 t L80 | IP65 | IK07 | 650°C 30s | Maks. 45°C Min. -30°C | Ra > 80 | Mac-Adams < 3 | 5 års garanti

	Produktbeskrivelse	EAN-nummer
CoreLine	CoreLine Highbay BY120P 10000lm/840 69W IP65 90° x 90° (WB)	8710163335704
	CoreLine Highbay BY121P 20000lm/840 138W IP65 90° x 90° (WB)	8710163335681
	CoreLine Highbay BY122P 25000lm/840 172W IP65 90° x 90° (WB)	8710163336657
Tilbehør	Monteringsbeslag BY121Z BR 300mm til PSU-versioner	8710163341866

CoreLine Highbay Value

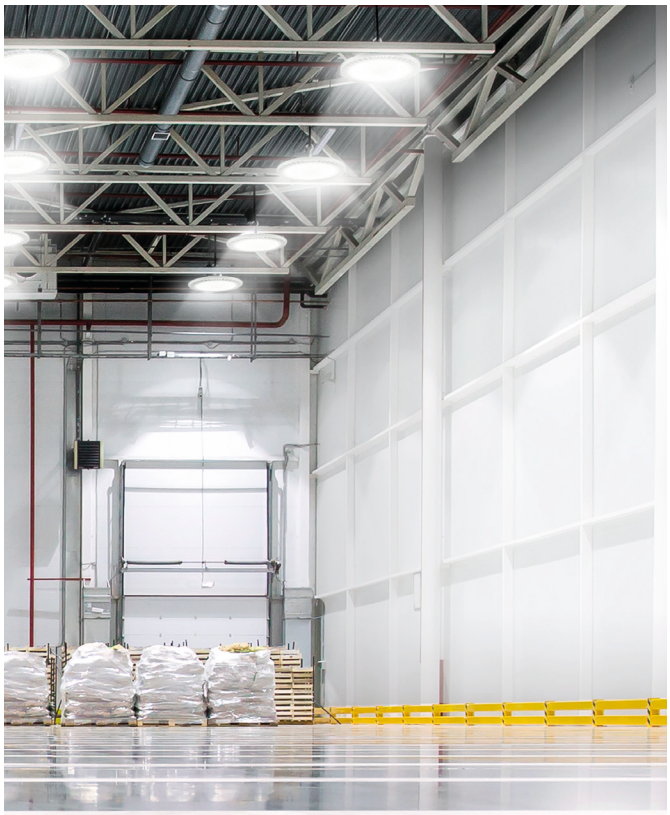

BY101P

Tilbehør Reflektor

CoreLine Highbay Value er et prisvenligt highbay-alternativ til højloftede anvendelser. Armaturet giver alle fordelene ved LED-belysning samt en let installation grundet dens ene ophængspunkt og et behageligt lys med de tilhørende reflektorer.

- Levetid: 50.000 timer
- Effektivitet: Op til 140 lm/W
- Tre lumenpakker: 10.000, 20.000 og 26.000 lm
- Monteringsbeslag købes særskilt

Dimensioner

20.000 lumen

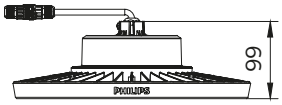

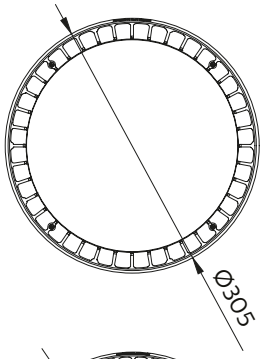

10.000 lumen

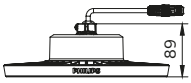

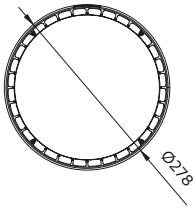

26.000 lumen

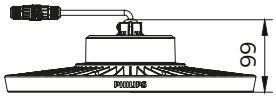

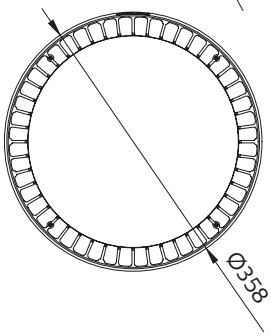

CE | indoor | 220V 240V | 50.000 t L80 | IP65 | IK07 | 650°C 30s | Maks. 45°C Min. -30°C | Ra > 80 | Mac-Adams < 3 | 5 års garanti

	Produktbeskrivelse	EAN-nummer
CoreLine	CoreLine Highbay Value BY100P 10000lm/840 77W Bredstrålende	8719514542983
	CoreLine Highbay Value BY101P 20000lm/840 154W Bredstrålende	8719514529212
	CoreLine Highbay Value BY102P 26000lm/840 187W Bredstrålende	8719514529229
Tilbehør	CoreLine Highbay Value BY100Z Tilbehør Beslag 215mm	8719514546028
	CoreLine Highbay Value BY101Z Tilbehør Reflektor Aluminium	8719514545830
	CoreLine Highbay Value BY102Z Tilbehør Reflektor Aluminium	8719514545847

Ledinaire Highbay

10.500 / 20.500 lumen

Medium strålende reflektor

Ledinaire Highbay er et prisvenligt alternativ til højloftede industriapplikationer. Det fås med to lumenpakker (10.500 og 20.500 lm) og i 4000 kelvin. Ledinaire Highbay er bredstrålende som standard, men reflektor kan købes som tilbehør, der gør det mediumstrålende.

- Levetid: 50.000 timer
- Effektivitet: Op til 105 lm/W
- To lumenpakker: 10.500 og 20.500 lm
- Kun til nedhægning

Dimensioner

10.500 lumen

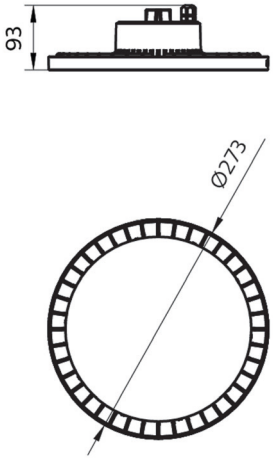

20.500 lumen

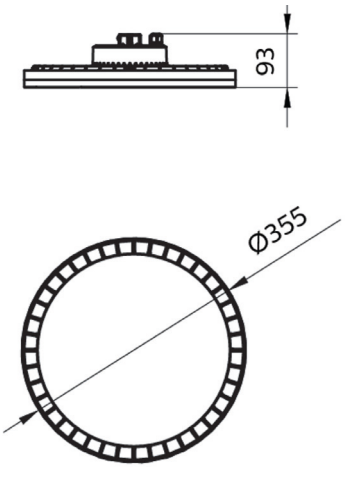

CE | indoor | 220V 240V | 50 Hz 60 Hz | IP65 | IK06 | 650°C 30s | Maks. 45°C Min. -20°C | Ra > 80 | Mac-Adams < 5 | 3 års garanti

	Produktbeskrivelse	EAN-nummer
Ledinaire	Ledinaire Highbay BY020P 10500lm/840 94W Bredstrålende Grå	8719514524057
	Ledinaire Highbay BY021P 20500lm/840 168W Bredstrålende Grå	8719514524040
Tilbehør	Tilbehør til Ledinaire Highbay BY020Z Reflektor Grå	8719514530171
	Tilbehør til Ledinaire Highbay BY021Z Reflektor Grå	8719514530164

ClearWay Vejarmatur

ClearWay er et ideelt vejarmatur til nyanlagte gader og til renovering, som en kombination af klart kvalitetslys og betydelige besparelser på energi- og vedligeholdelsesomkostninger.

- Levetid: 100.000 timer
- To lumenpakker: 3000 og 4500 lm
- Meget robust (IP66, IK08)
- Godkendt til brug i kystnære områder (MSP)
- Sikkerhedsklasse II

Dimensioner

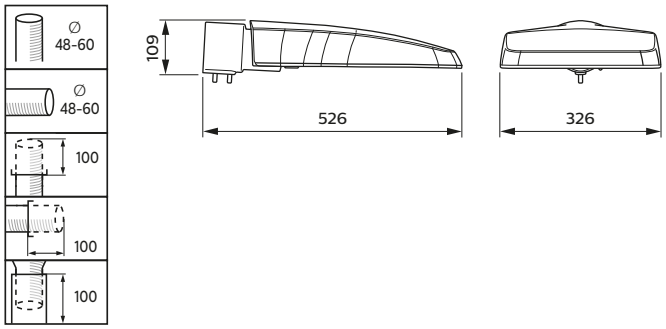

EN60598 | outdoor | 4-18 m | 220V 240V | 100.000 t L100 | IP66 | IK08 | Klasse II | Ra > 70 | 5 års garanti

	Produktbeskrivelse	EAN-nummer
ClearWay	ClearWay Vejarmatur BGP307 3000lm/740 21W II CLO DynaDimmer 8 timer-50% Ø42-76 MSP	8719514623101
	ClearWay Vejarmatur BGP307 4500lm/740 27W II CLO DynaDimmer 8 timer-50% Ø42-76 MSP	8719514623118

CoreLine Malaga Vejarmatur

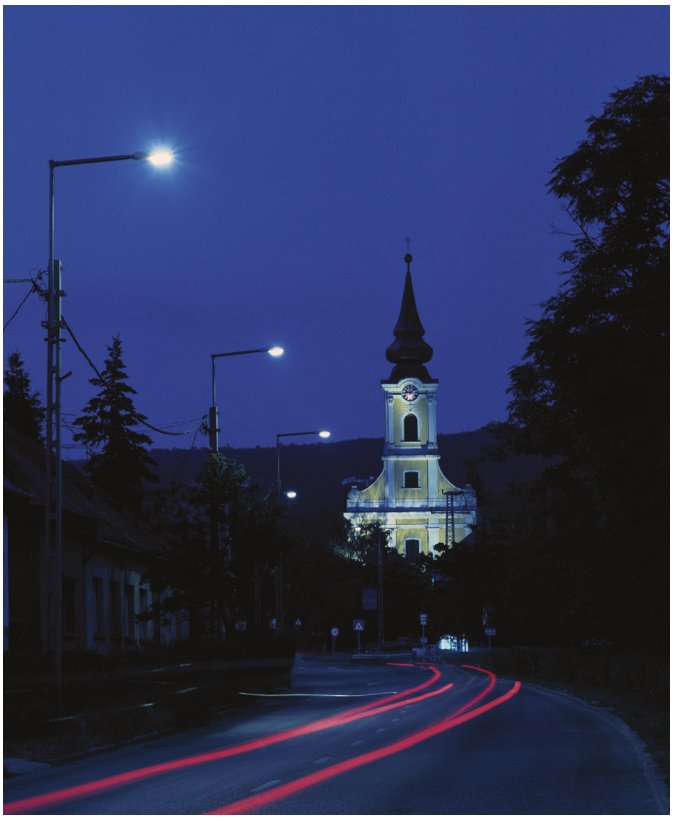

Malaga BRP101

Malaga BRP102

Tilbehør: Malaga Mastearm

Tilbehør: Malaga Mastearm justerbar

CoreLine Malaga LED er designet til brug på veje, gader og i boligområder. Optikken fordeler lyset effektivt på vejen. Installationen er nem ved hjælp af den større forskruning, samt at der er ikke behov for at åbne armaturet for at tilslutte strømkablet.

- Levetid: 100.000 timer
- Meget robust (IP65/IK08)
- Overspændingsbeskyttelse 4 kV
- Godkendt til brug i kystnære områder (MSP)

Er du i tvivl om, hvilken du skal vælge?
CoreLine Malaga er designet til at 1:1-erstatte SON og de resterende HPL- eller SOX-lyskilder.

SON-T 50 / HPL-N 80	→	LED37: 3.700 lm
SON-T 70 / HPL-N 125	→	LED55: 5.500 lm
SON-T 100	→	LED75: 7.500 lm
SON-T 150	→	LED110: 11.000 lm

Dimensioner for Malaga BRP101

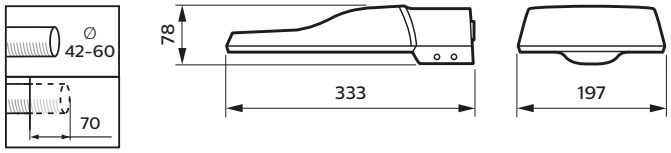

Dimensioner for Malaga BRP102

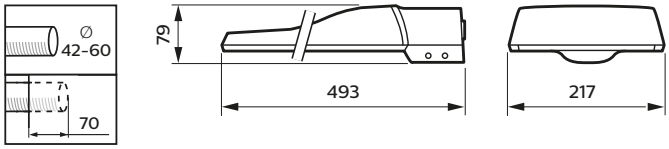

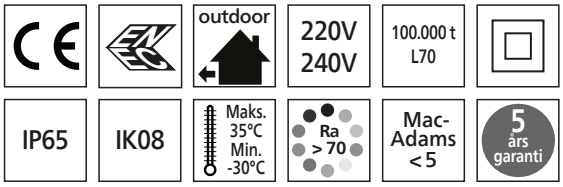

	Produktbeskrivelse	EAN-nummer
CoreLine	CoreLine Malaga Vejarmatur BRP101 3700lm/740 Medium optik Ø42-60 mast MSP	8719514125667
	CoreLine Malaga Vejarmatur BRP102 5500lm/740 Medium optik Ø42-60 mast MSP	8719514181137
	CoreLine Malaga Vejarmatur BRP102 7500lm/740 Medium optik Ø42-60 mast MSP	8719514181144
	CoreLine Malaga Vejarmatur BRP102 11000 lm/740 Medium optik Ø42-60 mast MSP	8719514181151
Tilbehør	Malaga Mastearm ZRP220 Ø60/60 5°	8727900621341
	Malaga Mastearm justerbar ZRP100 Ø60/48	8719514627079

TownTune Parkarmatur

Philips TownTune-serien består af to typer og to farver: symmetrisk eller asymmetrisk montering og i mørk grå eller lys grå. Alle typer kan tilpasses med to forskellige armaturhuse og en dekorativ ring. Med sit stilrene design, passer TownTune perfekt ind i flere typer af byrum. Armaturet er formonteret med 5 m kabel.

- Levetid: 100.000 timer
- CLO, konstant lysudbytte
- Godkendt til brug i kystnære områder (MSP)
- Top i forskellige former (kegle, kuppel), mulighed for dekorativ gennemsigtig ring
- Armaturhus i to farver: mørk grå (RAL7022) og lys grå (RAL7035)
- Formonteret med 5 m kabel

Dimensioner

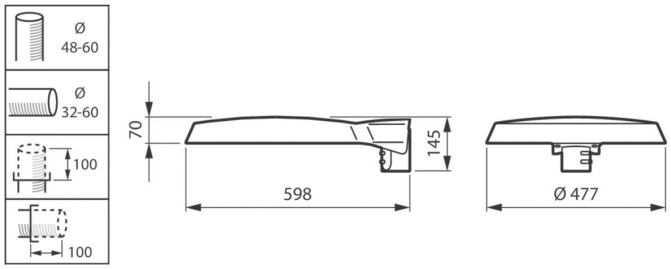

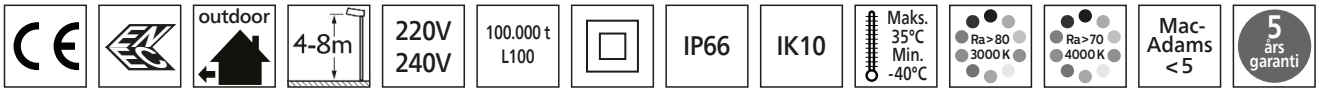

	Produktbeskrivelse	EAN-nummer
TownTune Symmetrisk	TownTune BDP260 3500lm/830 27,5W Symmetrisk optik CLO MSP Ø60 Mørk grå 5 m kabel	8718699878610
	TownTune BDP260 3500lm/740 23,4W Symmetrisk optik CLO MSP Ø60 Mørk grå 5 m kabel	8718699878627
	TownTune BDP260 3500lm/830 27,5W Symmetrisk optik CLO MSP Ø60 Lys grå 5 m kabel	8718699884482
	TownTune BDP260 3500lm/740 23,4W Symmetrisk optik CLO MSP Ø60 Lys grå 5 m kabel	8718699884499
TownTune Asymmetrisk	TownTune BDP265 3500lm/830 27,5W Asymmetrisk optik CLO MSP Ø60 Mørk grå 5 m kabel	8718699884444
	TownTune BDP265 3500lm/740 23,4W Asymmetrisk optik CLO MSP Ø60 Mørk grå 5 m kabel	8718699884451
	TownTune BDP265 3500lm/830 27,5W Asymmetrisk optik CLO MSP Ø60 Lys grå 5 m kabel	8718699884468
	TownTune BDP265 3500lm/740 23,4W Asymmetrisk optik CLO MSP Ø60 Lys grå 5 m kabel	8718699884475
Tilbehør	TownTune ZDP262 Dekorativ topkegle, mørk grå	8718699490348
	TownTune ZDP263 Dekorativ topkuppel, mørk grå	8718699490355
	TownTune ZDP262 Dekorativ topkegle, lys grå	8718699884505
	TownTune ZDP263 Dekorativ topkuppel, lys grå	8718699884512
	TownTune ZDP261 Dekorativ ring	8718699490324

TownGuide Parkarmatur

TownGuide Performer er det smarte valg til vej- og park-belysning. Den kommer i to forskellige lumenpakker (2000 og 3500lm).

- Levetid: 100.000 timer
- Effektivitet: op til 112 lm/W
- Vælg mellem 2000 og 3500 lm
- IP-klassificering: Kommer i IP66 og IK10
- Farve: Grå
- 8 timers dæmp via DynaDimmer

Dimensioner

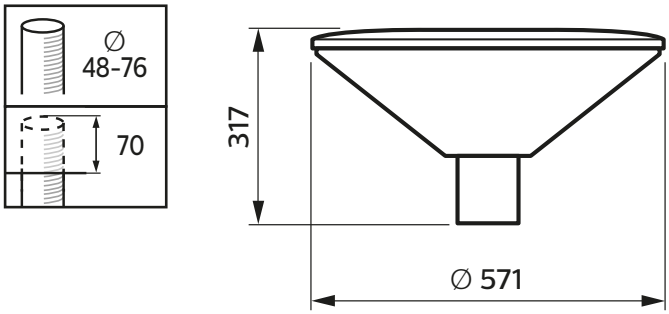

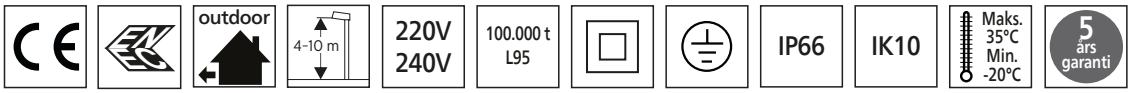

	Produktbeskrivelse	EAN-nummer
TownGuide	TownGuide Parkarmatur BDP102 15,8W 2000lm/830 IP66 IK10 Grå DynaDimmer	8718696320549
	TownGuide Parkarmatur BDP102 27,5W 3500lm/830 IP66 IK10 Grå DynaDimmer	8718696320563

GrandeVille Parkarmatur

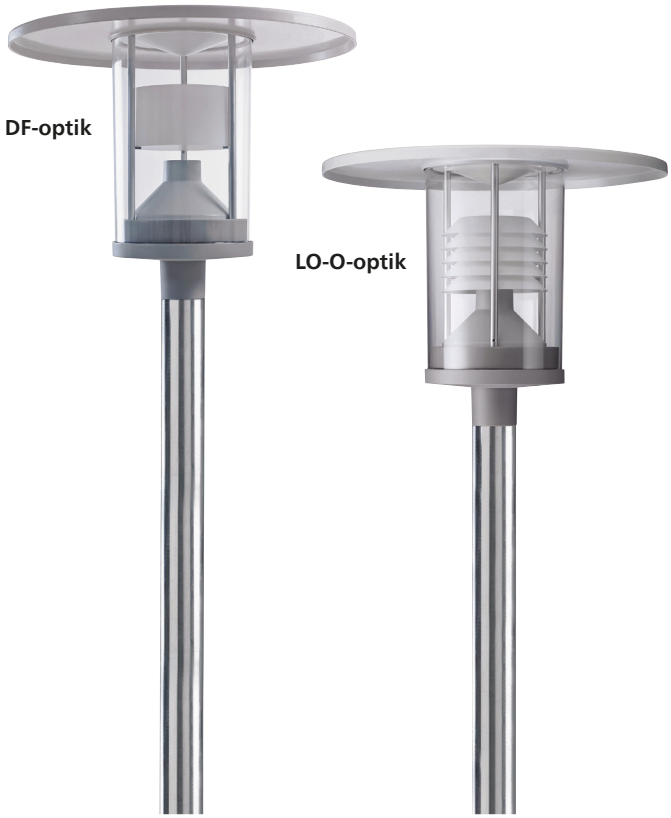

GrandeVille byder på den perfekte kombination af funktionalitet og æstetik. Det klassiske design med rene linjer og robuste materialer gør modellen ideel til bymiljøer af enhver art. Det godt afskærmede armatur udsender et klart, hvidt lys og gør det samtidig muligt at opnå betydelige energibesparelser.
GrandeVille produceres i Danmark.

- Levetid: 100.000 timer
- Effektivitet: op til 65,8 lm/W
- Farvetemperatur: 3000 og 4000 K
- 8 timers dæmp via DynaDimmer
- Bemærk: Lygtetag bestilles særskilt

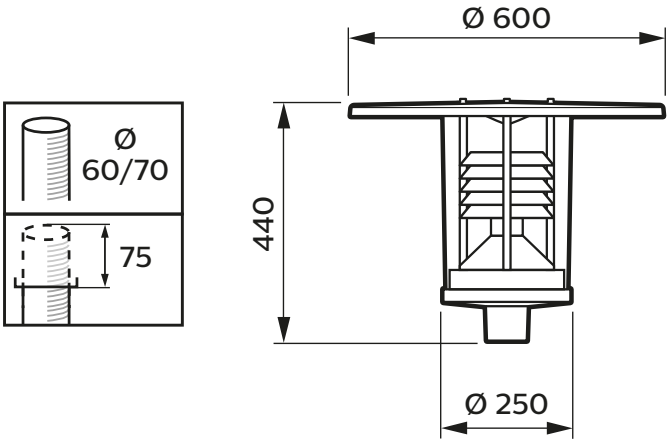

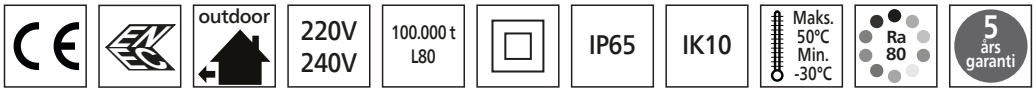

	Produktbeskrivelse	EAN-nummer
GrandeVille	GrandeVille 2900lm/830 BPS962 DF-optik 34W IP65 IK10 DynaDimmer (excl lygtetag) 4 m kabel	8718291563334
	GrandeVille 3400lm/840 BPS962 DF-optik 34W IP65 IK10 DynaDimmer (excl lygtetag) 4 m kabel	8718291563341
	GrandeVille 2900lm/830 BPS962 LO-O optik 34W IP65 IK10 DynaDimmer (excl lygtetag) 4 m kabel	8718291563372
	GrandeVille 3400lm/840 BPS962 LO-O optik 34W IP65 IK10 DynaDimmer (excl lygtetag) 4 m kabel	8718291563389
Tilbehør	GrandeVille Lygtetag Grå ZPS962	5701591001845
	GrandeVille Skærm til Parklygte GV221 GV-103 F/GV64/65 Klar	5701591003672
	Grandeville Skørt til parklygte GV-64/65 GV-537	5701591001852

StreetSaver Parkarmatur

StreetSaver er en prisvenlig kvalitetsløsning, som gør det muligt at udskifte kviksølvbaserede armaturer med et LED-armatur – mod en meget begrænset investering.

- Levetid: 50.000 timer
- Robust armaturhus i aluminium
- Minimeret lysforurening
- Anvendes i boligområder, pladser og parker

Dimensioner

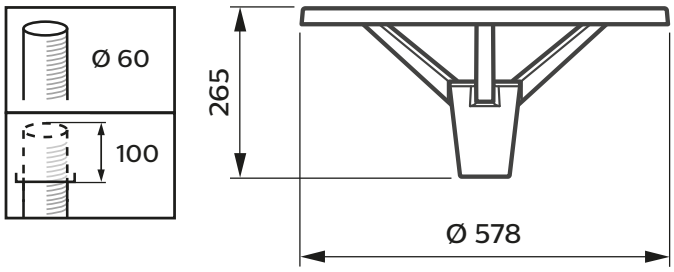

CE | outdoor | 220V 240V | 50.000 t L80 | IP65 | IK08 | Maks. 50°C Min. -40°C | Ra 70 | Mac-Adams < 3 | 3 års garanti

	Produktbeskrivelse	EAN-nummer
StreetSaver	StreetSaver BPP008 27W IP65 IK08 Grå 2300lm/830 Klasse I Ø60P 6 m kabel	8710163311012

OptiSpace Pullert

OptiSpace Pullert er en kreativ pullertløsning i et attraktivt og robust design specielt til parker. Takket være de optimerede lysfordelingsmuligheder kan afstanden mellem pullerterne maksimeres, hvorved antallet af påkrævede lyspunkter til installation mindskes.

- Levetid: 100.000 timer
- Vælg mellem 3000 og 4000 K
- Meget robust (IP66 og IK10)
- Symmetrisk og asymmetrisk lysdistribution
- Godkendt til brug i kystnære områder (MSP)

Dimensioner

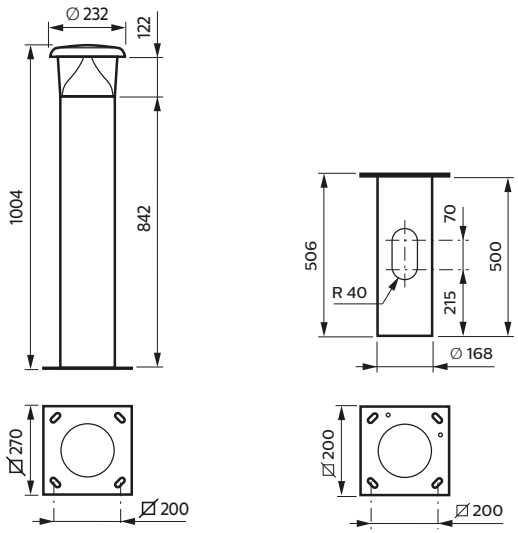

outdoor | 220V 240V | 100.000 t L80 | IP66 | IK10 | Maks. 50°C Min. -40°C | Ra >80 3000K | Ra >70 4000K | Mac-Adams <3 | 5 års garanti

	Produktbeskrivelse	EAN-nummer
CoreLine	OptiSpace Pullert BCB500 1000lm/740 II IP65 IK10 CLO Assymmetrisk Mørk grå MSP	8719514219779
	OptiSpace Pullert BCB500 1000lm/830 II IP65 IK10 CLO Assymmetrisk Mørk grå MSP	8719514219786
	OptiSpace Pullert BCB500 1000lm/740 II IP65 IK10 CLO Symmetrisk Mørk grå MSP	8719514219793
	OptiSpace Pullert BCB500 1000lm/830 II IP65 IK10 CLO Symmetrisk Mørk grå MSP	8719514219809
	OptiSpace Pullert BCB500 1600lm/740 II IP65 IK10 CLO Assymmetrisk Mørk grå MSP	8719514219731
	OptiSpace Pullert BCB500 1600lm/830 II IP65 IK10 CLO Assymmetrisk Mørk grå MSP	8719514219748
	OptiSpace Pullert BCB500 1600lm/740 II IP65 IK10 CLO Symmetrisk Mørk grå MSP	8719514219755
	OptiSpace Pullert BCB500 1600lm/830 II IP65 IK10 CLO Symmetrisk Mørk grå MSP	8719514219762
Tilbehør	OptiSpace Nedgravningsrør/jordanker 500mm ZCB500	8718699481445

CoreLine Pullert

CoreLine Pullert kan anvendes i urbane områder og omkring bygninger, hvor atmosfære og behagelig belysning er i fokus. CoreLine Pullert leverer både komfort og energibesparelser takket være LED-teknologien.

- Levetid: 50.000 timer
- Effektivitet: Op til 85 lm/W
- Vælg mellem 3000 og 4000 K
- Vælg mellem symmetrisk og asymmetrisk optik
- Robust (IP65/IK10)

Dimensioner

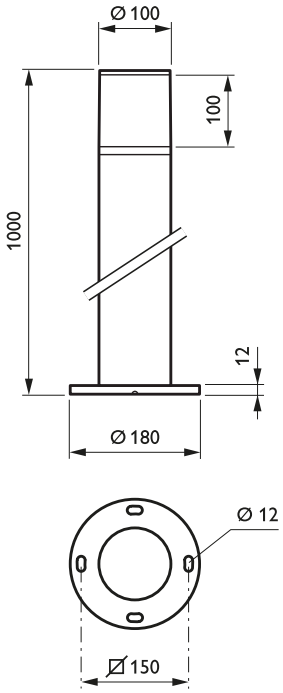

CE | outdoor | 220V 240V | 50.000 t L70 | IP65 | IK10 | Maks. 40°C Min. -20°C | Ra > 80 | Mac-Adams < 5 | 5 års garanti

	Produktbeskrivelse	EAN-nummer
CoreLine	CoreLine Pullert BCP155 1000lm/830 13W IP65 IK10 Asymmetrisk 135°	8718699383756
	CoreLine Pullert BCP155 1000lm/830 12W IP65 IK10 Symmetrisk 360°	8718699383770
	CoreLine Pullert BCP155 1000lm/840 13W IP65 IK10 Asymmetrisk 135°	8718699383763
	CoreLine Pullert BCP155 1000lm/840 12W IP65 IK10 Symmetrisk 360°	8718699383787
Tilbehør	CoreLine Pullert Tilbehør ZCP150 Nedgravingsrør/jordanker 500mm	8718699383794

CoreLine Tempo

CoreLine Tempo er en serie af udendørs projektører, der er velegnet til sport, kunstgræsbaner og facadebelysning. Serien består af en lille, medium, stor og X-large version til hvert sit anvendelsesområde.

- Levetid: 75.000 timer
- Effektivitet: Op til 130 lm/W
- Én farvetemperatur: 4000 K
- Eksternt 3-polet stik for hurtig montering
- Fås i versioner med DALI

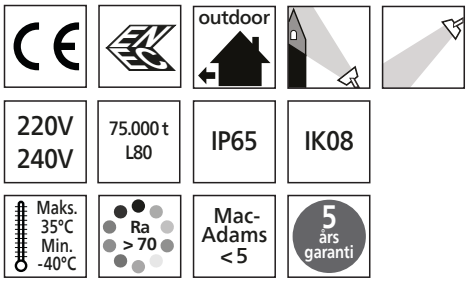

Lille

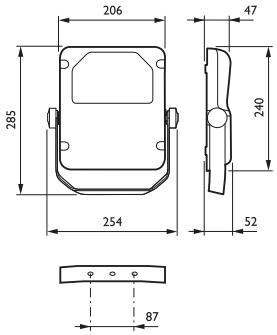

Medium

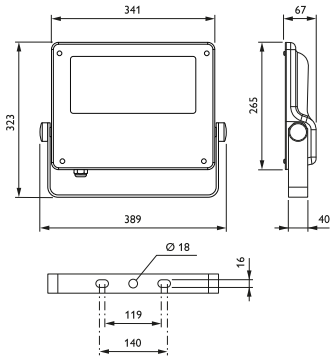

Stor

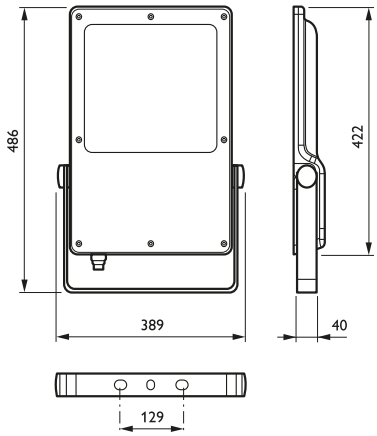

X-Large

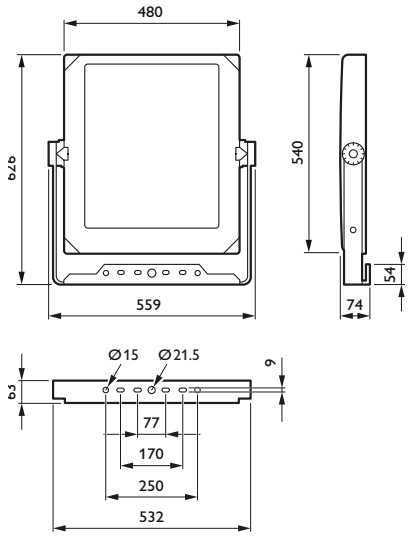

	Produktbeskrivelse	EAN-nummer
CoreLine	CoreLine Tempo Projektør Lille BVP110 4200lm/740 38W IP65 Asymmetrisk	8710163306353
	CoreLine Tempo Projektør Medium BVP125 12000lm/740 93W IP65 Asymmetrisk	8718699455873
	CoreLine Tempo Projektør Stor BVP130 21000lm/740 178W IP65 Asymmetrisk	8718699096403
	CoreLine Tempo Projektør X-Large BVP140 30600lm/740 225W IP66 IK08 DALI Asymmetrisk	8718699872885
	CoreLine Tempo Projektør X-Large BVP140 35280lm/740 250W IP66 IK08 DALI Asymmetrisk	8718699872878
	CoreLine Tempo Projektør X-Large BVP140 40320lm/740 295W IP66 IK08 DALI Asymmetrisk	8718699872861

Ledinaire Projektør

Lille

Lille med sensor

Stor

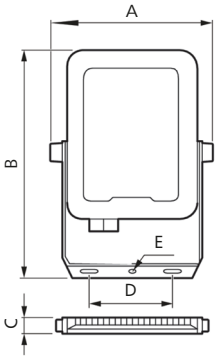

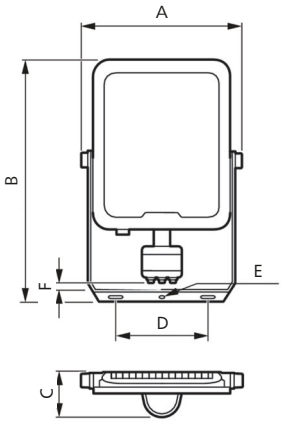

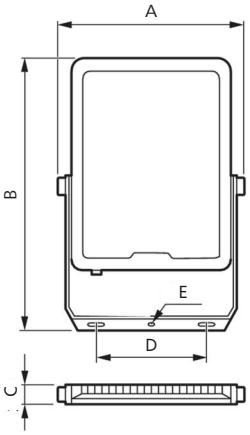

Ledinaire Projektør er en prisvenlig basis-projektør, som kan anvendes i forskellige områder. Med den nye generation er der mulighed for PIR-sensor, samt en ny montagebøjle med 360° rotation, der gør monteringen lettere.

- Levetid: 50.000 timer
- Effektivitet: Op til 120 lm/W
- Vælg mellem 3000 og 4000 K
- PIR-sensor giver nem ibrugtagning

Ledinaire-projektører – dimensioner i mm

	Lille			Lille med sensor			Stor		
	10W	20W	50W	10W	20W	50W	100W	150W	200W
A	79	97	173	79	97	173	220	282	336
B	111	130	232	155	172	263	312	409	482
C	25,5	25,5	26,1	52	52	53	32,5	32,2	35,7
D	40	55	100	40	55	100	120	165	225
E	4,5	4,5	6,5	4,5	4,5	6,5	8,5	10,5	10,5
F				8	8	8			

	Produktbeskrivelse	EAN-nummer
Ledinaire	Ledinaire Projektør Lille BVP164 1200lm/830 10W IP65	8719514533646
	Ledinaire Projektør Lille BVP164 2400lm/830 20W IP65	8719514533639
	Ledinaire Projektør Lille BVP164 3300lm/830 30W IP65	8719514533622
	Ledinaire Projektør Lille BVP164 6000lm/830 50W IP65	8719514533615
	Ledinaire Projektør Lille BVP164 8400lm/830 70W IP65	8719514533608
	Ledinaire Projektør med sensor Lille BVP164 1200lm/830 10W IP65	8719514534827
	Ledinaire Projektør med sensor Lille BVP164 2400lm/830 20W IP65	8719514534803
	Ledinaire Projektør med sensor Lille BVP164 3600lm/830 30W IP65	8719514534780
	Ledinaire Projektør med sensor Lille BVP164 6000lm/830 50W IP65	8719514534766
	Ledinaire Projektør med sensor Lille BVP164 8400lm/830 70W IP65	8719514534742

Ledinaire Projektør Lille BVP164 1200lm/840 10W IP65	8719514533561
Ledinaire Projektør Lille BVP164 2400lm/840 20W IP65	8719514533554
Ledinaire Projektør Lille BVP164 3600lm/840 30W IP65	8719514533547
Ledinaire Projektør Lille BVP164 6000lm/840 50W IP65	8719514533530
Ledinaire Projektør Lille BVP164 8400lm/840 70W IP65	8719514533523
Ledinaire Projektør Stor BVP164 12000lm/840 100W IP65 symmetrisk	8719514533516
Ledinaire Projektør Stor BVP164 18000lm/840 150W IP65 symmetrisk	8719514533509
Ledinaire Projektør Stor BVP164 24000lm/840 200W IP65 symmetrisk	8719514533493
Ledinaire Projektør med sensor Lille BVP164 1200lm/840 10W IP65	8719514534810
Ledinaire Projektør med sensor Lille BVP164 2400lm/840 20W IP65	8719514534797
Ledinaire Projektør med sensor Lille BVP164 3600lm/840 30W IP65	8719514534773
Ledinaire Projektør med sensor Lille BVP164 6000lm/840 50W IP65	8719514534759
Ledinaire Projektør med sensor Lille BVP164 8400lm/840 70W IP65	8719514534735
Ledinaire Projektør Lille BVP164 8400lm/840 70W IP65 asymmetrisk	8719514534964
Ledinaire Projektør Stor BVP164 12000lm/840 100W IP65 asymmetrisk	8719514534957
Ledinaire Projektør Stor BVP164 18000lm/840 150W IP65 asymmetrisk	8719514534940
Ledinaire Projektør Stor BVP164 24000lm/840 200W IP65 asymmetrisk	8719514534933

Interact Ready

Interact Pro er en smart og omkostningseffektiv trådløs belysningsløsning, der redefinerer måden at gøre forretning på.

Med Interact Pro får du større udbytte af dine arbejdsområder, da det er nemt at tilpasse din belysning til de forskellige måder dit team benytter rummet.

Interact består af tre niveauer (Foundation, Advanced og Enterprise), der hver især leverer den bedste løsning i forhold til den enkelte kundes behov – fra intelligent til superintelligent belysning.

Ved at skalér op kan du opnå flere fordele, derfor vil din virksomheds ønsker og behov blive konstant dækket af systemet.

Systemets byggeklodser:

Foundation

Interact Pro app

Advanced

Interact Pro app	Interact trådløs gateway (LCN 1840/05)	Interact Pro dashboard

Enterprise

Interact trådløs gateway (LCN 1850/05)	Building connectivity bridge (LCN 1860/05)	Interact Software	Mobile apps Workspace and Space management

interact ready.

	Produktbeskrivelse	EAN-nummer
SlimBlend	SlimBlend RC400B 4200lm/830 SR-driver Interact Ready 60x60	8718699983567
	SlimBlend RC400B 4200lm/840 SR-driver Interact Ready 60x60	8718699983550
	SlimBlend RC400B 4200lm/830 SR-driver Interact Ready 30x120	8718699983581
	SlimBlend RC400B 4200lm/840 SR-driver Interact Ready 30x120	8718699983574

	Produktbeskrivelse	EAN-nummer
CoreLine Panel	CoreLine Panel RC132V 3600lm/840 Interact Ready 60x60	8718699975869
	CoreLine Panel RC132V 3400lm/830 Interact Ready 60x60	8718699975876
	CoreLine Panel RC132V 3600lm/840 Interact Ready 60x60 UGR<19	8718699975883
	CoreLine Panel RC132V 3400lm/830 Interact Ready 60x60 UGR<19	8718699975890
	CoreLine Panel RC132V 3600lm/840 Interact Ready 30x120	8718699975906
	CoreLine Panel RC132V 3600lm/840 Interact Ready 30x120 UGR<19	8718699975913

	Produktbeskrivelse	EAN-nummer
CoreLine Indbyg	CoreLine Indbyg RC136B 4000lm/830 Interact Ready 60x60 UGR<19	8719514515048
	CoreLine Indbyg RC136B 4300lm/840 Interact Ready 60x60 UGR<19	8719514515055
	CoreLine Indbyg RC136B 4000lm/830 Interact Ready 60x60 UGR<19 3-polet Wieland	8719514532403
	CoreLine Indbyg RC136B 4300lm/840 Interact Ready 60x60 UGR<19 3-polet Wieland	8719514532397
	CoreLine Indbyg RC136B 4300lm/840 Interact Ready 30x120 UGR<19	8719514532380
	CoreLine Indbyg RC136B 4300lm/840 Interact Ready 30x120 UGR<19 3-polet Wieland	8719514532410

	Produktbeskrivelse	EAN-nummer
CoreLine Påbyg	CoreLine Påbyg SM136V 4000lm/830 Interact Ready 20x120 UGR<19	8719514515062
	CoreLine Påbyg SM136V 4300lm/840 Interact Ready 20x120 UGR<19	8719514515079
	CoreLine Påbyg SM136V 4000lm/830 Interact Ready 20x120 UGR<19 3-polet Wieland	8719514532434
	CoreLine Påbyg SM136V 4300lm/840 Interact Ready 20x120 UGR<19 3-polet Wieland	8719514532427
	CoreLine Påbyg SM136V 4000lm/830 Interact Ready 20x150 UGR<19	8719514515086
	CoreLine Påbyg SM136V 4300lm/840 Interact Ready 20x150 UGR<19	8719514515093

	Produktbeskrivelse	EAN-nummer
KeyLine (Tilbehør findes på side 10)	KeyLine SM350C 4000lm/830 Interact Ready 1200mm Alu UGR<19	8719514968714
	KeyLine SM350C 4000lm/830 Interact Ready 1200mm Hvid UGR<19	8719514968721
	KeyLine SM350C 4000lm/830 Interact Ready 1200mm Sort UGR<19	8719514656017
	KeyLine SM350C 4000lm/840 Interact Ready 1200mm Alu UGR<19	8719514624290
	KeyLine SM350C 4000lm/840 Interact Ready 1200mm Hvid UGR<19	8719514624306
	KeyLine SM350C 4000lm/840 Interact Ready 1200mm Sort UGR<19	8719514624313

	Produktbeskrivelse	EAN-nummer
Greenspace Downlight	GreenSpace Downlight DN470B 2000lm/830 Interact Ready Hvid 3D-printet	8718699983666
	GreenSpace Downlight DN470B 2000lm/840 Interact Ready Hvid 3D-printet	8718699983055
	GreenSpace Downlight DN471B 2000lm/830 Interact Ready Hvid 3D-printet UGR<19	8718699983079
	GreenSpace Downlight DN471B 2000lm/840 Interact Ready Hvid 3D-printet UGR<19	8718699983093
	GreenSpace Downlight DN472B 2000lm/830 Interact Ready Klar optik Hvid 3D-printet	8718699983116
	GreenSpace Downlight DN472B 2000lm/840 Interact Ready Klar optik Hvid 3D-printet	8718699983130
	GreenSpace Downlight DN473B 2000lm/830 Interact Ready Klar optik Hvid 3D-printet UGR<19	8718699983154
	GreenSpace Downlight DN473B 2000lm/840 Interact Ready Klar optik Hvid 3D-printet UGR<19	8718699983178

	Produktbeskrivelse	EAN-nummer
CoreLine Downlight	CoreLine Downlight DN140B 2000lm/830 Interact Ready Alu reflektor	8718699976248
	CoreLine Downlight DN140B 2000lm/830 Interact Ready Hvid reflektor	8718699976255
	CoreLine Downlight DN140B 2000lm/840 Interact Ready Alu reflektor	8718699976262
	CoreLine Downlight DN140B 2000lm/840 Interact Ready Hvid reflektor	8718699976279

	Produktbeskrivelse	EAN-nummer
CoreLine SlimDownlight	CoreLine SlimDownlight DN145B 1000lm/830 Interact Ready Hvid Ø150	8718699976385
	CoreLine SlimDownlight DN145B 1000lm/840 Interact Ready Hvid Ø150	8718699976408
	CoreLine SlimDownlight DN145B 2000lm/830 Interact Ready Hvid Ø200	8718699976422
	CoreLine SlimDownlight DN145B 2000lm/840 Interact Ready Hvid Ø200	8718699976446

	Produktbeskrivelse	EAN-nummer
CoreLine Væg/Loft	CoreLine Væg/loft WL140V 2000lm/830 Interact Ready IP65 IK10 Hvid	8718699978600
	CoreLine Væg/loft WL140V 2000lm/840 Interact Ready IP65 IK10 Hvid	8718699978617
	CoreLine Væg/loft WL140V 3400lm/830 Interact Ready IP65 IK10 Hvid	8718699978624
	CoreLine Væg/loft WL140V 3400lm/840 Interact Ready IP65 IK10 Hvid	8718699978631

	Produktbeskrivelse	EAN-nummer
CoreLine Industriarmatur	CoreLine Industriarmatur WT120C 4000lm/840 Interact Ready 1200mm	8718699975760
	CoreLine Industriarmatur WT120C 4000lm/840 Interact Ready Nødbelysning 1200mm	8718699975777
	CoreLine Industriarmatur WT120C 6500lm/840 Interact Ready 1500mm	8718699975784
	CoreLine Industriarmatur WT120C 6500lm/840 Interact Ready Nødbelysning 1500mm	8718699975791
	CoreLine Industriarmatur WT120C 4000lm/840 Interact Ready 1200mm 3-faset gennemfortrådning	8718699975807
	CoreLine Industriarmatur WT120C 6500lm/840 Interact Ready 1500mm 3-faset gennemfortrådning	8718699975814

	Produktbeskrivelse	EAN-nummer
Tilbehør	Trådløs Tilstedeværelsessensor PIR Interact Ready CM IP42 Hvid	8718696777527
	Trådløs Tilstedeværelsessensor PIR Interact Ready CM IP65 Hvid	8718699745424
	Trådløs Multisensor PIR og Dagslys Interact Ready CM IP42 Hvid	8718696777541
	Trådløs Multisensor PIR og Dagslys Interact Ready CM IP65 Hvid	8718699745455
	Trådløs gateway Interact Ready LCN1840/05 EU	8718696775790
	1-knaps trådløs tryk UID8450/10 ZGP	8718696449318
	RF DALI connector	8719514266162
	2-knaps trådløst tryk Interact Ready UID8470/10	8719514273771
	4-knaps trådløst tryk Interact Ready UID8480/10 ZGP	8719514273825
	Fjernbetjening Interact Ready IRT9015/00	8718696827598

signify

the meaning of light

www.signify.com

Hvem er hvem i Signify?

Trade

Claus Sabinsky
Sales Manager
Tlf.: +45 21 33 99 66
claus.sabinsky@signify.com

Lars Goos
Key Account Manager Øst
Tlf.: +45 21 83 22 82
lars.goos@signify.com

Sanni Seritzlev
Key Account Manager Øst
Tlf.: +45 24 52 30 43
sanni.seritzlev@signify.com

Toni Als
Key Account Manager Øst
Tlf.: +45 28 11 55 22
toni.als@signify.com

Carsten Bahnsen
Key Account Manager Øst
Tlf.: +45 23 21 66 02
carsten.bahnsen@signify.com

Christian Rasch
Key Account Manager Øst
Tlf.: +45 28 10 01 54
christian.rasch@signify.com

Christine Holt Pedersen
Project Manager
Tlf.: +45 61 70 95 98
christine.holt@signify.com

Mads Bagger
Belysningsspecialist
Tlf.: +45 21 37 91 55
mads.bagger@signify.com

Henrik Nykjær
Key Account Manager Vest
Tlf.: +45 30 57 35 64
henrik.nykjaer@signify.com

Kim Broch Ulsted
Key Account Manager Vest
Tlf.: +45 20 14 00 65
kim.broch.ulsted@signify.com

Martin Elkjær
Key Account Manager Vest
Tlf.: +45 51 36 93 41
martin.elkjaer@signify.com

Michael Hauge
Key Account Manager Vest
Tlf.: +45 28 92 31 50
michael.hauge@signify.com

Tommy Markvart
Key Account Manager Vest
Tlf.: +45 30 31 49 78
tommy.markvart@signify.com

Rene Cens
Belysningsspecialist
Tlf.: +45 51 40 46 22
rene.cens@signify.com

Mass Witt
Belysningsspecialist
Tlf.: +45 28 44 43 01
mass.witt@signify.com

Marketing

Charlotte Pfeil
Nordic Channel Marketing Manager
Tlf.: +45 28 43 15 42
charlotte.pfeil@signify.com

Igor Andrasevic
Channel Marketing Project Manager
Tlf.: +45 26 77 12 35
igor.andrasevic@signify.com

Ordrekontor og kundeservice

Anni Deleuran

Per Jensen

Charlotte Gamst

Iben Dalsgaard

Tlf.: +45 33 29 37 50
lighting.dk@signify.com

Teknisk support

Brian Spiegelberg
Teknisk produktchef
Tlf.: +45 33 29 37 46
brian.spiegelberg@signify.com

Lars Risbjerg
Teknisk produktchef
Tlf.: +45 21 83 23 22
lars.risbjerg@signify.com

© 2022 Signify Holding. Alle rettigheder forbeholdes. Oplysningerne i brochuren kan ændres uden varsel. Signify giver ingen erklæring eller garanterer for nøjagtigheden eller fuldstændigheden af oplysningerne og er ikke ansvarlig for enhver handling, der er afhængig af det. Oplysningerne i brochuren kan ikke anvendes til et kommercielt tilbud eller udgøre en del af et tilbud eller en kontrakt, medmindre andet er aftalt med Signify.

Philips-navnet og Philips-skjoldet er registrerede varemærker, der tilhører Koninklijke Philips N.V. Alle andre varemærker ejes af Signify Holding eller deres respektive ejere.

Signify Denmark A/S
Arne Jacobsens Allé 15, niveau 9
2300 København S
Telefon 33 29 37 50
www.signify.com/da-dk

Februar 2022