PHILIPS

Armaturer

Rigtige professionelle vælger Philips

REAL PROs REAL QUALITY

2023

Produktnyheder fra Philips

Ny SlimBlend

Den nye generation af SlimBlend indbygningsarmaturer har en forbedret levetid på 100.000 timer og højere effektivitet (lm/W). SlimBlend er den optimale løsning inden for kontor-belysning og armaturet er fremstillet med henblik på cirkulær økonomi.

Se mere på side 4.

Ny CoreLine Indbygningsspot

Den nye generation af CoreLine Indbygningsspot giver dig yderligere fordele end tidligere, heriblandt større udvalg af lumenpakker. Armaturet er den ideelle løsning til indendørs spotbelysning, og den nye generation kan sidde direkte i isoleringen.

Se mere på side 24-25.

StoreSet Linear

StoreSet Linear er et lineært armatur til skinnesystemer. Serien har en høj effektivitet (lm/W) og fås i forskellige lumenpakker. StoreSet er ultrafleksibel, da den kan integreres i eksisterende skinnesystemer, og dens diskrete design passer perfekt ind i indretningen.

Se mere på side 27.

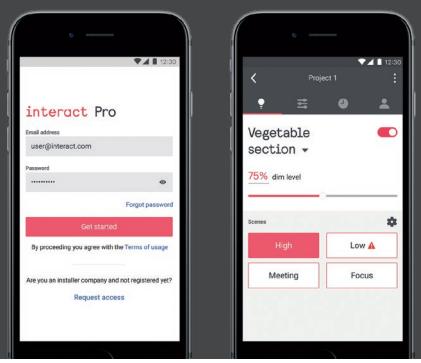

Interact Ready

Interact Pro giver dig en smart, omkostningseffektiv og trådløs belysningsløsning. Lysstyringssystemet er skalérbart og består af tre niveauer: Fra enkel og smart belysning, til et fuldt integreret system. Interact Pro fungerer med alle Interact Ready-armaturer og sensorer.

Se mere på side 62-69.

Indhold

Indbygningsarmaturer	4-8
Renrumsarmaturer	9
Påbygningsarmaturer	10-11
Nedhængte armaturer	12-14
Stænktæt IP44-armatur	15
Downlights	16-26
3-fasede skinnespots	27-28
Væg- og loftarmaturer	29-30
Skinnesystemer	31-32
Rørformede industriarmaturer	33-34
Industriarmaturer	35-39
Grundarmaturer	40-41
Highbay-armaturer	42-46
Vejarmaturer	47-49
Park- og stiarmaturer	50-57
Pullerter	58
Projektører	59-61
Interact Ready	62-69
Kontaktpersoner hos Signify	70-71

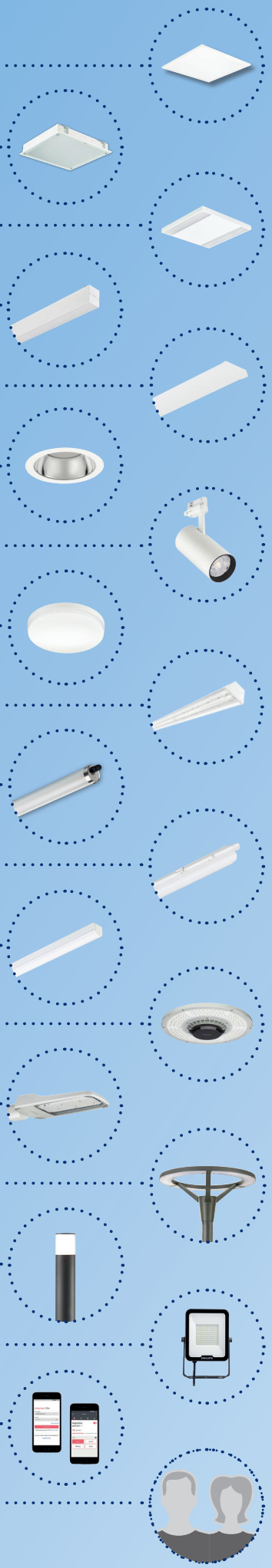

SlimBlend Indbyg

Dimensioner for 60 x 60 cm

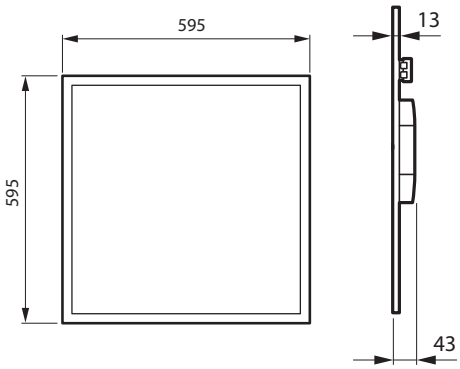

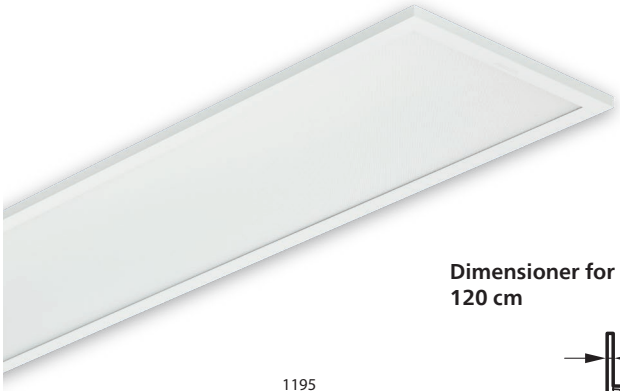

Dimensioner for 30 x 120 cm

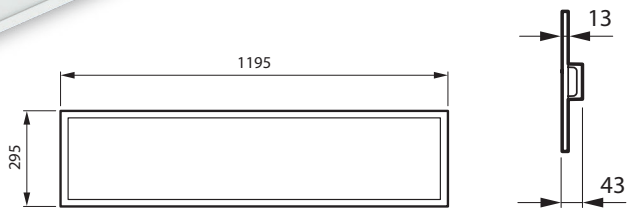

SlimBlend er et indbygningsarmatur af højeste kvalitet og den ultimative løsning inden for kontorbelysning. Den nye generation er fremstillet med henblik på den cirkulære økonomi, har den højeste effektivitet på markedet inden for panelarmaturer og opfylder alle krav til kontorbelysning (UGR<19). Derudover er der også mulighed for versioner med MXO (Micro Hexagonal Optics), som giver yderligere blændingskontrol.

- Levetid: 100.000 timer
- Effektivitet: Op til 140 lm/W
- Alle armaturer fås i Ra >90
- Vælg mellem 3000 og 4000 K
- Fås i versioner med DALI-dæmpning
- 60x60 cm eller 30x120 cm

indoor | 220V 240V | 100.000 t L80 | IP20 | IK02 | Maks. 35°C Min. 0°C | 650°C 30s | Ra > 90 | Mac-Adams < 3 | 5 års garanti | EPD

	Produktbeskrivelse	EAN-nummer
SlimBlend	Slimblend Indbyg RC330V 4200lm/930 60x60 UGR<19 DALI	8720169014398
	Slimblend Indbyg RC330V 4200lm/940 60x60 UGR<19 DALI	8720169014404
	Slimblend Indbyg RC330V 4200lm/930 30x120 UGR<19 DALI	8720169014534
	Slimblend Indbyg RC330V 4200lm/940 30x120 UGR<19 DALI	8720169014541
Tilbehør	Påbygningsramme for Slimblend Indbyg 60x60x7,8 RC330Z SMB	8719514958777
	Påbygningsramme for Slimblend Indbyg 30x120x7,8 RC330Z SMB	8719514958791
	Justerbart wiresæt for Slimblend Indbyg hvid inkl. roset og ledning RC330Z SME-3 WH	8719514958814
	Justerbart wiresæt for Slimblend Indbyg hvid inkl. roset og ledning til DALI RC330Z SME-4 WH	8719514958821
	Beslag til gipsloft for Slimblend Indbyg RC330Z SMB-PLC	8719514958807
	Beslag til skjult skinnesystem for Slimblend Indbyg RC330Z SMB-CPC	8720169011380

CoreLine Panel

Dimensioner for 60 x 60 cm

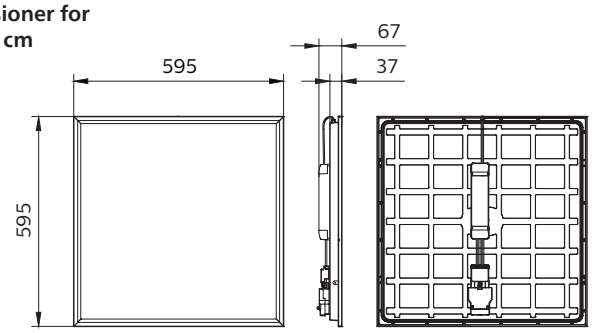

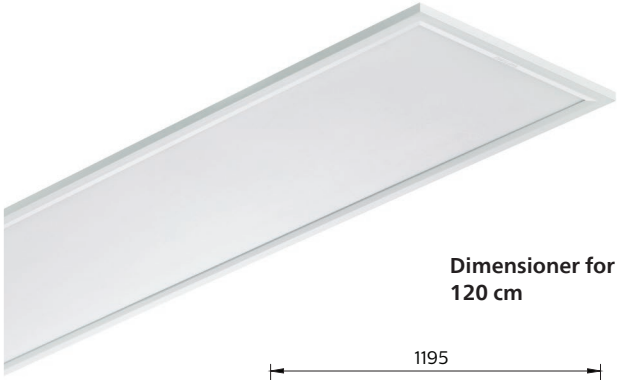

Dimensioner for 30 x 120 cm

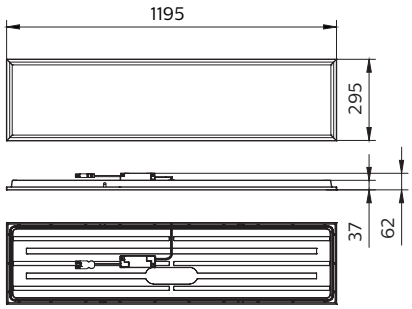

CoreLine Panel er for dig, der ønsker et effektivt panel i høj kvalitet til indbygning. Det opfylder alle krav til kontorbelysning med mulighed for DALI-dæmpning og lav blænding UGR<19.

- Levetid: 100.000 timer
- Effektivitet: Op til 126 lm/W
- Vælg mellem 3000 og 4000 K
- Vælg mellem Ra >80 og >90
- Vælg UGR<19 over kontorpladser
- 60 x 60cm eller 30 x 120cm
- Versioner med mulighed for ændring af lumenværdier

CE | EN 50 | indoor | 220V 240V | 100.000 t L70 | IK03 | IP20 IP44 | Maks. 40°C Min. -10°C | 650°C 30s | Ra > 80 | Ra > 90 | Mac-Adams < 3 | 5 års garanti

	Produktbeskrivelse	EAN-nummer
CoreLine RA90	CoreLine Panel RC132V Gen5 60x60 4300lm/940 UGR<19 DALI	8719514950184
	CoreLine Panel RC132V Gen5 60x60 3600lm/940 UGR<19 DALI	8719514950177
	CoreLine Panel RC132V Gen5 60x60 3600lm/940 UGR<19	8719514950153
	CoreLine Panel RC132V Gen5 60x60 3600lm/940	8719514950146
	CoreLine Panel RC132V Gen5 30x120 3100lm-3600lm-4300lm/940 UGR<19 DALI	8719514950405
	CoreLine Panel RC132V Gen5 30x120 3600lm/940 UGR<19	8719514950160
CoreLine RA80	CoreLine Panel RC132V Gen5 60x60 3400lm/830 UGR<19 DALI	8719514950085
	CoreLine Panel RC132V Gen5 60x60 3600lm/840 UGR<19 DALI	8719514950092
	CoreLine Panel RC132V Gen5 60x60 3400lm/830 UGR<19	8719514950047
	CoreLine Panel RC132V Gen5 60x60 3600lm/840 UGR<19	8719514950054
	CoreLine Panel RC132V Gen5 60x60 3400lm/830	8719514949997
	CoreLine Panel RC132V Gen5 60x60 3600lm/840	8719514950009
	CoreLine Panel RC132V Gen5 60x60 3600lm-4300lm 830-840 UGR<19	8719514950313
	CoreLine Panel RC132V Gen5 60x60 3100lm-3600lm-4300lm/840 UGR<19 DALI	8719514950375
	CoreLine Panel RC132V Gen5 60x60 3100lm-3600lm-4300lm/840	8719514950351
	CoreLine Panel RC132V Gen5 60x60 2900lm-3400lm-4000lm/830 UGR<19 DALI	8719514950368
	CoreLine Panel RC132V Gen5 60x60 2900lm-3400lm-4000lm/830 UGR<19	8719514950306
	CoreLine Panel RC132V Gen5 30x120 3400lm/830 UGR<19 DALI	8719514950122
	CoreLine Panel RC132V Gen5 30x120 3600lm/840 UGR<19 DALI	8719514950139
	CoreLine Panel RC132V Gen5 30x120 3600lm/840 UGR<19	8719514950078
	CoreLine Panel RC132V Gen5 30x120 3600lm/840	8719514950030
Tilbehør	Påbygningsramme 60x60x7,7 RC132Z	8719514953970
	Påbygningsramme 30x120x7,7 RC132Z	8719514953994
	Justerbart wiresæt hvid inkl. roset og ledning RC132Z SME-3	8719514954076
	Justerbart wiresæt hvid inkl. roset og ledning til DALI RC132Z SME-4	8719514954083
	Beslag til gipsloft RC132Z	8719514954038

CoreLine Indbyg

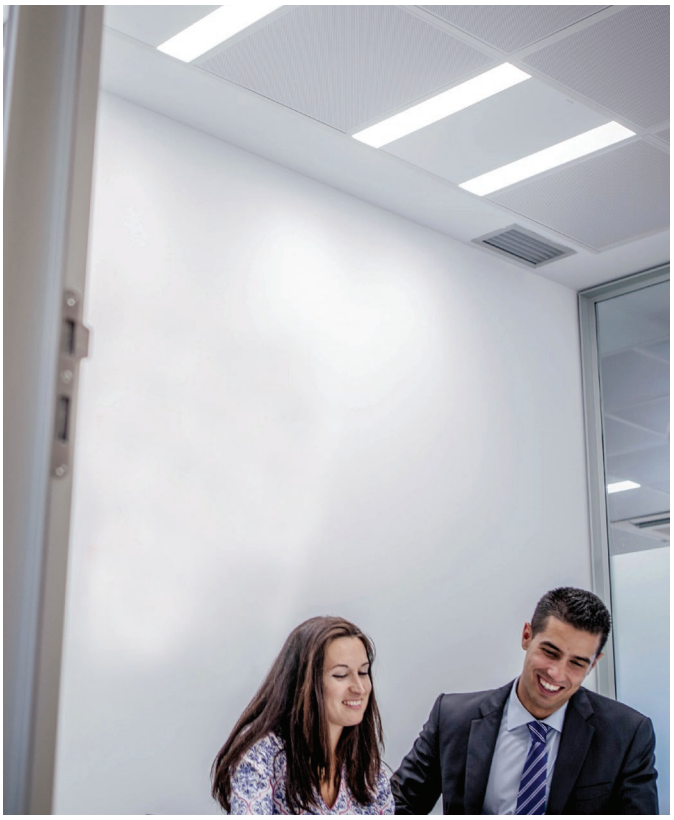

Dimensioner for 60 x 60 cm

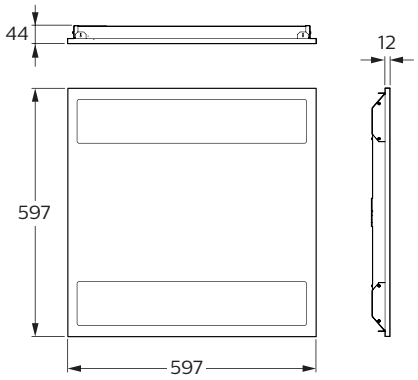

Dimensioner for 30 x 120 cm

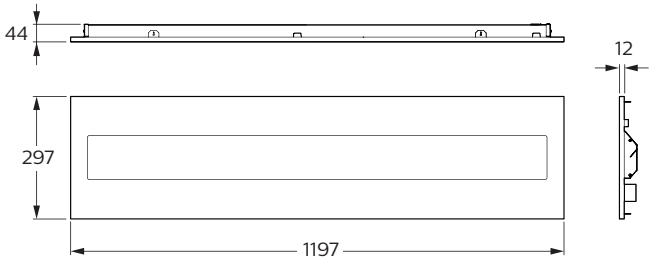

Med den nye CoreLine Indbyg opnås forbedret levetid, større lumenudbytte, højere effektivitet (lm/W), mulighed for at skifte lumen med multi-lumen og ingen flimren.

- Levetid: 100.000 timer
- Effektivitet: Op til 140 lm/W
- Vælg mellem 3000 og 4000 K
- Multi-lumen: 2800 lm - 3400 lm - 4000 lm og 3100 lm - 3700 lm - 4300 lm
- Vælg UGR<19 over kontorpladser
- 60 x 60 eller 30 x 120cm

CE | EN | indoor | 220V 240V | 100.000 t L70 | IP20/ 44 | IK03 | Ta 25°C | Maks. 40°C Min. -10°C | 650°C 30s | Ra > 80 | Mac-Adams < 3 | 5 års garanti

	Produktbeskrivelse	EAN-nummer
CoreLine	CoreLine Indbyg RC136B 60x60 2800lm-3400lm-4000lm/830 UGR<19 DALI	8719514512207
	CoreLine Indbyg RC136B 60x60 3100lm-3700lm-4300lm/840 UGR<19 DALI	8719514512214
	CoreLine Indbyg RC136B 60x60 3100lm-3700lm-4300lm/840 UGR<19	8719514512184
	CoreLine Indbyg RC136B 60x60 3100lm-3700lm-4300lm/840 DALI	8719514512191
	CoreLine Indbyg RC136B 60x60 2800lm-3400lm-4000lm/830	8719514512160
	CoreLine Indbyg RC136B 60x60 3100lm-3700lm-4300lm/840	8719514512177
	CoreLine Indbyg RC136B 30x120 2800lm-3400lm-4000lm/830 UGR<19 DALI	8719514512221
	CoreLine Indbyg RC136B 30x120 3100lm-3700lm-4300lm/840 UGR<19 DALI	8719514512238
Tilbehør	Påbygningsramme 60x60x7,7 RC132Z	8719514953970
	Påbygningsramme 30x120x7,7 RC132Z	8719514953994
	Justerbart wiresæt hvid inkl. roset og ledning RC132Z SME-3	8719514954076
	Justerbart wiresæt hvid inkl. roset og ledning til DALI RC132Z SME-4	8719514954083

Ledinaire Panel

60 x 60 cm

Dimensioner for 60 x 60 cm

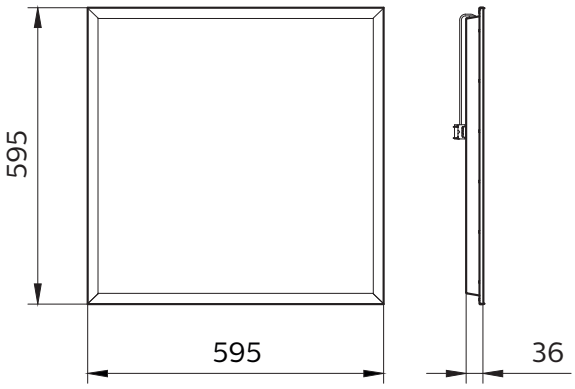

Ledinaire Panel er et basispanel, der opfylder grundbehovet for indbyggede armaturer. Du får et panel af Philips-kvalitet, der både kan anvendes over kontorpladser eller som almen kontorbelysning.

- Levetid: 50.000 timer
- Effektivitet: Op til 100 lm/W
- Vælg mellem 3000 og 4000 K
- Vælg UGR<19 over kontorpladser
- 60 x 60cm
- Fås i versioner med DALI-dæmpning

CE | indoor | 220V 240V | 50.000 t L70 | IP20 | IK02 | Maks. 35°C Min. 10°C | 650°C 30s | Ra > 80 | Mac-Adams < 5 | 5 års garanti

	Produktbeskrivelse	EAN-nummer
Ledinaire	Ledinaire Panel RC065B 60x60 3400lm/840 34W UGR<19 DALI	8719514530645
	Ledinaire Panel RC065B 60x60 3400lm/840 34W UGR<19	8718699386474
	Ledinaire Panel RC065B 60x60 3400lm/840 34W	8718699791803
	Ledinaire Panel RC065B 60x60 3400lm/830 34W UGR<19	8719514530652
	Ledinaire Panel RC065B 60x60 3400lm/830 34W	8719514530669
Tilbehør	Påbygningsramme for Ledinaire 60x60x7,2 RC132Z	8719514531864
	Wiresæt RC065Z til Ledinaire Panel	8710163362748

CleanRoom Renrumsarmatur Indbyg

Dimensioner for 60 x 60 cm

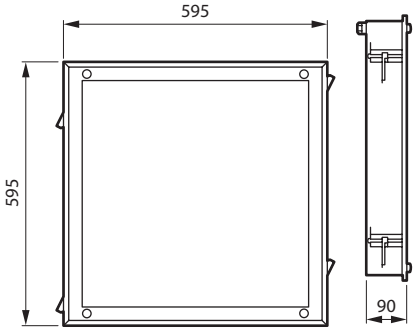

Dimensioner for 30 x 120 cm

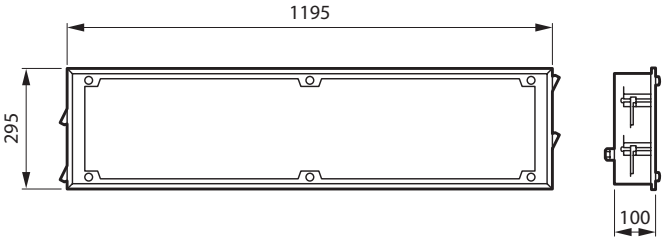

CleanRoom er et indbygget renrumsarmatur, der er ideel til hygiejniske anlæg, hvor belysningskravene er meget høje. CleanRoom fås i IP65, og det kvalitetsrige armatur er meget nemt at rengøre uden at skulle gå på kompromis med ydeevnen.

- Levetid: 50.000 timer
- Effektivitet: Op til 110 lm/W
- 4000 Kelvin
- Fås i versioner med DALI-dæmpning
- Alle armaturer fås i Ra >90
- 60x60 cm og 30x120 cm

indoor | 220V 240V | 50.000 t L80 | IP65 | IK07 | Maks. 35°C Min. 20°C | 960°C | Ra > 90 | Mac-Adams < 3 | 5 års garanti

	Produktbeskrivelse	EAN-nummer
CleanRoom	CleanRoom Renrumsarmatur CR350B 4000lm/940 60x60 UGR<19 IP65 IK07 DALI	8718699797102
	CleanRoom Renrumsarmatur CR350B 6000lm/940 60x60 UGR<19 IP65 IK07 DALI	8718699797164
	CleanRoom Renrumsarmatur CR350B 4000lm/940 60x60 UGR<19 IP65 IK07	8718699797072
	CleanRoom Renrumsarmatur CR350B 6000lm/940 60x60 UGR<19 IP65 IK07	8718699797133
	CleanRoom Renrumsarmatur CR350B 4000lm/940 30x120 UGR<19 IP65 IK07 DALI	8718699797225
	CleanRoom Renrumsarmatur CR350B 6000lm/940 30x120 UGR<19 IP65 IK07 DALI	8718699797287
	CleanRoom Renrumsarmatur CR350B 4000lm/940 30x120 UGR<19 IP65 IK07	8718699797195
	CleanRoom Renrumsarmatur CR350B 6000lm/940 30x120 UGR<19 IP65 IK07	8718699797256
Tilbehør	Påbygningsramme 63x63x14,5 CR350Z SMB	8718699797539
	Påbygningsramme 33x123x15,5 CR350Z SMB	8718699797546

CoreLine Påbyg

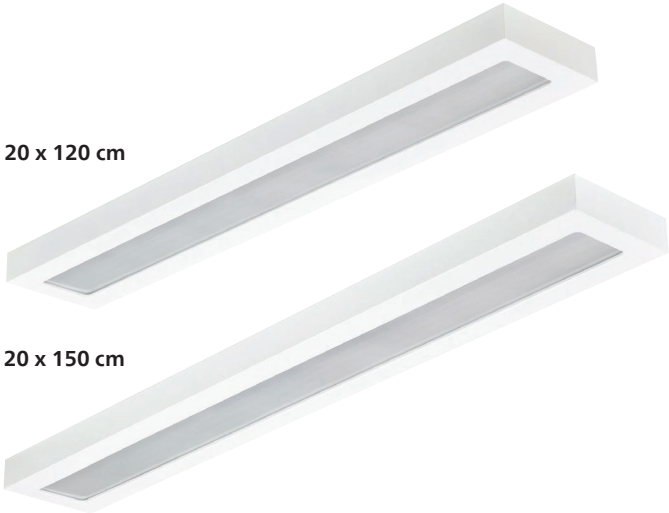

Med den nye CoreLine Påbyg opnås forbedret levetid, større lumenudbytte, højere effektivitet (lm/W), mulighed for at skifte lumen med multi-lumen og ingen flimren.

- Levetid: 100.000 timer
- Effektivitet: Op til 140 lm/W
- Vælg mellem 3000 og 4000 K
- Multi-lumen: 2800 lm - 3400 lm - 4000 lm og 3100 lm - 3700 lm - 4300 lm
- Vælg UGR<19 over kontorpladser
- 20 x 120 og 20 x 150cm
- Fås i versioner med DALI-dæmpning

Dimensioner for 20 x 120 cm

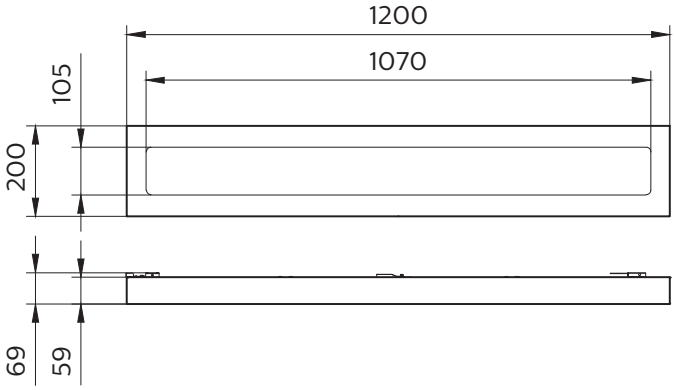

Dimensioner for 20 x 150 cm

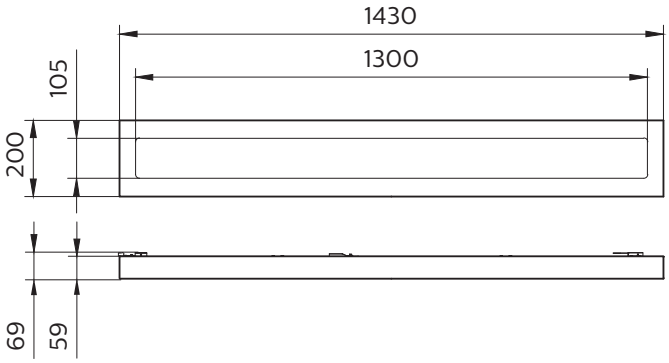

	Produktbeskrivelse	EAN-nummer
CoreLine	CoreLine Påbyg SM136V 20x120 2800lm-3400lm-4000lm/830 UGR<19 DALI	8719514512344
	CoreLine Påbyg SM136V 20x120 3100lm-3700lm-4300lm/840 UGR<19 DALI	8719514512351
	CoreLine Påbyg SM136V 20x120 3100lm-3700lm-4300lm/840 DALI	8719514512337
	CoreLine Påbyg SM136V 20x120 2800lm-3400lm-4000lm/830	8719514512306
	CoreLine Påbyg SM136V 20x120 3100lm-3700lm-4300lm/840	8719514512313
	CoreLine Påbyg SM136V 20x150 2800lm-3400lm-4000lm/830 UGR<19 DALI	8719514512399
	CoreLine Påbyg SM136V 20x150 3100lm-3700lm-4300lm/840 UGR<19 DALI	8719514512405
	CoreLine Påbyg SM136V 20x150 3100lm-3700lm-4300lm/840 UGR<19	8719514512382
	CoreLine Påbyg SM136V 20x150 2800lm-3400lm-4000lm/830	8719514512368
	CoreLine Påbyg SM136V 20x150 3100lm-3700lm-4300lm/840	8719514512375
Tilbehør	Wiresæt med ledning Hvid SM136Z	8719514958128

Ledinaire Påbyg

20 x 120 cm

Ledinaire Påbyg er et basisarmatur, der opfylder grundbehovet for påbygningsarmaturer. Du får et armtur af Philips-kvalitet, som både kan anvendes over kontorpladser (UGR<19) eller som almen belysning.

- Levetid: 50.000 timer
- Effektivitet: 94 lm/W
- 4000 Kelvin
- 20 x 120cm

Dimensioner i mm

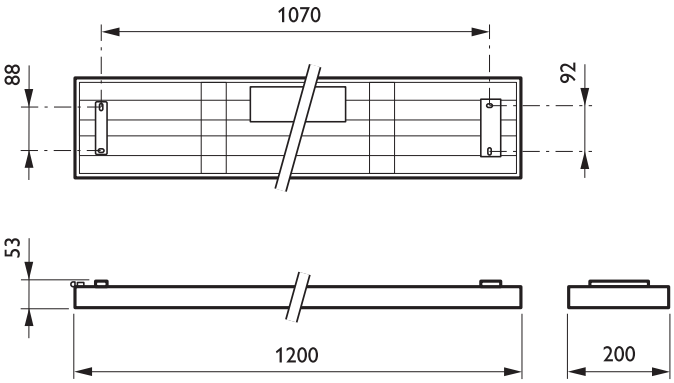

CE | indoor | 220V 240V | 50.000 t L65 | IP20 | IK03 | Maks. 40°C Min. 10°C | 650°C 30s | Ra > 80 | Mac-Adams < 5 | 5 års garanti

	Produktbeskrivelse	EAN-nummer
Ledinaire	Ledinaire Påbyg SM060C 20x120 3400lm/840 34W UGR<19	8710163350394
	Ledinaire Påbyg SM060C 20x120 3400lm/840 36W	8718696069622

KeyLine

KeyLine er et nedhængt lyslinjearmatur med et minimalistisk design og et højt lysudbytte. Serien er ideel til anvendelser inden for kontor, detailhandel og skoler. Vær opmærksom på, at endestykker og koblingsstykker købes separat.

- Levetid: 100.000 timer
- Effektivitet: Op til 125 lm/W
- Vælg mellem 3000 og 4000 K
- Vælg mellem 2700-5000 lm
- Fås i versioner med DALI-dæmpning

Dimensioner for vinkelstykke 60x60

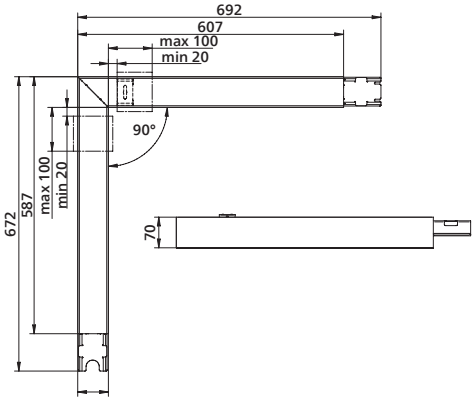

Dimensioner for 600 mm

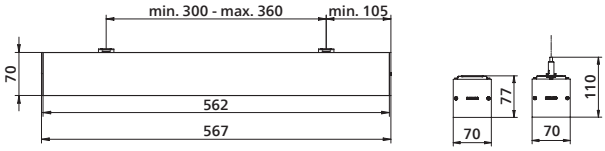

Dimensioner for 1.200 mm

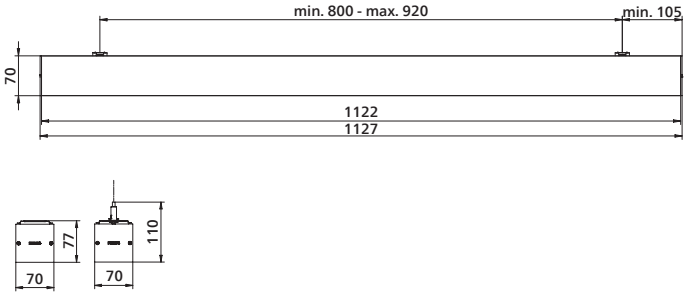

Dimensioner for 1.500 mm

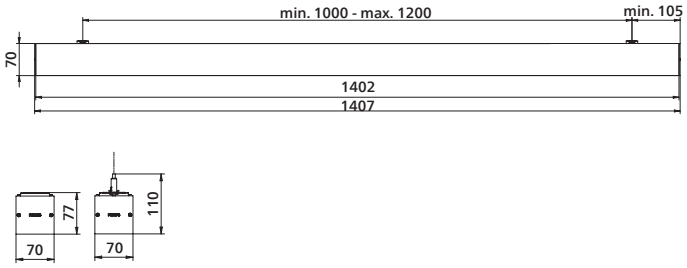

CE | EN | indoor | 220V 240V | 100.000 t L80 | IP20 | IK02 | Maks. 40°C Min. 10°C | 650°C 30s | Ra > 80 | Mac-Adams < 3 | 5 ars garanti | EPD

	Produktbeskrivelse	EAN-nummer
KeyLine	KeyLine SM350C 600mm (Fås kun på forespørgsel)	SM350CI
	KeyLine SM350C 2700lm/840 1200mm ALU UGR<19	8719514623675
	KeyLine SM350C 2700lm/840 1200mm Hvid UGR<19	8719514624153
	KeyLine SM350C 2700lm/840 DALI 1200mm ALU UGR<19	8719514624207
	KeyLine SM350C 2700lm/840 DALI 1200mm Hvid UGR<19	8719514624214
	KeyLine SM350C 4000lm/830 1200mm Alu UGR<19	8719514624344
	KeyLine SM350C 4000lm/830 1200mm Hvid UGR<19	8719514624351
	KeyLine SM350C 4000lm/830 1200mm Sort UGR<19	8719514968707
	KeyLine SM350C 4000lm/840 1200mm Alu UGR<19	8719514624177
	KeyLine SM350C 4000lm/840 1200mm Hvid UGR<19	8719514624184
	KeyLine SM350C 4000lm/840 1200mm Sort UGR<19	8719514624191
	KeyLine SM350C 4000lm/830 DALI 1200mm ALU UGR<19	8719514624382
	KeyLine SM350C 4000lm/830 DALI 1200mm Hvid UGR<19	8719514624399
	KeyLine SM350C 4000lm/830 DALI 1200mm Sort UGR<19	8719514701199
	KeyLine SM350C 4000lm/840 DALI 1200mm ALU UGR<19	8719514624238
	KeyLine SM350C 4000lm/840 DALI 1200mm Hvid UGR<19	8719514624245
	KeyLine SM350C 4000lm/840 DALI 1200mm Sort UGR<19	8719514624252
	KeyLine SM350C 3400lm/840 1500mm Alu UGR<19	8719514624405
	KeyLine SM350C 3400lm/840 1500mm Hvid UGR<19	8719514624412
	KeyLine SM350C 3400lm/840 1500mm Sort UGR<19	8719514624429
	KeyLine SM350C 5000lm/840 1500mm Alu UGR<19	8719514624436
	KeyLine SM350C 5000lm/840 1500mm Hvid UGR<19	8719514624443
	KeyLine SM350C 5000lm/840 1500mm Sort UGR<19	8719514624450
	KeyLine SM350C 3400lm/840 DALI 1500mm Alu UGR<19	8719514624467
	KeyLine SM350C 3400lm/840 DALI 1500mm Hvid UGR<19	8719514624474
	KeyLine SM350C 3400lm/840 DALI 1500mm Sort UGR<19	8719514624481
	KeyLine SM350C 5000lm/840 DALI 1500mm Alu UGR<19	8719514624498
	KeyLine SM350C 3400lm/840 DALI 1500mm Hvid UGR<19	8719514624504
	KeyLine SM350C 5000lm/840 DALI 1500mm Sort UGR<19	8719514624511
	KeyLine Vinkelstykke SM350X 2700lm/840 DALI 60x60 Alu UGR<19	8719514624528
	KeyLine Vinkelstykke SM350X 2700lm/840 DALI 60x60 Hvid UGR<19	8719514624535
	KeyLine Vinkelstykke SM350X 2700lm/840 DALI 60x60 Sort UGR<19	8719514624542
Tilbehør	KeyLine SP350Z Tilbehør Endestykke Hvid	8719514624054
	KeyLine SP350Z Tilbehør Endestykke Sort	8719514624061
	KeyLine SP350Z Tilbehør Endestykke Alu	8719514624078
	KeyLine SP350Z Tilbehør Koblingsstykke	8719514624085
	KeyLine SP350Z Tilbehør Beslag til loftsmontering	8719514624092
	KeyLine SP350Z Tilbehør Wireophæng Hvid	8719514624108
	KeyLine SP350Z Tilbehør Wireophæng Alu	8719514624115
	KeyLine SP350Z Tilbehør Wireophæng 2 punkter	8719514624122
	KeyLine SP350Z Tilbehør Strømkabel 3-polet Alu	8719514624139
	KeyLine SP350Z Tilbehør Strømkabel 5-polet Alu DALI	8719514624146

KeyLine, et armatur med mange muligheder

Byg et påbygget, standalone KeyLine-armatur

Du skal bruge:

1 x KeyLine-armatur
SM350C 1200mm

1 x Endestykker
SP350Z

1 x Beslag til
loftmontage SP350Z

Byg et nedhængt, standalone KeyLine-armatur

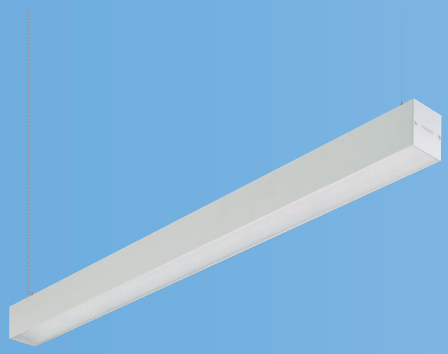

Du skal bruge:

1 x KeyLine-armatur
SM350C 1200mm

1 x Endestykker
SP350Z

1 x Wiresæt inkl.
roset SP350Z

1 x Tilledning 3-polet SP350Z
C1700P3 1,7M

Byg en påbygget eller nedhængt KeyLine-lyslinje

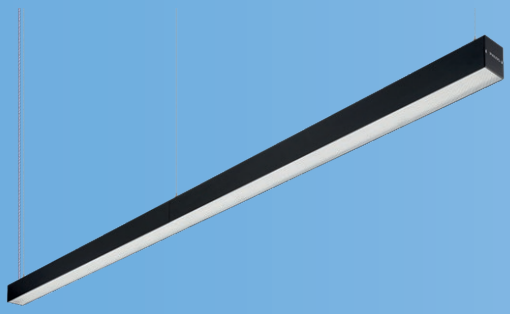

Du skal bruge:

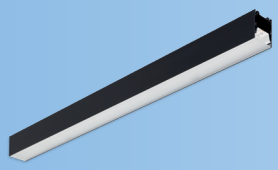

1 x KeyLine-armatur
SM350C 1200mm

1 x Endestykker
SP350Z

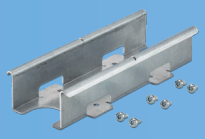

1 x Koblingsstykke
SP350Z

1 x Tilledning 3-polet 1,7M
SP350Z C1700P3 eller 5-polet
SP350Z C1700P5 1,7M

1 x Wiresæt inkl. roset
SP350Z

1 x Wiresæt 2-pin
SP350Z

Påsæt en KeyLine-vinkel

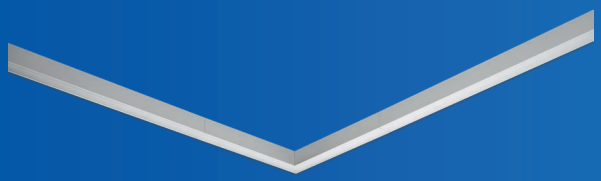

Du skal bruge:

2 x KeyLine-armatur SM350C

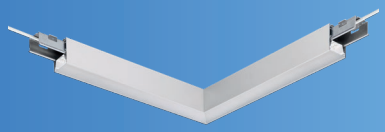

1 x KeyLine-armatur SM350X*

*Koblingsstykker og gennemfortrådning er inkluderet
i SM350X L-hjørnearmatur

CoreLine FastSet IP44

FastSet 602 mm

FastSet 1.160 mm

CoreLine FastSet er et stænktæt IP44-armatur til anvendelse i bl.a. sekundære rum og lagerrum. CoreLine FastSet findes i tre længder og i 3000 K eller 4000 K. Nem installation med 3-faset gennemfortrådning.

- Levetid: 50.000 timer
- Effektivitet: Op til 120 lm/W
- Vælg mellem 3000 og 4000 K
- Findes i to længder (602mm og 1160 mm)
- IP44 stænktæt

Dimensioner for 602 og 1.160 mm

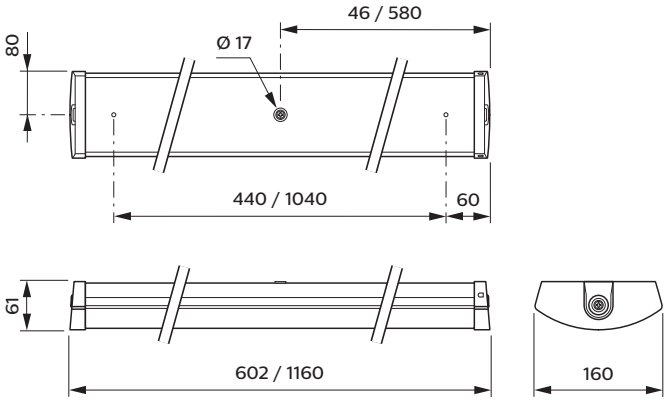

	Produktbeskrivelse	EAN-nummer
CoreLine	FastSet SM150C Stænktæt IP44 2400lm/830 3F Gennemfortrådning 20W 602mm	8718699381240
	FastSet SM150C Stænktæt IP44 2400lm/840 3F Gennemfortrådning 20W 602mm	8718699381233
	FastSet SM150C Stænktæt IP44 4800lm/830 3F Gennemfortrådning 45W 1160mm	8718699381264
	FastSet SM150C Stænktæt IP44 4800lm/840 3F Gennemfortrådning 45W 1160mm	8718699381257

3D-print
Hvordan virker det?

En skræddersyet identitet til alle
Vores 3D-printede armaturer printes med en genanvendelig polykarbonattråd, baseret på en designfil, skabt i Philips 3D-konfiguratoren. Armaturhuset printes med de parametre, som du vælger i online-konfiguratoren, hvorefter der monteres det valgte LED-modul med de ønskede tekniske egenskaber (Lysudbytte, dæmpning, farvetemperatur m.m.). Konfigureringen af armaturet sker på en intuitiv måde i online-konfiguratoren, hvor du vælger anvendelsesområde, farve, opacitet og tekstur, som gør det nemt at forme og designe dit helt unikke armatur.

www.tailored.lighting.philips.com/da

GreenSpace Downlight

3D print

Dimensioner for 1.150 lm

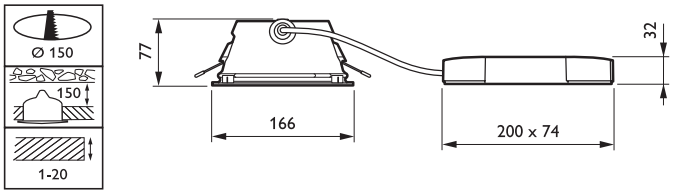

Dimensioner for 2.025 lm

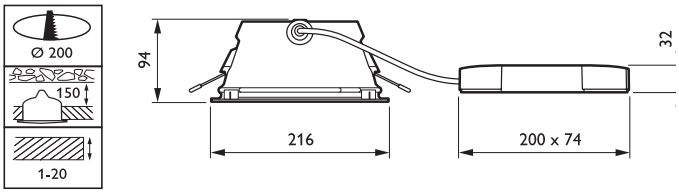

GreenSpace er den perfekte downlightsløsning til kunder, der gerne vil have en downlight, som både er effektiv, installationsvenlig og bæredygtig. Downlighten er 3D-printet og fremstillet af genanvendeligt polykarbonat, som er designet med henblik på den cirkulære økonomi, og der kan erstatte konventionelle CFL-downlights. Serien fås med alu reflektor og i udskæringsmål på 150mm eller 200mm.

- Levetid: 50.000 timer
- Effektivitet: Op til 120 lm/W
- Vælg mellem 3000 og 4000 K
- Vælg mellem 1150 og 2025 lm
- Fås i versioner med DALI-dæmpning
- Mulighed for versioner, der er godkendt til kontor (UGR<19)

	Produktbeskrivelse	EAN-nummer
GreenSpace	Greenspace Downlight 3D print DN461B 1150lm/830 Ø150 Hvid med alureflektor UGR<19 DALI	8718699982577
	Greenspace Downlight 3D print DN461B 1150lm/840 Ø150 Hvid med alureflektor UGR<19 DALI	8718699982591
	Greenspace Downlight 3D print DN460B 1150lm/830 Ø150 Hvid med alureflektor DALI	8718699982539
	Greenspace Downlight 3D print DN460B 1150lm/830 Ø150 Hvid med alureflektor DALI	8718699982546
	Greenspace Downlight 3D print DN471B 2025lm/830 Ø200 Hvid med alureflektor UGR<19 DALI	8718699983239
	Greenspace Downlight 3D print DN471B 2025lm/840 Ø200 Hvid med alureflektor UGR<19 DALI	8718699983253
	Greenspace Downlight 3D print DN470B 2025lm/830 Ø200 Hvid med alureflektor DALI	8718699983017
	Greenspace Downlight 3D print DN470B 2025lm/840 Ø200 Hvid med alureflektor DALI	8720169012776
	Fås også som IP54	

CoreLine Downlight

Dimensioner for 1.100 lm

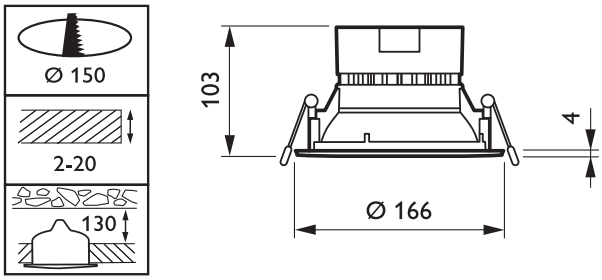

Dimensioner for 2.200 lm

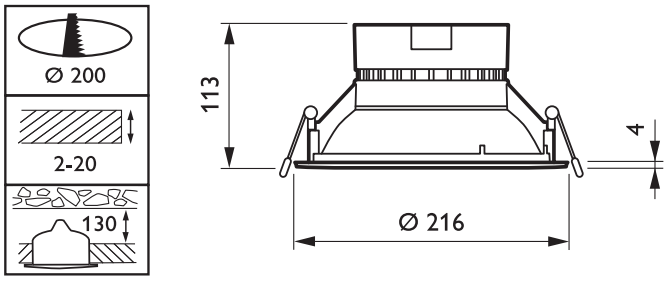

CoreLine Downlight er en kvalitetsdownlight med standardudskæringsmål på 150mm eller 200mm. Brug af 6-polet push-in-stik.

- Levetid: 50.000 timer
- Effektivitet: Op til 100 lm/W
- Vælg mellem 3000 og 4000 K
- Vælg mellem 1100 lm og 2200 lm
- Fås også i versioner med DALI-dæmpning og som IP54

	Produktbeskrivelse	EAN-nummer
CoreLine	CoreLine Downlight DN140B 1100lm/830 9,5W Hvid Ø150	8710163325804
	CoreLine Downlight DN140B 1100lm/840 9,5W Hvid Ø150	8710163325811
	CoreLine Downlight DN140B 2200lm/830 19W Hvid Ø200	8710163325842
	CoreLine Downlight DN140B 2200lm/840 19W Hvid Ø200	8710163325859
	CoreLine Downlight DN140B 1100lm/830 9,5W Hvid med alureflektor Ø150	8710163325880
	CoreLine Downlight DN140B 1100lm/840 9,5W Hvid med alureflektor Ø150	8710163325897
	CoreLine Downlight DN140B 2200lm/830 19W Hvid med alureflektor Ø200	8710163325927
	CoreLine Downlight DN140B 2200lm/840 19W Hvid med alureflektor Ø200	8710163325934

Ledinaire Downlight

Ledinaire Downlight er en basisdownlight til anvendelse i bl.a. korridorer, sekundære lokaler og toiletter.
Findes i to udskæringsmål (Ø150 og Ø200).

- Levetid: 50.000 timer
- Effektivitet: Op til 100 lm/W
- Vælg mellem 3000 og 4000 K
- Vælg mellem 1200 og 2400lm

Dimensioner for 1.200 lm

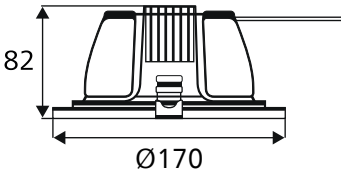

Dimensioner for 2.400 lm

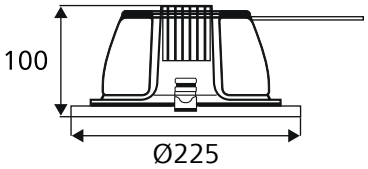

	Produktbeskrivelse	EAN-nummer
Ledinaire	Ledinaire Downlight DN070B 1200lm/830 12W Hvid Ø150	8719514353985
	Ledinaire Downlight DN070B 1200lm/840 12W Hvid Ø150	8719514354005
	Ledinaire Downlight DN070B 2400lm/830 24W Hvid Ø200	8719514354029
	Ledinaire Downlight DN070B 2400lm/840 24W Hvid Ø200	8719514354043

CoreLine SlimDownlight

Dimensioner for 1.100 lm indbygget

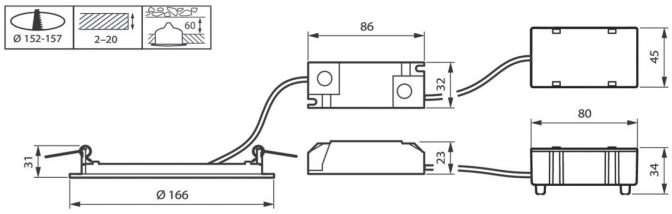

Dimensioner for 2.100 lm indbygget

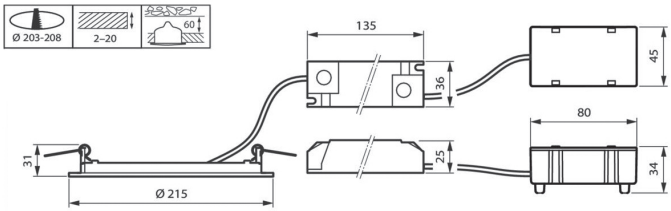

CoreLine SlimDownlight er en ultratynd downlight. Det er derfor perfekt til dig, som skal bruge en downlight til steder med en meget lav indbygningshøjde. Findes både til indbygget og påbygget.

- Levetid: 50.000 timer
- Effektivitet: 100 lm/W
- Vælg mellem 3000 og 4000 K
- Vælg mellem 1000 og 2000 lm
- Lavt design med en indbygningshøjde på 26 mm og 50 mm ved påbygget

Dimensioner for 1.100 lm påbygget

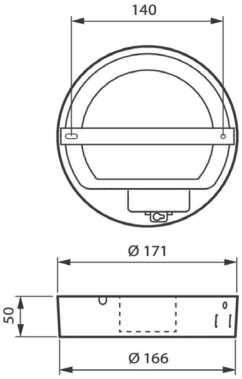

Dimensioner for 2.100 lm påbygget

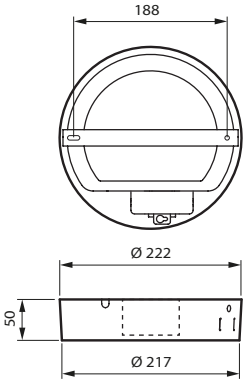

	Produktbeskrivelse	EAN-nummer
CoreLine	CoreLine SlimDownlight Indbyg DN145B 1100lm/830 11W Hvid optik Ø152-157	8710163339474
	CoreLine SlimDownlight Indbyg DN145B 1100lm/840 11W Hvid optik Ø152-157	8710163339481
	CoreLine SlimDownlight Indbyg DN145B 2100lm/830 21W Hvid optik Ø203-208	8710163339498
	CoreLine SlimDownlight Indbyg DN145B 2100lm/840 21W Hvid optik Ø203-208	8710163339504
	CoreLine SlimDownlight Påbyg DN145C 1100lm/830 11W Hvid optik Ø171	8710163339511
	CoreLine SlimDownlight Påbyg DN145C 1100lm/840 11W Hvid optik Ø171	8710163339528
	CoreLine SlimDownlight Påbyg DN145C 2100lm/830 21W Hvid optik Ø222	8710163339535
	CoreLine SlimDownlight Påbyg DN145C 2100lm/840 21W Hvid optik Ø222	8710163339542

Ledinaire SlimDownlight

DN065B

DN065C

Dimensioner for Ø150 (Inkl. Dip Switch)

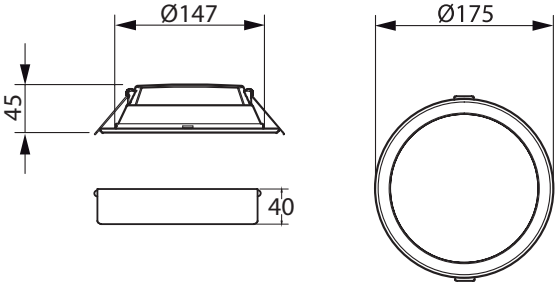

Dimensioner for Ø200 (Inkl. Dip Switch)

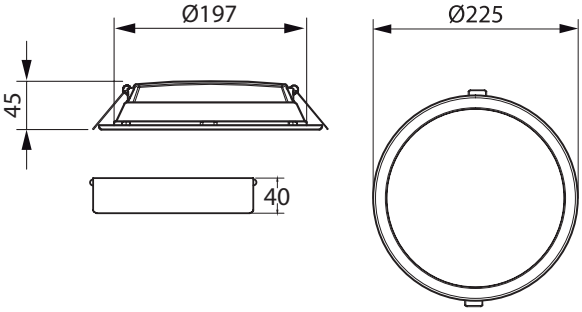

Ledinaire SlimDownlight er en ideel løsning til anvendelser, hvor der er behov for et produkt af god kvalitet. Den nye serie kommer med 3-trins dip switch, der giver mulighed for at skifte mellem farvetemperaturer uden at udskifte armaturet.

- Levetid: 50.000 timer
- Effektivitet: Op til 105 lm/W
- Vælg mellem 3000 og 4000 K, eller vælg Dip switch-versionen, for at kunne skifte mellem tre farver (3000 K, 4300 K og 6500 K).
- Vælg mellem 1200 eller 2000 lm
- Fås i fire størrelser (Ø150, Ø175, Ø200 og Ø225)

	Produktbeskrivelse	EAN-nummer
Ledinaire	Ledinaire SlimDownlight Indbyg DN065B 1200lm/830 12W Ø150	8719514464278
	Ledinaire SlimDownlight Indbyg DN065B 1200lm/840 12W Ø150	8719514464292
	Ledinaire SlimDownlight Indbyg DN065B 2000lm/830 19W Ø200	8719514464339
	Ledinaire SlimDownlight Indbyg DN065B 2000lm/840 19W Ø200	8719514464353
	Ledinaire SlimDownlight DN065B 1200lm 3000K/4300K/6500K 3-farve dip switch 12W Hvid Optik Ø150	8719514464438
	Ledinaire SlimDownlight DN065B 2000lm 3000K/4300K/6500K 3-farve dip switch 19W Hvid Optik Ø200	8719514464452
	Ledinaire SlimDownlight Påbyg DN065C 1200lm/830 12W Ø175	8719514464476
	Ledinaire SlimDownlight Påbyg DN065C 1200lm/840 12W Ø175	8719514464490
	Ledinaire SlimDownlight Påbyg DN065C 2000lm/830 19W Ø225	8719514464513
	Ledinaire SlimDownlight Påbyg DN065C 2000lm/840 19W Ø225	8719514464537

CoreLine Indbygningsspot

RS155 Fast

RS156 Kipbar

Dimensioner for RS155 Fast

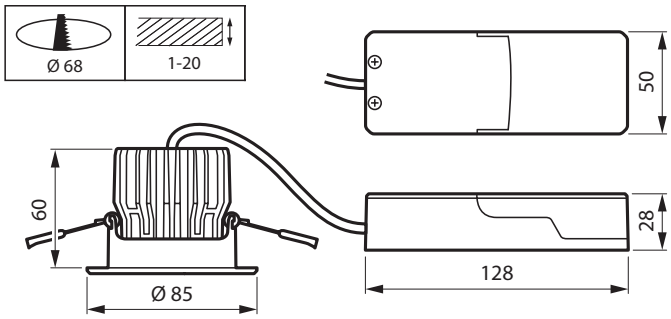

CoreLine Indbygningsspot er designet til at erstatte konventionelle armaturer i bl.a. små kontorer, hoteller og restauranter. Produktserien har en udvidet IC-godkendelse, som gør, at armaturet kan sidde direkte i isoleringen. Derudover fås spotten også i både faste (IP65) og kipbare (IP44) udgaver samt talrige tilslutningsmuligheder, hvilket gør det til en ideel belysningsløsning til din spotbelysningsanvendelse.

- Levetid: 50.000 timer
- Effektivitet: Op til 110 lm/W
- Vælg mellem: 2700, 3000 og 4000 Kelvin
- Lumen: Op til 1200 lm
- Diameter (udskæring): 68mm
- Fås i versioner med DALI-dæmpning

Dimensioner for RS156 Kipbar

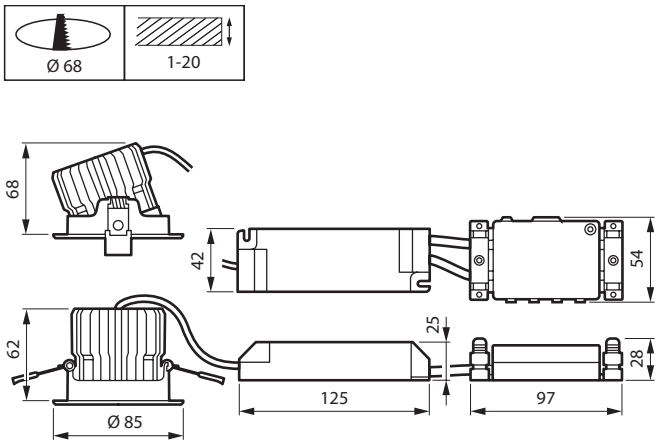

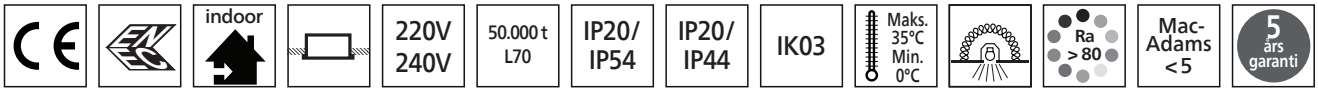

	Produktbeskrivelse	EAN-nummer
CoreLine	CoreLine Indbygningsspot RS156B 720lm/827 Ø68 Hvid Kipbar	8720169502642
	CoreLine Indbygningsspot RS156B 720lm/827 Ø68 Alu Kipbar	8719514940833
	CoreLine Indbygningsspot RS156B 750lm/830 Ø68 Hvid Kipbar	8719514940796
	CoreLine Indbygningsspot RS156B 750lm/830 Ø68 Alu Kipbar	8719514940802
	CoreLine Indbygningsspot RS156B 800lm/840 Ø68 Hvid Kipbar	8719514940819
	CoreLine Indbygningsspot RS156B 800lm/840 Ø68 Alu Kipbar	8719514940826
	CoreLine Indbygningsspot RS156B 1000lm/830 Ø68 Hvid Kipbar	8719514940857
	CoreLine Indbygningsspot RS156B 1000lm/830 Ø68 Alu Kipbar	8719514940864
	CoreLine Indbygningsspot RS156B 1080lm/840 Ø68 Hvid Kipbar	8719514940871
	CoreLine Indbygningsspot RS156B 1080lm/840 Ø68 Alu Kipbar	8719514940888
	CoreLine Indbygningsspot RS156B 1300lm/830 Ø68 Hvid Kipbar	8719514940895
	CoreLine Indbygningsspot RS156B 1300lm/830 Ø68 Alu Kipbar	8719514940901
	CoreLine Indbygningsspot RS156B 1380lm/840 Ø68 Hvid Kipbar	8719514940918
	CoreLine Indbygningsspot RS156B 1380lm/840 Ø68 Alu Kipbar	8719514940925
	CoreLine Indbygningsspot RS156B 1300lm/830 Ø68 Hvid DALI Kipbar	8719514940956
	CoreLine Indbygningsspot RS156B 1380lm/840 Ø68 Hvid DALI Kipbar	8719514940963
	CoreLine Indbygningsspot RS155B 720lm/827 Ø68 Hvid	8720169502659
	CoreLine Indbygningsspot RS155B 720lm/827 Ø68 Alu	8719514941694
	CoreLine Indbygningsspot RS155B 750lm/830 Ø68 Hvid	8719514940970
	CoreLine Indbygningsspot RS155B 750lm/830 Ø68 Alu	8719514940987
	CoreLine Indbygningsspot RS155B 800lm/840 Ø68 Hvid	8719514940994
	CoreLine Indbygningsspot RS155B 800lm/840 Ø68 Alu	8719514941687
	CoreLine Indbygningsspot RS155B 1000lm/830 Ø68 Hvid	8719514941007
	CoreLine Indbygningsspot RS155B 1000lm/830 Ø68 Alu	8719514941014
	CoreLine Indbygningsspot RS155B 1080lm/840 Ø68 Hvid	8719514941021
	CoreLine Indbygningsspot RS155B 1300lm/830 Ø68 Hvid	8719514941038
	CoreLine Indbygningsspot RS155B 1300lm/830 Ø68 Alu	8719514941045
	CoreLine Indbygningsspot RS155B 1380lm/840 Ø68 Hvid	8719514941052

Ledinaire ClearAccent

Dimensioner for RS060B fast

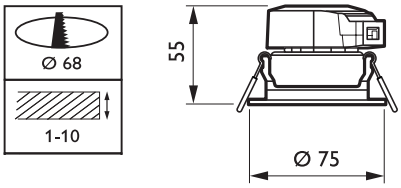

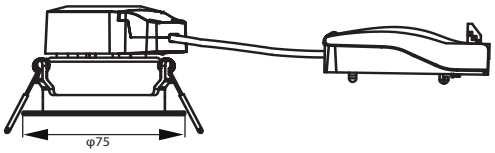

Dimensioner for RS061B kipbar

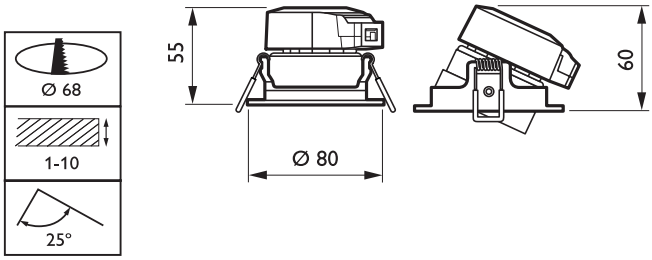

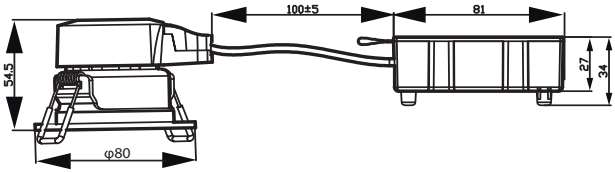

Ledinaire ClearAccent er et indbygningsspot egnet til accentbelysning. Den nye version kommer med gennemfortrådning, hvilket gør installationen nemmere. Derudover kan armaturerne også sidde direkte i isoleringen. Serien er velegnet til kontorer, klasseværelser, korridorer og gangarealer.

- Levetid: 50.000 timer
- Effektivitet: 83 lm/W
- Vælg mellem 2700 og 3000 K
- Lumen: 500 lm

	Produktbeskrivelse	EAN-nummer
Ledinaire	Ledinaire ClearAccent Indbygningsspot RS061B 500lm/827 6W Hvid Kipbar	8719514331051
	Ledinaire ClearAccent Indbygningsspot RS061B 500lm/830 6W Hvid Kipbar	8719514331075
	Ledinaire ClearAccent Indbygningsspot RS060B 500lm/827 6W Hvid	8719514331112
	Ledinaire ClearAccent Indbygningsspot RS060B 500lm/830 6W Hvid	8719514331136

StoreSet Linear

SM504T

Dimensioner for SM504T

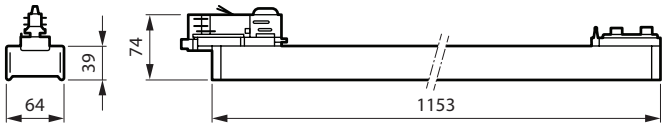

StoreSet Linear er et ultrafleksibelt, lineært skinne-monteret armatur, der tilbyder en fremragende lys-kvalitet og en fremtidig opgradering af belysnings-installationer i detailhandlen. Produktserien har et tyndt og diskret design, der giver muligheder for nemt at placere armaturerne langs skinnerne for at imødekomme fremtidige ændringer i indretningen.

- Levetid: 100.000 timer
- Effektivitet: Op til 160 lm/W
- Vælg mellem sort eller hvidt armatur
- Farvegengivelse: RA80
- Fås i versioner med DALI-dæmpning

indoor | 220V 240V | 100.000 t L70 | IP20 | IK02 | Maks. 35°C Min. -10°C | 650°C 30s | Ra > 80 | Mac-Adams < 3 | 5 års garanti | EPD

	Produktbeskrivelse	EAN-nummer
StoreSet	StoreSet Linear SM504T 6100lm/830 DALI Bredstrålende (WB) Hvid DALI	8720169004191
	StoreSet Linear SM504T 6100lm/840 DALI Bredstrålende (WB) Hvid	8720169004207
	StoreSet Linear SM504T 6100lm/830 DALI Dobbelt asymmetrisk 45° Hvid	8720169004214
	StoreSet Linear SM504T 6100lm/840 DALI Dobbelt asymmetrisk 45° Hvid	8720169004221
	StoreSet Linear SM504T 6100lm/840 DALI Bredstrålende (WB) Sort	8720169012301
	StoreSet Linear SM504T 6100lm/830 Bredstrålende (WB) Hvid	8720169012288
	StoreSet Linear SM504T 8000lm/830 Bredstrålende (WB) Sort	8720169012349
	StoreSet Linear SM504T 8000lm/830 Bredstrålende (WB) Sort DALI	8720169011151
	StoreSet Linear SM504T 8000lm/840 Dobbelt asymmetrisk 45° Hvid	8720169012387
	StoreSet Linear SM504T 9000lm/830 Dobbelt asymmetrisk 35° Hvid DALI	8720169011175

CoreLine Skinnespot

Armaturerne i CoreLine Skinnespot-serien 1:1-erstatter metalhalogener. De fungerer med 3F-skinner og gør det derfor nemt at opgradere til LED. Serien er specielt egnet til detailhandel grundet farvegengivelse på RA90.

- Levetid: 50.000 timer
- Effektivitet: 111 lm/W
- Vælg mellem et hvidt eller sort armatur
- Farvegengivelse: RA90
- Vælg mellem 24 og 36 graders spredning

Dimensioner

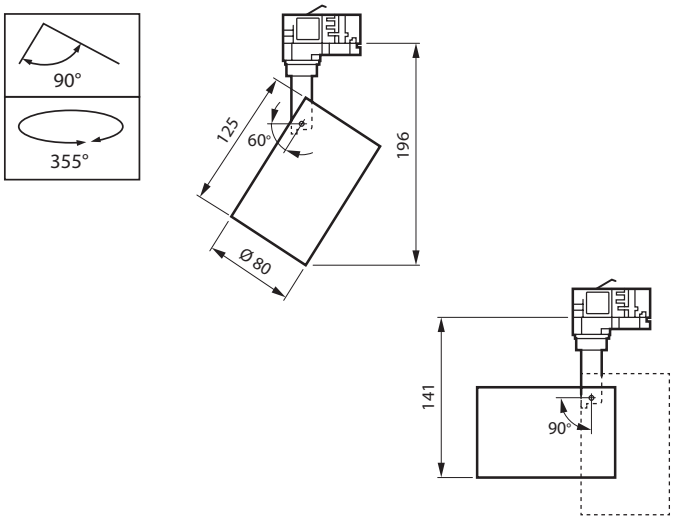

CE | indoor | 220V 240V | 50.000 t L70 | IP20 | IK03 | 650°C 30s | Maks. 40°C Min. -20°C | RA 90 | Mac-Adams < 3 | 5 års garanti

	Produktbeskrivelse	EAN-nummer
CoreLine	CoreLine Skinnespot ST150T 3000lm/930 30W 24° 3F Sort	8719514528550
	CoreLine Skinnespot ST150T 3000lm/940 27W 24° 3F Sort	8719514528567
	CoreLine Skinnespot ST150T 3000lm/930 30W 24° 3F Hvid	8719514528574
	CoreLine Skinnespot ST150T 3000lm/940 27W 24° 3F Hvid	8719514528581
	CoreLine Skinnespot ST150T 3000lm/930 30W 36° 3F Sort	8719514528598
	CoreLine Skinnespot ST150T 3000lm/940 27W 36° 3F Sort	8719514528604
	CoreLine Skinnespot ST150T 3000lm/930 30W 36° 3F Hvid	8719514528611
	CoreLine Skinnespot ST150T 3000lm/940 27W 36° 3F Hvid	8719514528628

CoreLine Væg- og loftarmatur

Dimensioner

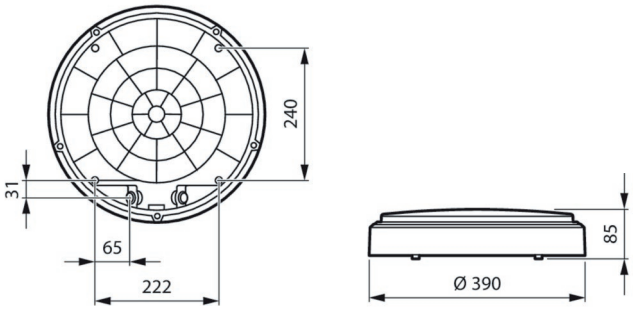

CoreLine Væg- og loftarmatur er en serie af LED-armaturer, der erstatter konventionelle vægmonterede armaturer med kompakte lysstofrør. Armaturet sikrer en god lyskvalitet samt mulighed for integreret bevægelsessensor og dekorative former.

- Levetid: 50.000 timer
- Effektivitet: Op til 110 lm/W
- Vælg mellem 3000 eller 4000 K
- Med eller uden bevægelsessensor
- Godkendt til fælles adgangsveje og udendørs brug
- Findes også i versioner til trådløs kommunikation

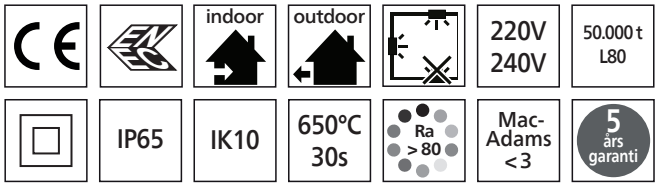

	Produktbeskrivelse	EAN-nummer
CoreLine	CoreLine Væg/loft WL140V 1200lm/830 15W IP65 IK10 Hvid	8719514528710
	CoreLine Væg/loft WL140V 1200lm/840 15W IP65 IK10 Hvid	8719514528727
	CoreLine Væg/loft WL140V 2000lm/830 25W IP65 IK10 Hvid	8719514528734
	CoreLine Væg/loft WL140V 2000lm/840 25W IP65 IK10 Hvid	8719514528741
	CoreLine Væg/loft WL140V 3400lm/830 23W IP65 IK10 Hvid	8719514528758
	CoreLine Væg/loft WL140V 3400lm/840 23W IP65 IK10 Hvid	8719514528765
	CoreLine Væg/loft med sensor WL140V 2000lm/830 25W IP65 IK10 Hvid	8719514528772
	CoreLine Væg/loft med sensor WL140V 2000lm/840 25W IP65 IK10 Hvid	8719514528789
	CoreLine Væg/loft med sensor og trådløs kommunikation WL140V 1200lm/830 15W IP65 IK10 Hvid	8719514530829
	CoreLine Væg/loft med sensor og trådløs kommunikation WL140V 1200lm/840 15W IP65 IK10 Hvid	8719514530836
	CoreLine Væg/loft med sensor og trådløs kommunikation WL140V 2000lm/830 25W IP65 IK10 Hvid	8719514530843
	CoreLine Væg/loft med sensor og trådløs kommunikation WL140V 2000lm/840 25W IP65 IK10 Hvid	8719514530850
Tilbehør	CoreLine Væg/loft WL140Z halvmåne ring Grå	8719514535664
	CoreLine Væg/loft WL140Z halvmåne ring Sort	8719514535657
	CoreLine Væg/loft WL140Z halvmåne ring Hvid	8719514535640
	CoreLine Væg/loft WL140Z Deco ring Grå	8719514535633
	CoreLine Væg/loft WL140Z Deco ring Sort	8719514535626

Ledinaire Væg- og loftarmatur

WL060V

WL070V

WL055V

Dimensioner for WL060W 1.100 lm

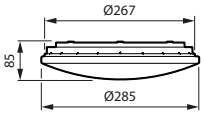

Dimensioner for WL060W 1.700 lm

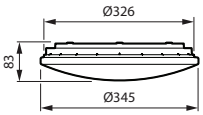

Dimensioner for WL070W 1.100 lm

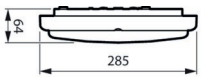

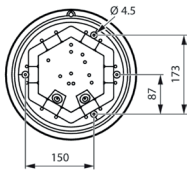

Dimensioner for WL055V

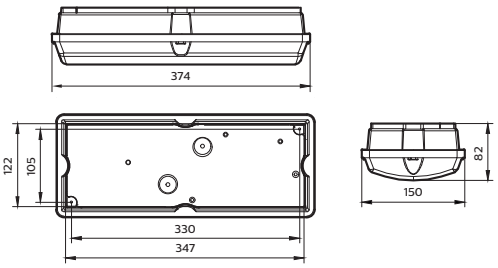

Ledinaire væg- og loftarmatur er en basisserie af armaturer til bl.a. gangarealer og trappeopgange. Armaturet fås også med eller uden bevægelsessensor.

- Levetid: 50.000 timer
- Effektivitet: Op til 100 lm/W
- Vælg mellem 3000 og 4000 K
- Tre forskellige lumenpakker (600, 1100 og 1700 lm)
- Godkendt til fælles adgangsveje

CE | indoor | 220V 240V | 50.000 t L70 | IP44 | IP65 | IK03 | IK08 | 650°C 30s | Maks. 40°C Min. -20°C | Ra > 80 | Mac-Adams < 5 | 5 års garanti

	Produktbeskrivelse	EAN-nummer
Ledinaire	Ledinaire Væg/Loft WL070V 1100lm/830 11W IP65 IK08 Hvid	8719514522664
	Ledinaire Væg/Loft WL070V 1100lm/840 11W IP65 IK08 Hvid	8719514522671
	Ledinaire Væg/Loft WL070V 1700lm/830 17W IP65 IK08 Hvid	8719514522688
	Ledinaire Væg/Loft WL070V 1700lm/840 17W IP65 IK08 Hvid	8719514522695
	Ledinaire Væg/Loft med sensor WL070V 1700lm/830 19W IP65 IK08 Hvid	8719514522701
	Ledinaire Væg/Loft med sensor WL070V 1700lm/840 19W IP65 IK08 Hvid	8719514522718
	Ledinaire Væg/Loft WL060V 1100lm/830 11W IP44 IK03 Hvid	8719514960091
	Ledinaire Væg/Loft WL060V 1100lm/840 11W IP44 IK03 Hvid	8719514960107
	Ledinaire Væg/Loft WL060V 1700lm/830 17W IP44 IK03 Hvid	8719514960114
	Ledinaire Væg/Loft WL060V 1700lm/840 17W IP44 IK03 Hvid	8719514960121
	Ledinaire Væg/Loft med sensor WL060V 1700lm/830 19,5W IP44 IK03 Hvid	8719514959903
	Ledinaire Væg/Loft med sensor WL060V 1700lm/840 19,5W IP44 IK03 Hvid	8719514959910
	Ledinaire Væg/Loft WL055V 600lm/830 6W IP65 IK08 Hvid	8710163349411
	Ledinaire Væg/Loft WL055V 600lm/840 6W IP65 IK08 Hvid	8710163349428
	Ledinaire Væg/Loft med sensor WL055V 600lm/830 6W IP65 IK08 Hvid	8710163354095
	Ledinaire Væg/Loft med sensor WL055V 600lm/830 6W IP65 IK08 Hvid	8710163350646

CoreLine Trunking Skinnesystem

Dimensioner i mm

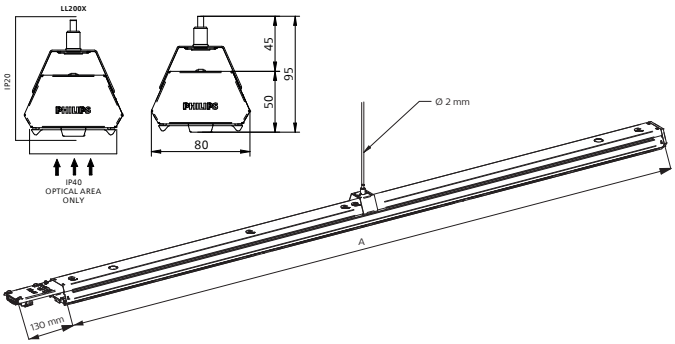

Skinnesystem

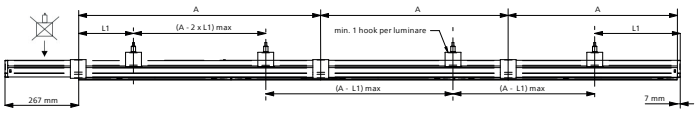

Dimensioner

Type	A (mm)	L1 (mm)	Vægt, maks kg
LL217X	1.700	500 - 800	2,9
LL234X	3.400	500 - 800	5,8

CoreLine Trunking er et skinnesystem til anvendelse i bl.a. lager, industri og supermarkeder. CoreLine Trunking fås i to længder, 1,7 meter og 3,4 meter, og kan nemt sammenbygges til lyslinjer ved brug af tilbehør: vælg armatur, startsæt og ønsket monteringsbeslag. Kan evt. kombineres med armaturskinner uden LED. Desuden fås den med 3-faset gennemfortrådning til nem installation.

- Levetid: 100.000 timer
- Effektivitet: 165 lm/W
- Tre lumenpakker: 4500, 8000 og 16000 lm
- Optik: Bredstrålende (WB)
- Findes også i versioner med længden 1,2m

CE | EN 30 | indoor | 220V 240V | 100.000 t L75
IP20 | IK02 | Ra ≥ 80 | Mac-Adams < 3 | 5 ars garanti

	Produktbeskrivelse	EAN-nummer
CoreLine	CoreLine Trunking LL217X 4500lm/840 170cm Bredstrålende 3F-gennemfortrådning DALI	8719514617957
	CoreLine Trunking LL217X 8000lm/840 170cm Bredstrålende 3F-gennemfortrådning DALI	8719514107755
	CoreLine Trunking LL217X 4500lm/840 170cm Bredstrålende 3F-gennemfortrådning	8719514617940
	CoreLine Trunking LL217X 8000lm/840 170cm Bredstrålende 3F-gennemfortrådning	8719514107946
	CoreLine Trunking LL234X 16000lm/840 340cm Bredstrålende 3F-gennemfortrådning DALI	8719514199217
	CoreLine Trunking LL234X 16000lm/840 340cm Bredstrålende 3F-gennemfortrådning	8719514108158
Tilbehør	Startsæt LL200Z MB-SW - inkl. endestykke	8719514108196
	Armaturskinne inkl. 7 leder fortrådning 170 cm LL217X7 Hvid inkl. blænddæksel	8719514108462
	Armaturskinne inkl. 7 leder fortrådning 340 cm LL234X7 Hvid inkl. blænddæksel	8719514108523
	Pakke med 2 stk. monteringsbeslag til wire LL200Z Hvid	8719514188549
	Pakke med 5 stk. monteringsbeslag for kabelbakke LL200Z Hvid	8719514188563
	Pakke med 5 stk. monteringsbeslag med grisehale LL200Z Hvid	8719514188556

CoreLine Trunking – KIT-versioner

CoreLine Trunking er et armatur til anvendelse i bl.a. lager, industri og supermarkeder. Denne KIT-version fås i længderne 1,7 meter og 3,4 meter med ophæng, der er direkte klar til installation. Fås med 3-faset gennemfortrådning til nem installation.

- Levetid: 100.000 timer
- Effektivitet: 165 lm/W
- Tre lumenpakker:
  4500 og 8000 lm (1,7 meter) og 16000 lm (3,4 meter)
- Optik: Bredstrålende (WB)
- Fås i versioner med DALI-dæmpning

Dimensioner i mm

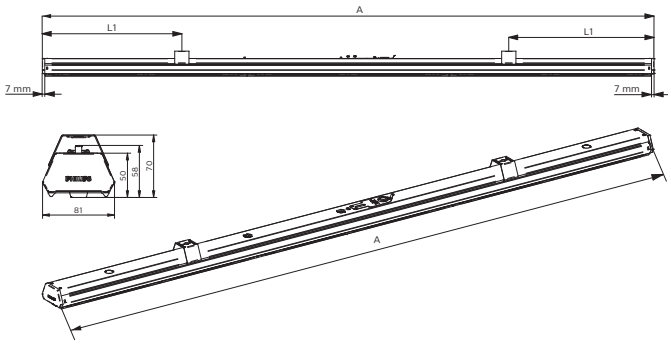

Dimensioner

Type	A (mm)	L1 (mm)	Vægt, maks kg
LL217X	173	500 - 800	3,0
LL234X	345	500 - 800	5,8

CE | EN 30 | indoor | 220V 240V | 100.000 t L75 | IP20 | IK02 | 650°C | Ra ≥ 80 | Mac-Adams <3 | 5 års garanti

	Produktbeskrivelse	EAN-nummer
CoreLine	CoreLine Trunking KIT LL217X 4500lm/840 170cm Bredstrålende DALI	8719514617971
	CoreLine Trunking KIT LL217X 4500lm/840 170cm Bredstrålende	8719514617964
	CoreLine Trunking KIT LL217X 8000lm/840 170cm Bredstrålende DALI	8719514107564
	CoreLine Trunking KIT LL217X 8000lm/840 170cm Bredstrålende	8719514618008
	CoreLine Trunking KIT LL217X 8000lm/840 170cm Bredstrålende 3F-gennemfortrådning	8719514109544
	CoreLine Trunking KIT LL217X 8000lm/840 170 cm Smalstrålende 3F-gennemfortrådning	8719514624597
	CoreLine Trunking KIT LL234X 16000lm/840 340cm Bredstrålende	8719514108073
	CoreLine Trunking KIT LL234X 16000lm/840 340cm Bredstrålende 3F-gennemfortrådning	8719514109551

CoreLine Industriarmatur Tubular

CoreLine Tubular WT210C PC

CoreLine Tubular WT210C PMMA

CoreLine Tubular er et rørformet industriarmatur, der giver kunderne et robust og modstandsdygtigt armatur, som ikke endnu er tilgængeligt i andre produktkategorier. CoreLine Tubular fås i to versioner, hvilket gør serien mere alsidig, da den både kan bruges som almen belysning på kontorer og i anvendelses inden for husdyrssektoren. Armaturet fås i et anderledes design, som er nemt at installere, vedligeholde og ikke går ned på ydeevne.

- Levetid: 50.000 timer
- Effektivitet: Op til 130 lm/W
- 4000 Kelvin
- Vælg mellem tre lumenpakker (3900, 5000 og 7000 lumen)
- Vælg mellem to udgaver: PC (moderne og industrielt look til kontor) eller PMMA (ammoniakbestandigt til husdyrssektoren)
- Vælg mellem IP68 og IP69K

Dimensioner for WT210C PC 1200mm

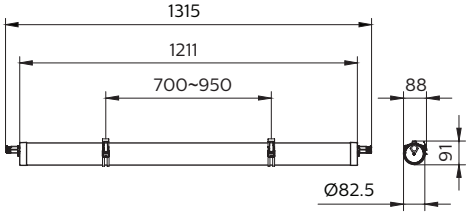

Dimensioner for WT210C PMMA 1200mm

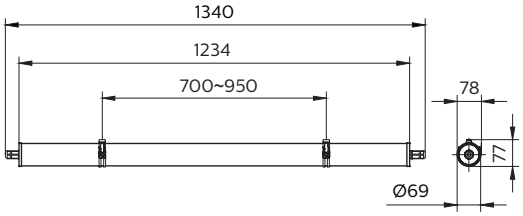

Dimensioner for WT210C PC 1500mm

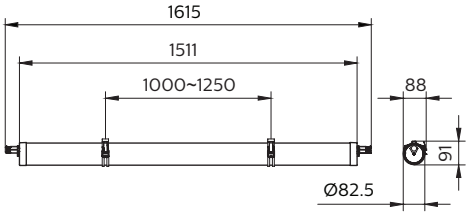

Dimensioner for WT210C PMMA 1500mm

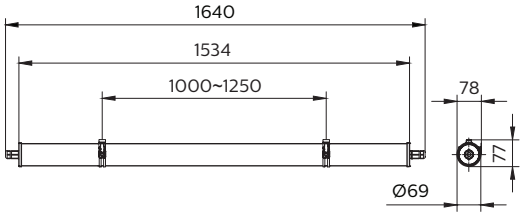

220V 240V | 50.000 t L80 | IP68 | IP69K | IK06 | IK10 | 650°C 30s | Ra > 80 | Mac-Adams < 3 | 5 års garanti

	Produktbeskrivelse	EAN-nummer
CoreLine	**CoreLine Tubular - Kontor og industri**	
	CoreLine Waterproof Tubular WT210C 5000lm/840 1200mm PC IP68 IK10 1F-gennemfortrådning	8719514947375
	CoreLine Waterproof Tubular WT210C 7000lm/840 1500mm PC IP68 IK10 1F-gennemfortrådning	8719514947382
	CoreLine Tubular - Godkendt til husdyrsektoren, fødevareindustrien og kemikalieindustrien	
	CoreLine Waterproof Tubular WT210C 5000lm/840 1200mm PMMA IP69K IK06 1F-gennemfortrådning	8719514947351
	CoreLine Waterproof Tubular WT210C 3900lm/840 1500mm PMMA IP69K IK06 1F-gennemfortrådning	8719514953857
	CoreLine Waterproof Tubular WT210C 7000lm/840 1500mm PMMA IP69K IK06 1F-gennemfortrådning	8719514947368
	Tilbehør til CoreLine Tubular	
	Justerbart Wiresæt for PC version WT210Z SW2	8719514956100
	Ophængskæde for PMMA version WT210Z SC	8719514956117

CoreLine Industriarmatur

CoreLine Industriarmatur er beregnet til direkte erstatning af konventionelle vandtætte armaturer med lysstofrør, hvad angår lysstrøm, installationsfleksibilitet og længder. Den matterede optik sikrer høj visuel komfort. Derudover fås armaturet med bevægelsessensor for ekstra energibesparelser.

- Levetid: 50.000 timer
- Effektivitet: Op til 140 lm/W
- Vælg mellem 3000 og 4000 K
- Installationsfleksibilitet i forhold til lumenpakker
- Installation kan gøres vandalsikker ved monteringsbeslag med skruer
- Forberedt for gennemfortrådning
- Med eller uden bevægelsessensor

Dimensioner for 600, 1.200 og 1.500 mm

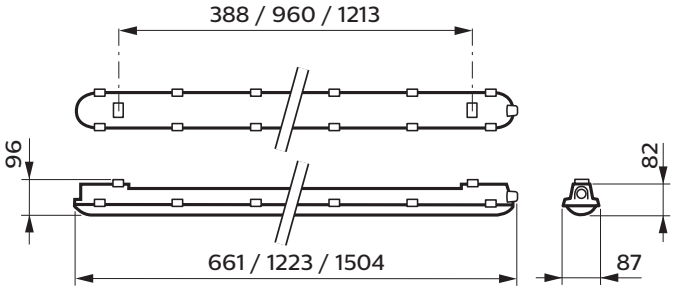

220V 240V | 50.000 t L80 | IP65 | IK08 | 850°C 30s | Maks. 40°C uden sensor | Maks. 35°C med sensor | Ra > 80 | Mac-Adams < 3 | 5 års garanti

	Produktbeskrivelse	EAN-nummer
CoreLine	CoreLine Industriarmatur WT120C 1900lm/840 600mm IP65 15W (1x18W)	8718291840459
	CoreLine Industriarmatur WT120C 1900lm/840 600mm IP65 15W (1x18W)	8718291840466
	CoreLine Industriarmatur WT120C 3400lm/840 1500mm IP65 24,3W(1x58W)	8718291840473
	CoreLine Industriarmatur WT120C 4000lm/840 1200mm IP65 28,6W (2x36W)	8718291840480
	CoreLine Industriarmatur WT120C 6000lm/840 1500mm IP65 42,9W (2x58W)	8718291840497
	CoreLine Industriarmatur WT120C 8000lm/840 1500mm IP65 57,1W (2x49W)	8718699409289
	CoreLine Industriarmatur WT120C 3700lm/830 1200mm IP65 28,5W (2x36W)	8710163369365
	CoreLine Industriarmatur WT120C 5500lm/830 1500mm IP65 43W (2x58W)	8710163369372
	CoreLine Industriarmatur med sensor WT120C 1900lm/840 IP65 600mm 16W (1x18W)	8718699962449
	CoreLine Industriarmatur med sensor WT120C 2700lm/840 IP65 1200mm 21,5W (1x36W)	8718699962487
	CoreLine Industriarmatur med sensor WT120C 4000lm/840 IP65 1200mm 30W (2x36W)	8718699962562
	CoreLine Industriarmatur med sensor WT120C 3400lm/840 IP65 1500mm 25,5W (1x58W)	8718699962678
	CoreLine Industriarmatur med sensor WT120C 6000lm/840 IP65 1500mm 45W (2x58W)	8718699962753
	CoreLine Industriarmatur WT120C 2700lm/840 IP65 IK08 1200mm 3F-gennemfortrådning (1x36W)	8718696916858
	CoreLine Industriarmatur WT120C 4000lm/840 IP65 IK08 1200mm 3F-gennemfortrådning (2x36W)	8718696916872
	CoreLine Industriarmatur WT120C 3400lm/840 IP65 IK08 1500mm 3F-gennemfortrådning (1x58W)	8718696916865
	CoreLine Industriarmatur WT120C 6000lm/840 IP65 IK08 1500mm 3F-gennemfortrådning (2x58W)	8718696916889
	CoreLine Industriarmatur WT120C 8000lm/840 IP65 IK08 1500mm 3F-gennemfortrådning (2x49W)	8718699409302

Ledinaire Industriarmatur

Ledinaire Industriarmatur er et basisarmatur til brug i bl.a. parkeringshuse, industrihaller (op til 4 m) og opbevaringsrum. Armaturet findes i fire længder med forskellige lumenpakker.

- Levetid: 50.000 timer
- Effektivitet: 120 lm/W
- Monteringsbeslaget kan monteres i hele armaturets længde
- Kommer i IP66 og IK08

Dimensioner for 600, 1.200, 1.500 og 1.800 mm

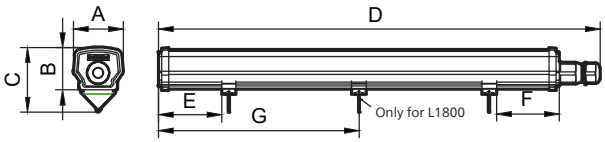

Dimensioner

mm	A	B	C	D	E	F	G
L600	69	59	90	611	100~150	100~150	
L1200	69	59	90	1201	200~250	200~250	
L1500	69	59	90	1501	100~150	100~150	
L1800	69	59	90	1801	150~250	150~250	900,5

220V 240V | 50.000 t L70 | IP66 | IK08 | 850°C 30s | Maks. 40°C Min. -20°C | Ra > 80 | Mac-Adams < 5 | 5 års garanti

	Produktbeskrivelse	EAN-nummer
Ledinaire	Ledinaire Industriarmatur WT060C 1800lm/840 IP66 600mm 15W (1x18W)	8710163360072
	Ledinaire Industriarmatur WT060C 2500lm/840 IP66 1200mm 20W (1x36W)	8710163362915
	Ledinaire Industriarmatur WT060C 3600lm/840 IP66 1200mm 30W (2x36W)	8710163360096
	Ledinaire Industriarmatur WT060C 5600lm/840 IP66 1500mm 46W (2x58W)	8710163360119
	Ledinaire Industriarmatur WT060C 8000lm/840 IP66 1800mm 65W (2x49W)	8710163362953

Ledinaire Tomt Industriarmatur

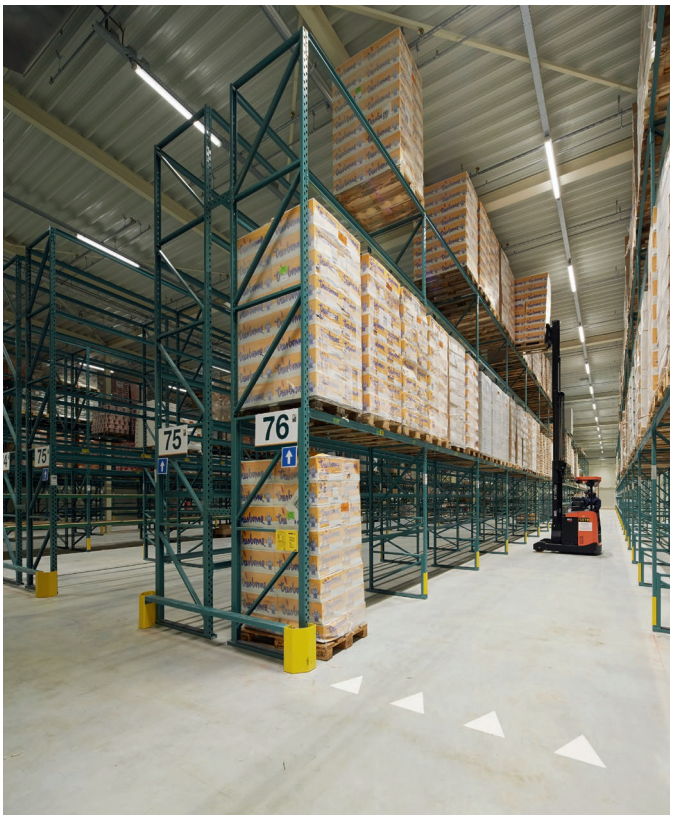

WT050C til 1 x LED-rør
1.200 / 1.500 mm

WT050C til 2 x LED-rør
1.200 / 1.500 mm

Ledinaire Tomt Industriarmatur er en basisløsning til industriapplikationer. Armaturet er den prisvenlige løsning og kan kombineres med dit favorit LED-lysrør. Armaturet findes i versioner til ét eller to lysrør og i 1200 eller 1500 mm.

- IP65 og IK08
- Sikkerhedsklasse II
- Forberedt for gennemfortrådning
- Vi anbefaler LED-lysrør Ultra Efficient (A-klasse) med El-nummer: 2057816384 (1200mm) og 2057816397 (1500mm)

Dimensioner for 1 x LED-rør og 2 x LED-rør

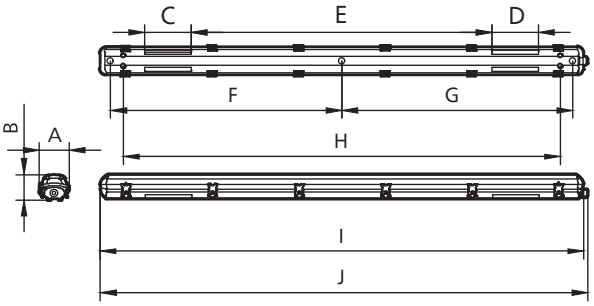

Dimensioner for 1 x LED-rør

mm	A	B	C	D	E	F	G	H	I	J
L1200	70	84	140	140	700	580	580	1088	1260	1275
L1500	70	84	140	140	980	730	730	1388	1560	1580

Dimensioner for 2 x LED-rør

mm	A	B	C	D	E	F	G	H	I	J
L1200	95	84	150	150	690	595	595	1110	1260	1275
L1500	95	84	150	150	970	745	745	1410	1560	1580

IP65 | IK08 | 850°C 30s | 220-240V | Klasse II | 5 års garanti

	Produktbeskrivelse	EAN-nummer
Ledinaire	Ledinaire Tomt Industriarmatur WT050C til 1xLED-rør 1200mm	8710163366029
	Ledinaire Tomt Industriarmatur WT050C til 2xLED-rør 1200mm	8710163366036
	Ledinaire Tomt Industriarmatur WT050C til 1xLED-rør 1500mm	8710163366043
	Ledinaire Tomt Industriarmatur WT050C til 2xLED-rør 1500mm	8710163366050

A25
A24
A23

CoreLine Grundarmatur

Dimensioner for 600 mm

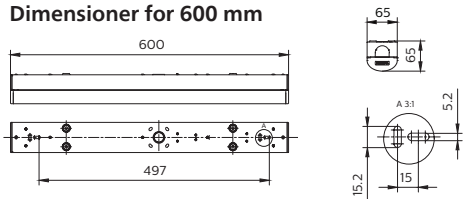

Dimensioner for 1.200 mm

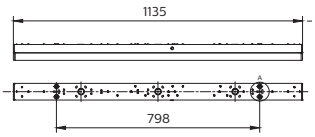

Dimensioner for 1.500 mm

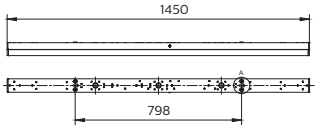

Dimensioner for 1.800 mm

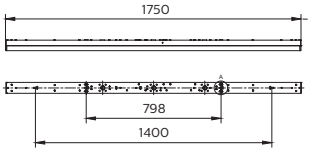

CoreLine Grundarmatur er et påbygget LED-armatur til almen belysning eller lysrendebelysning. Den matterede optik giver et behageligt lys, der minimerer blænding.

- Levetid: 50.000 timer
- Effektivitet: Op til 130 lm/W
- Vælg mellem 3000 og 4000 K
- Forberedt for gennemfortrådning
- Monteringsbeslag medfølger
- Fås i versioner med DALI-dæmpning

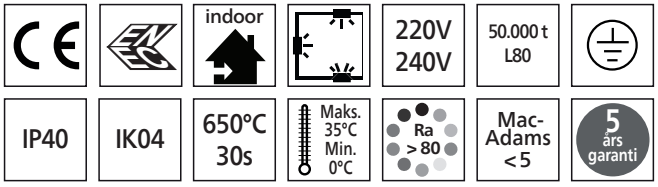

	Produktbeskrivelse	EAN-nummer
CoreLine	CoreLine Grundarmatur BN126C 2200lm/840 600mm (1x18W)	8719514948747
	CoreLine Grundarmatur BN126C 2000lm/830 600mm (1x18W)	8719514948754
	CoreLine Grundarmatur BN126C 4100lm/840 1200mm (1x36W)	8719514948785
	CoreLine Grundarmatur BN126C 3800lm/830 1200mm (1x36W)	8719514948792
	CoreLine Grundarmatur BN126C 6400lm/840 1200mm (2x58W)	8719514948808
	CoreLine Grundarmatur BN126C 6000lm/830 1200mm (2x58W)	8719514948815
	CoreLine Grundarmatur BN126C 3200lm/830 1500mm (1x58W)	8719514948839
	CoreLine Grundarmatur BN126C 5200lm/840 1500mm (2x58W)	8719514948846
	CoreLine Grundarmatur BN126C 4800lm/830 1500mm (2x58W)	8719514948853
	CoreLine Grundarmatur BN126C 8000lm/840 1500mm (2x49W)	8719514948860
	CoreLine Grundarmatur BN126C 7400lm/830 1500mm (2x49W)	8719514948877
	CoreLine Grundarmatur BN126C 6000lm/830 1800mm (2x58W)	8719514948891
	CoreLine Grundarmatur BN126C 10000lm/840 1800mm (2x54W)	8719514948907
	CoreLine Grundarmatur BN126C 9400lm/830 1800mm (2x54W)	8719514948914
	CoreLine Grundarmatur BN126C 4100lm/840 1200mm DALI (1x36W)	8720169100640
	CoreLine Grundarmatur BN126C 6400lm/840 1200mm DALI (2x58W)	8720169100664
	CoreLine Grundarmatur BN126C 5200lm/840 1500mm DALI (2x58W)	8720169100657
	CoreLine Grundarmatur BN126C 8000lm/840 1500mm DALI (2x49W)	8720169100671
Tilbehør	CoreLine Justerbart wiresæt BN126Z SC	8710163365749

Ledinaire Grundarmatur

Ledinaire Grundarmatur er et prisvenligt armatur, der giver en simpel og sikker opgradering til LED. Derudover opnås der stor energieffektivitet.

- Levetid: 50.000 timer
- Effektivitet: Op til 105 lm/W
- Vælg mellem 3000 og 4000 K
- Fra 500 til 2500 lm

Dimensioner for 300 mm

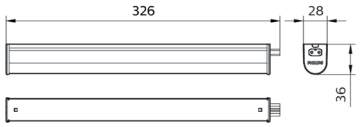

Dimensioner for 600 mm

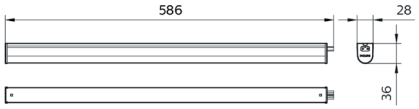

Dimensioner for 900 mm

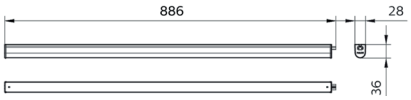

Dimensioner for 1.200 mm

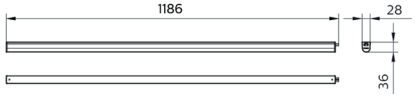

Dimensioner for 1.500 mm

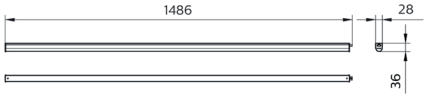

	Produktbeskrivelse	EAN-nummer
Ledinaire	Ledinaire Grundarmatur BN021C 500lm/840 300mm	8719514527843
	Ledinaire Grundarmatur BN021C 500lm/830 300mm	8719514527850
	Ledinaire Grundarmatur BN021C 1000lm/840 600mm	8719514527867
	Ledinaire Grundarmatur BN021C 1000lm/830 600mm	8719514527874
	Ledinaire Grundarmatur BN021C 1500lm/840 900mm	8719514527881
	Ledinaire Grundarmatur BN021C 1400lm/830 900mm	8719514527898
	Ledinaire Grundarmatur BN021C 2000lm/840 1200mm	8719514527904
	Ledinaire Grundarmatur BN021C 1900lm/830 1200mm	8719514527911
	Ledinaire Grundarmatur BN021C 2500lm/840 1500mm	8719514527928
	Ledinaire Grundarmatur BN021C 2400lm/830 1500mm	8719514527935

GentleSpace Highbay

BY481P

GentleSpace Highbay er vores bedste highbay, der også er den ideelle løsning til dine behov. Armaturserien tilbyder mange muligheder inden for optik, spredningsvinkler, montering samt lumenpakker.
GentleSpace Highbay giver dig en skræddersyet belysningsløsning til mange industrielle anvendelser.

- Levetid: 100.000 timer
- Effektivitet: Op til 174 lm/W
- Tre lumenpakker: 13.000, 17.000 og 25.000 lm
- Findes i versioner godkendt til svømmehaller (SWP), sportshaller og ATEX-anvendelser

Dimensioner for BY480P

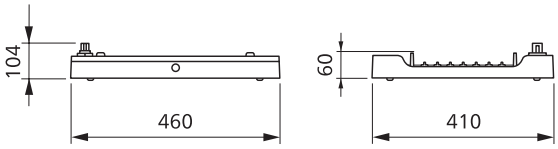

Dimensioner for BY481P

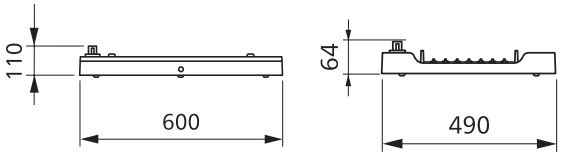

CE | EN 18 | indoor | 220V 240V | 100.000t L80 | IP65 | IK02/ 07/08 | 650°C 30s | Maks. 55°C Min. -30°C | Ra > 80 | Mac-Adams < 3 | 5 års garanti | EPD

	Produktbeskrivelse	EAN-nummer
GentleSpace	GentleSpace Highbay BY480P 13000lm/840 84W IP65 DALI Bredstrålende (WB) SWP Grå	8718699976491
	GentleSpace Highbay BY480P 17000lm/840 110W IP65 DALI Bredstrålende (WB) SWP Grå	8718699408275
	GentleSpace Highbay BY481P 25000lm/840 160W IP65 DALI Bredstrålende (WB) SI SWP Grå	8718699975821

CoreLine Highbay

BY120P (10.500 / 15.000 lumen)

BY121P (10.500 / 15.000 / 20.000 lumen)

BY122P (25.000 / 30.000 lumen)

CoreLine Highbay er udviklet som erstatning for HPI 250/400 W-armaturer og giver alle fordelene ved LED-belysning: God lyskvalitet, længere levetid samt lavere energiforbrug og vedligeholdelsesbehov.

- Levetid: 100.000 timer
- Effektivitet: Op til 160 lm/W
- Fem lumenpakker: 10.500, 15.000, 20.000, 25.000 og 30.000 lm
- Mulighed for DALI-dæmpning
- Monteringsbeslag købes særskilt, nedhægningskrog medfølger
- Se hele sortimentet på hjemmesiden eller hos din grossist.

BY120P (10.500 / 15.000 lumen)

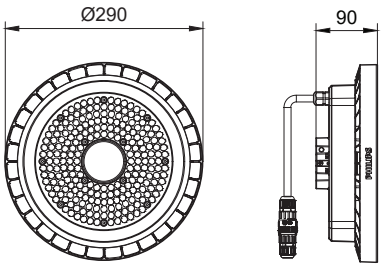

BY121P (10.500 / 15.000 / 20.000 lumen)

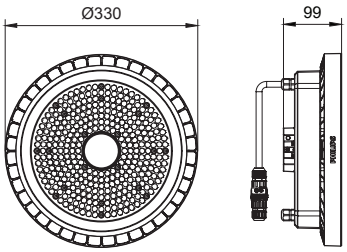

BY122P (25.000 / 30.000 lumen)

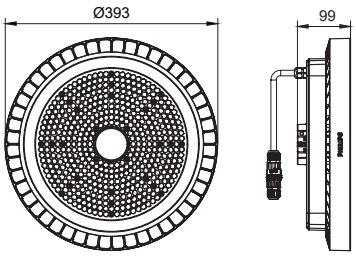

BY122P DALI (25.000 / 30.000 lumen)

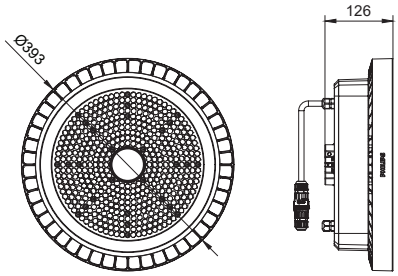

indoor | 220V 240V | 100.000 t L65 | IP65 | IK08 | 650°C 30s | Maks. 45°C Min. -30°C | Ra > 80 | Mac-Adams < 5 | 5 års garanti

	Produktbeskrivelse	EAN-nummer
CoreLine	CoreLine Highbay BY120P 10500lm/840 Bredstrålende (WB) Grå	8719514955677
	CoreLine Highbay BY120P 15000lm/840 Bredstrålende (WB) Grå	8719514955974
	CoreLine Highbay BY121P 20000lm/840 Bredstrålende (WB) Grå	8719514955691
	CoreLine Highbay BY122P 25000lm/840 Bredstrålende (WB) Grå	8719514955837
	CoreLine Highbay BY122P 30000lm/840 Bredstrålende (WB) Grå	8719514956018
	CoreLine Highbay BY121P 10500lm/840 Bredstrålende (WB) Grå DALI	8719514955714
	CoreLine Highbay BY121P 15000lm/840 Bredstrålende (WB) Grå DALI	8719514955998
	CoreLine Highbay BY121P 20000lm/840 Bredstrålende (WB) Grå DALI	8719514955738
	CoreLine Highbay BY122P 25000lm/840 Bredstrålende (WB) Grå DALI	8719514955875
	CoreLine Highbay BY122P 30000lm/840 Bredstrålende (WB) Grå DALI	8719514956032
Tilbehør	Vægbeslag 200mm til CoreLine Highbay G5 BY121Z	8719514956063

CoreLine Highbay Value

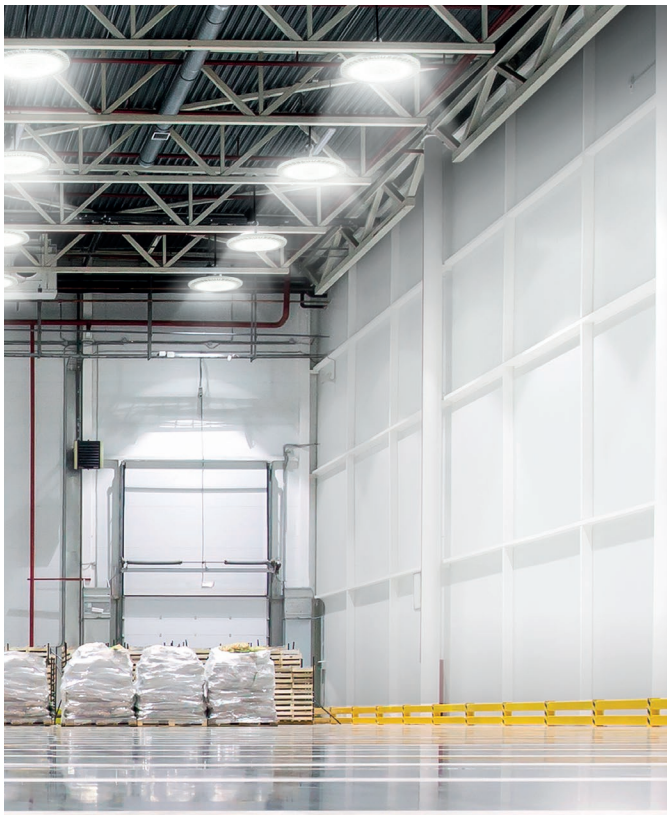

BY101P

Tilbehør Reflektor

CoreLine Highbay Value er et prisvenligt highbay-alternativ til højloftede anvendelser. Armaturet giver alle fordelene ved LED-belysning samt en let installation grundet dens ene ophængspunkt og et behageligt lys med de tilhørende reflektorer.

- Levetid: 50.000 timer
- Effektivitet: Op til 136 lm/W
- Tre lumenpakker: 10.000, 20.000 og 26.000 lm
- Monteringsbeslag købes særskilt

Dimensioner

20.000 lumen

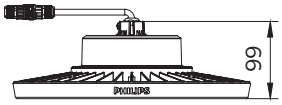

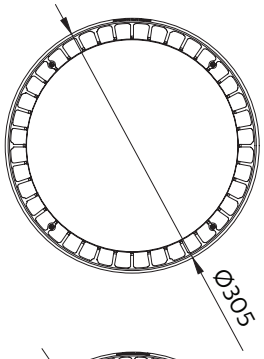

10.000 lumen

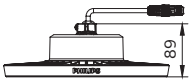

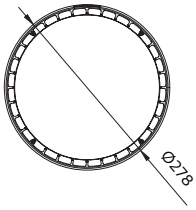

26.000 lumen

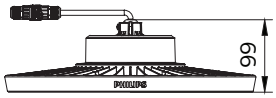

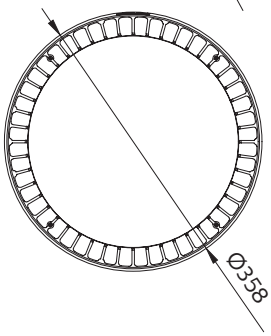

CE | indoor | 220V 240V | 50.000 t L70 | IP65 | IK06 | 650°C 30s | Maks. 45°C Min. -30°C | Ra > 80 | Mac-Adams < 5 | 5 års garanti

	Produktbeskrivelse	EAN-nummer
CoreLine	CoreLine Highbay Value BY100P 10000lm/840 77W Bredstrålende (WB) Grå	8719514542983
	CoreLine Highbay Value BY101P 20000lm/840 154W Bredstrålende (WB) Grå	8719514529212
	CoreLine Highbay Value BY102P 26000lm/840 187W Bredstrålende (WB) Grå	8719514529229
Tilbehør	CoreLine Highbay Value BY100Z Tilbehør Beslag 215mm	8719514546028
	CoreLine Highbay Value BY101Z Tilbehør Reflektor Aluminium	8719514545830
	CoreLine Highbay Value BY102Z Tilbehør Reflektor Aluminium	8719514545847

Ledinaire Highbay

10.500 / 20.500 lumen

Medium strålende reflektor

Ledinaire Highbay er et prisvenligt alternativ til højloftede industriapplikationer. Det fås med to lumenpakker (10.500 og 20.500 lm) og i 4000 kelvin. Ledinaire Highbay er bredstrålende som standard, men reflektor kan købes som tilbehør, der gør det mediumstrålende.

- Levetid: 50.000 timer
- Effektivitet: Op til 122 lm/W
- To lumenpakker: 10.500 og 20.500 lm
- Kun til nedhægning

Dimensioner

10.500 lumen

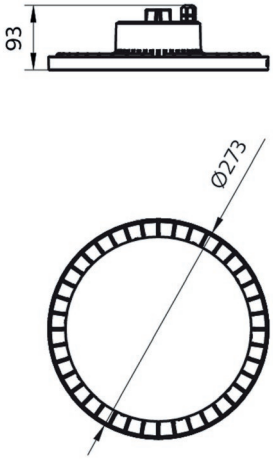

20.500 lumen

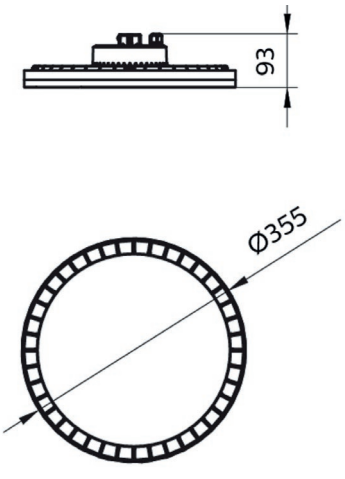

	Produktbeskrivelse	EAN-nummer
Ledinaire	Ledinaire Highbay BY020P 10500lm/840 94W Bredstrålende (WB) Grå	8719514524057
	Ledinaire Highbay BY021P 20500lm/840 168W Bredstrålende (WB) Grå	8719514524040
Tilbehør	Tilbehør til Ledinaire Highbay BY020Z Reflektor Grå	8719514530171
	Tilbehør til Ledinaire Highbay BY021Z Reflektor Grå	8719514530164

ClearWay Vejarmatur

ClearWay er et ideelt vejarmatur til nyanlagte gader og til renovering, som en kombination af klart kvalitetslys og betydelige besparelser på energi- og vedligeholdelsesomkostninger.

- Levetid: 100.000 timer
- To lumenpakker: 3000 og 4500 lm
- Meget robust (IP66, IK09)
- Godkendt til brug i kystnære områder (MSP)
- Sikkerhedsklasse II

Dimensioner

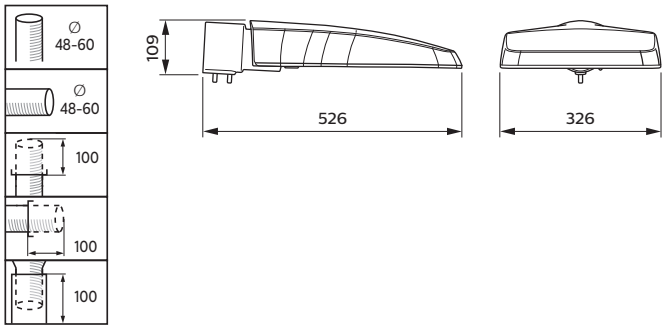

EN60598 | outdoor | 4-18 m | 220V 240V | 100.000 t L100 | IP66 | IK09 | Klasse II | Ra > 70 | Mac-Adams < 5 | 5 års garanti | EPD

	Produktbeskrivelse	EAN-nummer
ClearWay	ClearWay Vejarmatur BGP307 3000lm/740 21W II CLO DynaDimmer 8 timer-50% Ø42-76 MSP	8719514623101
	ClearWay Vejarmatur BGP307 4500lm/740 27W II CLO DynaDimmer 8 timer-50% Ø42-76 MSP	8719514623118

CoreLine Malaga Vejarmatur

Malaga BRP101

Malaga BRP102

Tilbehør: Malaga Mastearm

Tilbehør: Malaga Mastearm justerbar

CoreLine Malaga LED er designet til brug på veje, gader og i boligområder. Optikken fordeler lyset effektivt på vejen. Installationen er nem ved hjælp af den større forskruning, samt at der er ikke behov for at åbne armaturet for at tilslutte strømkablet.

- Levetid: 100.000 timer
- Meget robust (IP65, IK08)
- Overspændingsbeskyttelse 4 kV
- Godkendt til brug i kystnære områder (MSP)

Er du i tvivl om, hvilken du skal vælge?
CoreLine Malaga er designet til at 1:1-erstatte SON og de resterende HPL- eller SOX-lyskilder.

SON-T 50 / HPL-N 80	→	LED37: 3.700 lm
SON-T 70 / HPL-N 125	→	LED55: 5.500 lm
SON-T 100	→	LED75: 7.500 lm
SON-T 150	→	LED110: 11.000 lm

Dimensioner for Malaga BRP101

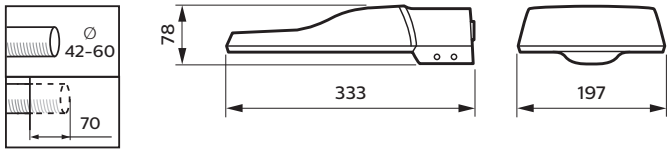

Dimensioner for Malaga BRP102

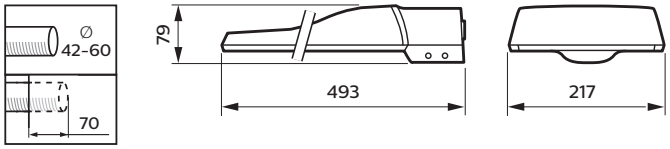

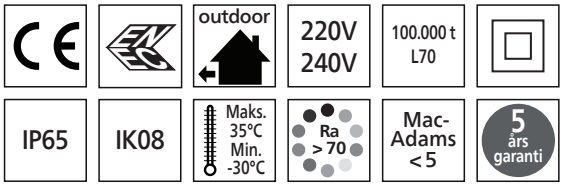

	Produktbeskrivelse	EAN-nummer
CoreLine	CoreLine Malaga Vejarmatur BRP101 3700lm/740 Medium optik Ø42-60 mast MSP	8719514125667
	CoreLine Malaga Vejarmatur BRP102 5500lm/740 Medium optik Ø42-60 mast MSP	8719514181137
	CoreLine Malaga Vejarmatur BRP102 7500lm/740 Medium optik Ø42-60 mast MSP	8719514181144
	CoreLine Malaga Vejarmatur BRP102 11000 lm/740 Medium optik Ø42-60 mast MSP	8719514181151
Tilbehør	Malaga Mastearm ZRP220 Ø60/60 5°	8727900621341
	Malaga Mastearm justerbar ZRP100 Ø60/48	8719514627079

Belysning til de **mørke timer**

Philips udvider sit sortiment af parkarmaturer. Ved at introducere CityClassic samt udvide TownTune-serien får du nu flere muligheder til at pryde gader og torve. Vores armaturer er designet til at imødekomme dynamiske byrum ved at tilbyde effektive og behagelige belysningsløsninger, der sikrer trygge rammer til samfundet.

Komfort og høj kvalitet
Vores moderne udendørsbelysning er mere end bare basal belysning, da armaturerne leverer behagelig og kvalitetsrig belysning, som ikke går på kompromis med hverken synlighed eller sikkerhed.

Tilpas dit design
Med deres enkle og klassiske design passer vores armaturer perfekt ind i forskellige bymiljøer. Dog kan armaturerne tilpasses med vores udvalg af tilbehør, så du kan skabe din helt egen belysningssignatur og dermed have en unik synlighed i bylivet.

Bredt anvendelsesområde
Parkarmaturerne kan anvendes i en række områder i byrummet. Med den nyeste LED-teknologi, får du en kombination af standard optikker og skræddersyede løsninger, så det passer til dine behov.

Fremtidssikret og brugbart
Parkarmaturerne er nemme at vedligeholde, og nogle af armaturserierne er udstyret med Philips Service tag, som giver dig 24/7 adgang til information af armaturets komponenter og bestilling af reservedele. Armaturerne er udstyret med en unik Service tag QR-kode, så vedligeholdelsen bliver hurtig og enkel.

TownTune Parkarmatur

Philips TownTune-serien består af to typer og to farver: symmetrisk eller asymmetrisk montering og i mørk grå eller lys grå. Alle typer kan tilpasses med to forskellige armaturhuse og en dekorativ ring. Med sit stilrene design, passer TownTune perfekt ind i flere typer af byrum. Armaturet er formonteret med 5 m kabel.

- Levetid: 100.000 timer
- Armaturer fås med CLO (konstant lysudbytte)
- Godkendt til brug i kystnære områder (MSP)
- Top i forskellige former (kegle, kuppel), mulighed for dekorativ gennemsigtig ring
- Armaturhus i to farver: mørk grå (RAL7022) og lys grå (RAL7035)
- Formonteret med 5 m kabel

Dimensioner

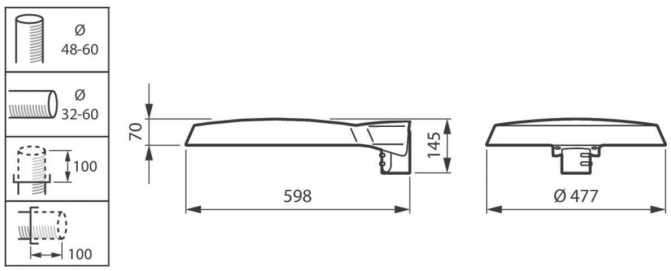

	Produktbeskrivelse	EAN-nummer
TownTune Symmetrisk	TownTune BDP260 3500lm/830 27W Symmetrisk optik CLO MSP Ø60 Mørk grå 5 m kabel	8718699878610
	TownTune BDP260 3500lm/740 21,5W Symmetrisk optik CLO MSP Ø60 Mørk grå 5 m kabel	8718699878627
	TownTune BDP260 3500lm/830 27W Symmetrisk optik CLO MSP Ø60 Lys grå 5 m kabel	8718699884482
	TownTune BDP260 3500lm/740 21,5W Symmetrisk optik CLO MSP Ø60 Lys grå 5 m kabel	8718699884499
TownTune Asymmetrisk	TownTune BDP265 3500lm/830 27W Asymmetrisk optik CLO MSP Ø60 Mørk grå 5 m kabel	8718699884444
	TownTune BDP265 3500lm/740 21,5W Asymmetrisk optik CLO MSP Ø60 Mørk grå 5 m kabel	8718699884451
	TownTune BDP265 3500lm/830 27W Asymmetrisk optik CLO MSP Ø60 Lys grå 5 m kabel	8718699884468
	TownTune BDP265 3500lm/740 21,5W Asymmetrisk optik CLO MSP Ø60 Lys grå 5 m kabel	8718699884475
Tilbehør	TownTune ZDP262 Dekorativ topkegle, mørk grå	8718699490348
	TownTune ZDP263 Dekorativ topkuppel, mørk grå	8718699490355
	TownTune ZDP262 Dekorativ topkegle, lys grå	8718699884505
	TownTune ZDP263 Dekorativ topkuppel, lys grå	8718699884512
	TownTune ZDP261 Dekorativ ring	8718699490324

TownTune Konisk Parkarmatur

TownTune-serien udvider sin produktfamilie med et konisk formet parkarmatur, der giver optimal komfort og passer perfekt ind i byrummet med sit stilrene design. Som med resten af TownTune-familien kan armaturet tilpasses med et tilvalg af kupler og kegler oven på armaturet, som giver dig talrige designmuligheder til dit projekt. Derudover fås armaturet også i udgaver som er godkendt til brug i kystnære områder (MSP).

- Levetid: 100.000 timer
- Effektivitet: Op til 100 lm/W
- Vælg mellem to lumenpakker (1620 eller 2400 lumen)
- Kommer i IP66 og IK10
- Mulighed for DynaDimmer
- Formonteret med 6 m kabel

Dimensioner

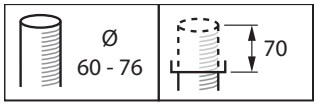

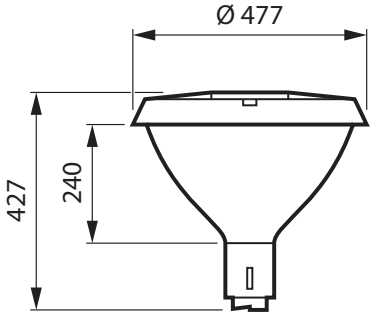

outdoor | 4-8m | 220V 240V | 100.000 t L97 | IP66 | IK10 | Ra > 80 | Mac-Adams < 5 | 5 års garanti | EPD

	Produktbeskrivelse	EAN-nummer
TownTune	TownTune Parkarmatur CCB BDP275 16,2W 1620lm/830 IP66 IK10 Grå DALI 5 meter kabel	8720169046870
	TownTune Parkarmatur CCB BDP275 25,0W 2400lm/830 IP66 IK10 Grå DALI 5 meter kabel	8720169046887

TownGuide Parkarmatur

TownGuide Performer er det smarte valg til vej- og park-belysning. Den kommer i to forskellige lumenpakker (2000 og 3500lm).

- Levetid: 100.000 timer
- Effektivitet: Op til 112 lm/W
- Vælg mellem 2000 og 3500 lm
- Kommer i IP66 og IK10
- Farve: Grå
- 8 timers dæmp via DynaDimmer

Dimensioner

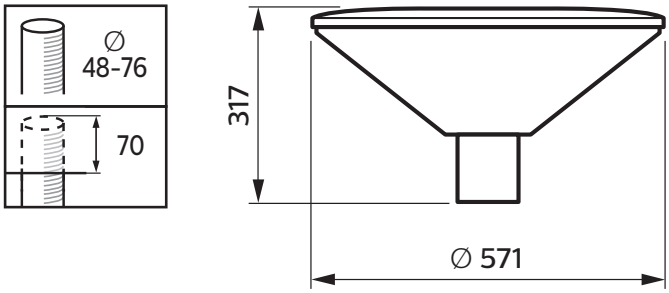

outdoor | 4-10 m | 220V 240V | 100.000 t L95 | IP66 | IK10 | Maks. 35°C Min. -40°C | 5 års garanti | EPD

	Produktbeskrivelse	EAN-nummer
TownGuide	TownGuide Parkarmatur BDP102 15,8W 2000lm/830 IP66 IK10 Grå DynaDimmer 5 meter kabel	8718696320549
	TownGuide Parkarmatur BDP102 27,5W 3500lm/830 IP66 IK10 Grå DynaDimmer 5 meter kabel	8718696320563

CityClassic Parkarmatur

CityClassic er en ny parklygte i klassisk design kombineret med den nyeste fremtidssikrede LED-teknologi. Med dens enkle installation, vedligeholdelse og fleksible designmuligheder er CityClassic et enestående armatur til dekorativ gadebelysning. Derudover fås armaturet i forskellige Ra-værdier og i udgaver som er godkendt til brug i kystnære områder (MSP).

- Levetid: 100.000 timer
- Effektivitet: Op til 116 lm/W
- Vælg mellem 3000K eller 4000K
- Vælg mellem Ra >70 og >80
- Kommer i IP66 og IK10
- Formonteret med 6 m kabel

Dimensioner

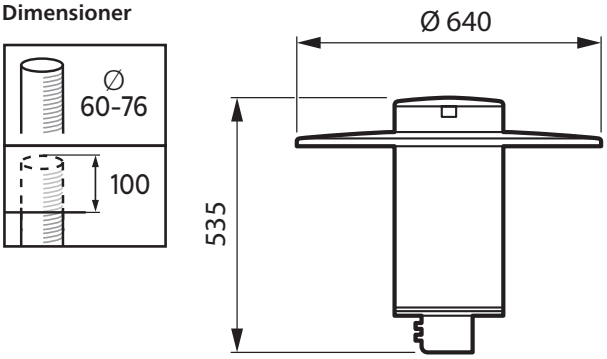

outdoor | 4-8m | 220V 240V | 100.000 t L96 | IP66 | IK10 | Ra > 70 | Ra > 80 | Mac-Adams < 5 | 5 års garanti | EPD

	Produktbeskrivelse	EAN-nummer
CityClassic	CityClassic Parkarmatur BDP512 LED30-4S/830 PSDD II IP66 IK10 Grå MSP 5 meter kabel	8720169046856
	CityClassic Parkarmatur BDP512 LED30-4S/727 PSDD II IP66 IK10 Grå MSP 5 meter kabel	8720169046863

GrandeVille Parkarmatur

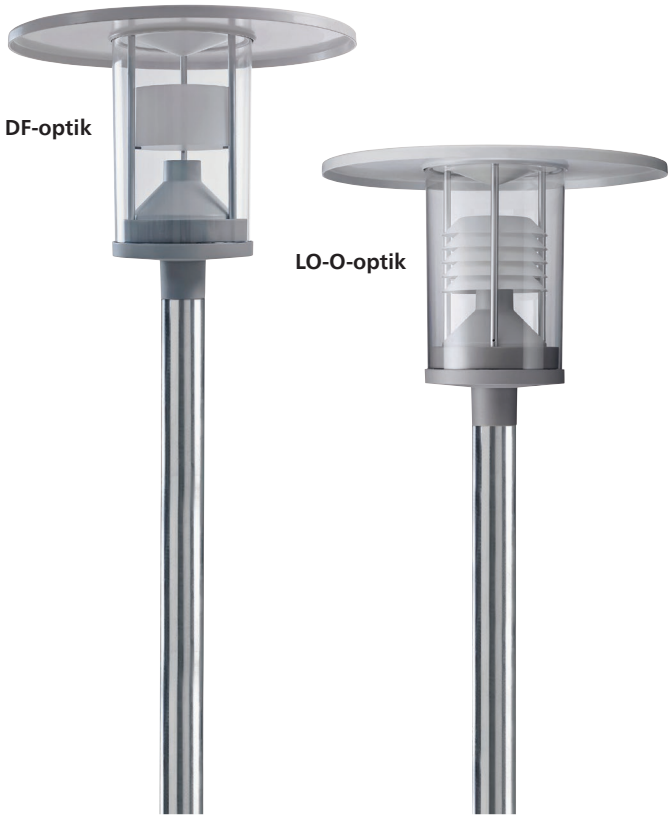

GrandeVille byder på den perfekte kombination af funktionalitet og æstetik. Det klassiske design med rene linjer og robuste materialer gør modellen ideel til bymiljøer af enhver art. Det godt afskærmede armatur udsender et klart, hvidt lys og gør det samtidig muligt at opnå betydelige energibesparelser.
GrandeVille produceres i Danmark.

- Levetid: 100.000 timer
- Effektivitet: Op til 65,8 lm/W
- Farvetemperatur: 3000 og 4000 K
- 8 timers dæmp via DynaDimmer
- Bemærk: Lygtetag bestilles særskilt

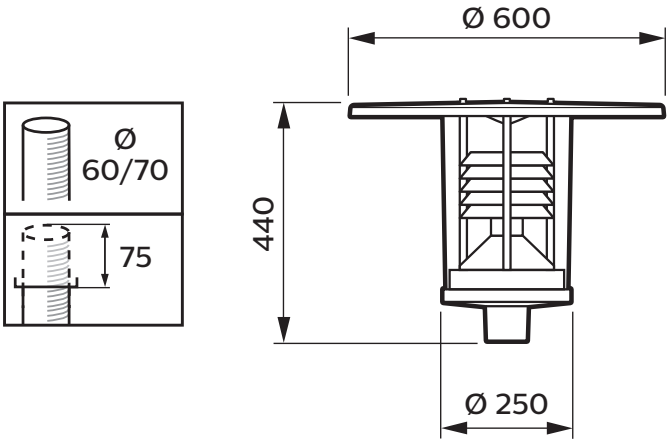

outdoor | 220V 240V | 100.000 t L100 | IP65 | IK10 | Maks. 50°C Min. -30°C | Ra 80 | 5 års garanti

	Produktbeskrivelse	EAN-nummer
GrandeVille	GrandeVille BPS962 2900lm/830 DF-optik 18,4W IP65 IK10 DynaDimmer (excl lygtetag) 4 m kabel	8718291563334
	GrandeVille BPS962 3400lm/840 DF-optik 20,9W IP65 IK10 DynaDimmer (excl lygtetag) 4 m kabel	8718291563341
	GrandeVille BPS962 2900lm/830 LO-O optik 18,4W IP65 IK10 DynaDimmer (excl lygtetag) 4 m kabel	8718291563372
	GrandeVille BPS962 3400lm/840 LO-O optik 20,9W IP65 IK10 DynaDimmer (excl lygtetag) 4 m kabel	8718291563389
Tilbehør	GrandeVille Lygtetag Grå ZPS962	5701591001845
	GrandeVille Skærm til Parklygte GV221 GV-103 F/GV64/65 Klar	5701591003672
	Grandeville Skørt til parklygte GV-64/65 GV-537	5701591001852

StreetSaver Parkarmatur

StreetSaver er en prisvenlig kvalitetsløsning, som gør det muligt at udskifte kviksølvbaserede armaturer med et LED-armatur – mod en meget begrænset investering.

- Levetid: 50.000 timer
- Robust armaturhus i aluminium
- Minimeret lysforurening
- Anvendes i boligområder, pladser og parker

Dimensioner

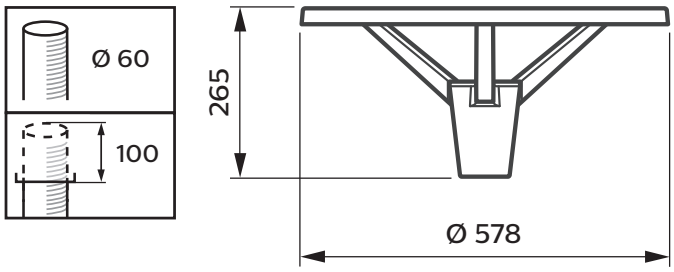

CE | outdoor | 220V 240V | 50.000 t L80 | IP65 | IK08 | Maks. 50°C Min. -40°C | Ra 70 | Ra 80 | Mac-Adams < 3 | 3 års garanti

	Produktbeskrivelse	EAN-nummer
StreetSaver	StreetSaver Parkarmatur BPP008 2300lm/830 27W IP65 IK08 Klasse I Ø60 6 m kabel Grå	8710163311012
	StreetSaver Parkarmatur BPP008 2500lm/740 27W IP65 IK08 Klasse I Ø60 6 m kabel Grå	8710163311005

CoreLine Pullert

CoreLine Pullert kan anvendes i urbane områder og omkring bygninger, hvor atmosfære og behagelig belysning er i fokus. CoreLine Pullert leverer både komfort og energibesparelser takket være LED-teknologien.

- Levetid: 50.000 timer
- Effektivitet: Op til 85 lm/W
- Vælg mellem 3000 og 4000 K
- Vælg mellem symmetrisk og asymmetrisk optik
- Robust (IP65/IK10)

Dimensioner

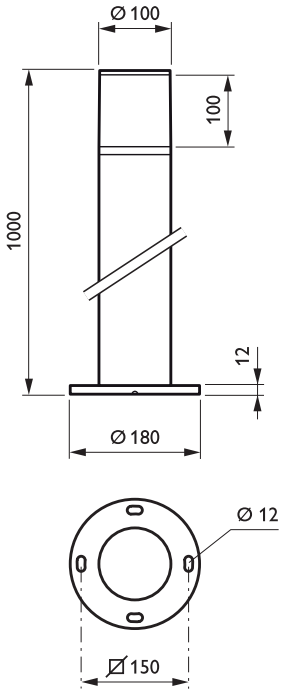

CE | outdoor | 220V 240V | 50.000 t L70 | IP65 | IK10 | Maks. 40°C Min. -20°C | Ra > 80 | Mac-Adams < 5 | 5 års garanti

	Produktbeskrivelse	EAN-nummer
CoreLine	CoreLine Pullert BCP155 1000lm/830 13W IP65 IK10 Asymmetrisk 135°	8718699383756
	CoreLine Pullert BCP155 1000lm/830 12W IP65 IK10 Symmetrisk 360°	8718699383770
	CoreLine Pullert BCP155 1000lm/840 13W IP65 IK10 Asymmetrisk 135°	8718699383763
	CoreLine Pullert BCP155 1000lm/840 12W IP65 IK10 Symmetrisk 360°	8718699383787
Tilbehør	CoreLine Pullert Tilbehør ZCP150 Nedgravingsrør/jordanker 500mm	8718699383794

CoreLine Tempo

CoreLine Tempo er en serie af udendørs projektører, der er velegnet til sport, kunstgræsbaner og facadebelysning. Serien består af en lille, medium, stor og X-large version til hvert sit anvendelsesområde.

- Levetid: 75.000 timer
- Effektivitet: Op til 130 lm/W
- Én farvetemperatur: 4000 K
- Eksternt 3-polet stik for hurtig montering
- Fås i versioner med DALI

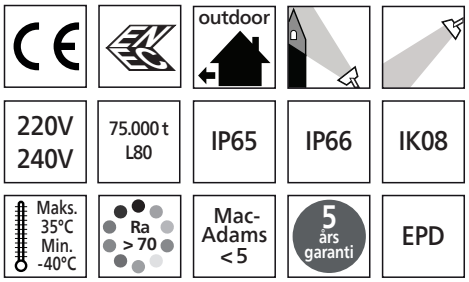

Lille

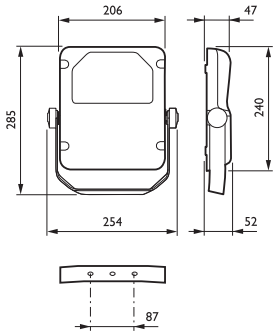

Medium

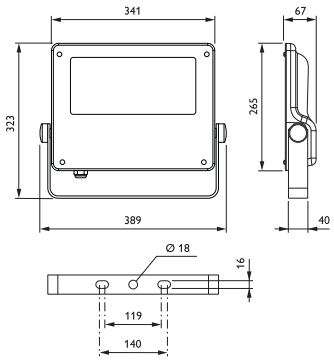

Stor

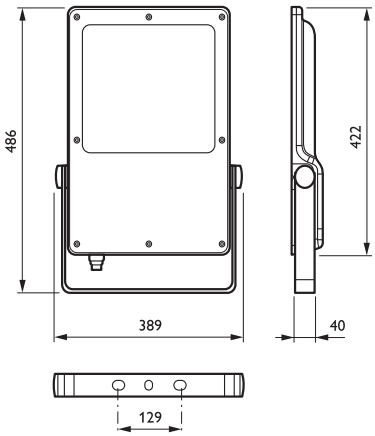

X-Large

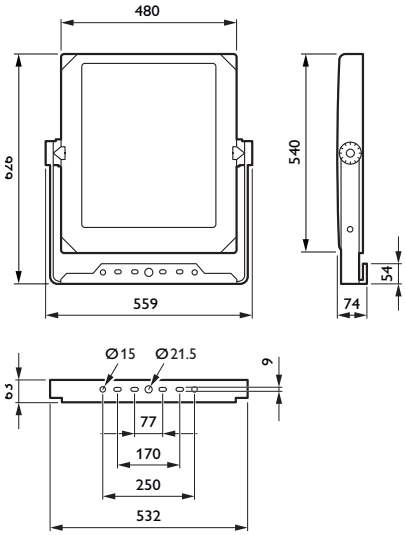

	Produktbeskrivelse	EAN-nummer
CoreLine	CoreLine Tempo Projektør Lille BVP110 4200lm/740 38W IP65 IK08 Asymmetrisk	8710163306353
	CoreLine Tempo Projektør Medium BVP125 12000lm/740 93W IP65 IK08 Asymmetrisk	8718699455873
	CoreLine Tempo Projektør Stor BVP130 21000lm/740 178W IP65 IK08 Asymmetrisk	8718699096403
	CoreLine Tempo Projektør X-Large BVP140 30600lm/740 225W IP66 IK08 DALI Asymmetrisk	8718699872885
	CoreLine Tempo Projektør X-Large BVP140 35280lm/740 250W IP66 IK08 DALI Asymmetrisk	8718699872878
	CoreLine Tempo Projektør X-Large BVP140 40320lm/740 295W IP66 IK08 DALI Asymmetrisk	8718699872861

Ledinaire Projektør

Lille

Lille med sensor

Stor

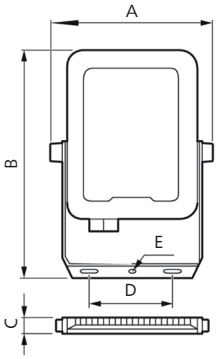

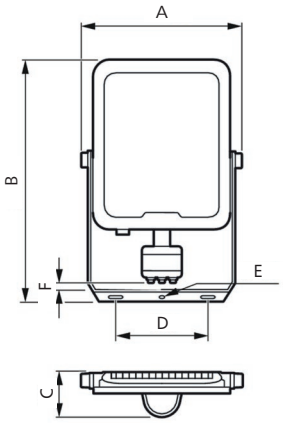

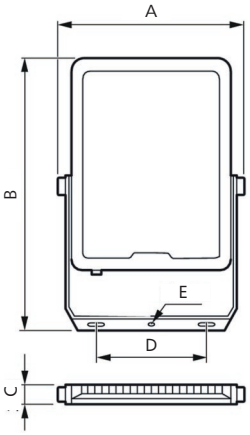

Ledinaire Projektør er en prisvenlig basis-projektør, som kan anvendes i forskellige områder. Med den nye generation er der mulighed for PIR-sensor, samt en ny montagebøjle med 360° rotation, der gør monteringen lettere.

- Levetid: 50.000 timer
- Effektivitet: Op til 120 lm/W
- Vælg mellem 3000 og 4000 K
- PIR-sensor giver nem ibrugtagning

Ledinaire-projektører – dimensioner i mm

	Lille			Lille med sensor			Stor		
	10W	20W	50W	10W	20W	50W	100W	150W	200W
A	79	97	173	79	97	173	220	282	336
B	111	130	232	155	172	263	312	409	482
C	25,5	25,5	26,1	52	52	53	32,5	32,2	35,7
D	40	55	100	40	55	100	120	165	225
E	4,5	4,5	6,5	4,5	4,5	6,5	8,5	10,5	10,5
F				8	8	8			

	Produktbeskrivelse	EAN-nummer
Ledinaire	Ledinaire Projektør Lille BVP164 1200lm/830 10W IP65	8719514533646
	Ledinaire Projektør Lille BVP164 2400lm/830 20W IP65	8719514533639
	Ledinaire Projektør Lille BVP164 3300lm/830 30W IP65	8719514533622
	Ledinaire Projektør Lille BVP164 6000lm/830 50W IP65	8719514533615
	Ledinaire Projektør Lille BVP164 8400lm/830 70W IP65	8719514533608
	Ledinaire Projektør med sensor Lille BVP164 1200lm/830 10W IP65	8719514534827
	Ledinaire Projektør med sensor Lille BVP164 2400lm/830 20W IP65	8719514534803
	Ledinaire Projektør med sensor Lille BVP164 3600lm/830 30W IP65	8719514534780
	Ledinaire Projektør med sensor Lille BVP164 6000lm/830 50W IP65	8719514534766
	Ledinaire Projektør med sensor Lille BVP164 8400lm/830 70W IP65	8719514534742

Ledinaire Projektør Lille BVP164 1200lm/840 10W IP65	8719514533561
Ledinaire Projektør Lille BVP164 2400lm/840 20W IP65	8719514533554
Ledinaire Projektør Lille BVP164 3600lm/840 30W IP65	8719514533547
Ledinaire Projektør Lille BVP164 6000lm/840 50W IP65	8719514533530
Ledinaire Projektør Lille BVP164 8400lm/840 70W IP65	8719514533523
Ledinaire Projektør Stor BVP164 12000lm/840 100W IP65 symmetrisk	8719514533516
Ledinaire Projektør Stor BVP164 18000lm/840 150W IP65 symmetrisk	8719514533509
Ledinaire Projektør Stor BVP164 24000lm/840 200W IP65 symmetrisk	8719514533493
Ledinaire Projektør med sensor Lille BVP164 1200lm/840 10W IP65	8719514534810
Ledinaire Projektør med sensor Lille BVP164 2400lm/840 20W IP65	8719514534797
Ledinaire Projektør med sensor Lille BVP164 3600lm/840 30W IP65	8719514534773
Ledinaire Projektør med sensor Lille BVP164 6000lm/840 50W IP65	8719514534759
Ledinaire Projektør med sensor Lille BVP164 8400lm/840 70W IP65	8719514534735
Ledinaire Projektør Lille BVP164 8400lm/840 70W IP65 asymmetrisk	8719514534964
Ledinaire Projektør Stor BVP164 12000lm/840 100W IP65 asymmetrisk	8719514534957
Ledinaire Projektør Stor BVP164 18000lm/840 150W IP65 asymmetrisk	8719514534940
Ledinaire Projektør Stor BVP164 24000lm/840 200W IP65 asymmetrisk	8719514534933

Interact Ready

Interact Pro er en smart og omkostningseffektiv trådløs belysningsløsning, der redefinerer måden at gøre forretning på.

Med Interact Pro får du større udbytte af dine arbejdsområder, da det er nemt at tilpasse din belysning til de forskellige måder dit team benytter rummet.

Interact består af tre niveauer (Foundation, Advanced og Enterprise), der hver især leverer den bedste løsning i forhold til den enkelte kundes behov – fra intelligent til superintelligent belysning.

Ved at skalér op kan du opnå flere fordele, derfor vil din virksomheds ønsker og behov blive konstant dækket af systemet.

interact ready.

Systemets byggeklodser:

Foundation

Interact Pro app

Advanced

Interact Pro app	Interact trådløs gateway (LCN 1840/05)	Interact Pro dashboard

Enterprise

Interact trådløs gateway (LCN 1850/05)	Building connectivity bridge (LCN 1860/05)	Interact Software	Mobile apps Workspace and Space management

Belysning tilgængelig fra

PHILIPS

Philips CoreLine Grundarmatur	Philips CoreLine Downlight	Philips CoreLine Highbay	Philips CoreLine Panel	Philips CoreLine Indbyg	Philips CoreLine SlimDownlight	Philips CoreLine Påbyg
		EPD	EPD	EPD	EPD	EPD
Philips CoreLine Trunking	Philips CoreLine Industriarmatur	Philips FlexBlend	Philips GentleSpace	Philips GreenSpace	Philips LuxSpace	Philips StyliD Evo
EPD	EPD	EPD	EPD	EPD	EPD	
Philips StoreSet Linear	Philips Maxos Fusion	Philips SlimBlend	Philips Pacific	Philips PowerBalance Lighting for Well-being	Philips Keyline	Philips TrueLevel
EPD	EPD					
Philips TrueLine Påbygget & Nedhængt Lighting for Well-being	Philips TrueLine Indbyg Lighting for Well-being	Philips MasterConnect LED-spot	Philips MasterConnect LED-lysrør	Philips RF-DALI connector-sæt	Philips Trådløse Sensorer (CM IP42 WH, IA CM WH 10/1, LCN3110/05, LCN3120/05)	Philips Trådløse Tryk (UID8470 & 8480) Lighting for Well-being

Produktoversigt

	Produktbeskrivelse	E AN-nummer
SlimBlend Indbyg	SlimBlend Indbyg med sensor RC330V 4200lm/930 60x60 MXO UGR<19 Interact Ready	8720169014718
	SlimBlend Indbyg med sensor RC330V 4200lm/940 60x60 MXO UGR<19 Interact Ready	8720169014725
	SlimBlend Indbyg med sensor RC330V 4200lm/930 30x120 MXO UGR<19 Interact Ready	8720169014961
	SlimBlend Indbyg med sensor RC330V 4200lm/940 30x120 MXO UGR<19 Interact Ready	8720169014978
	SlimBlend Indbyg uden sensor RC330V 4200lm/930 60x60 UGR<19 Interact Ready	8720169014435
	SlimBlend Indbyg uden sensor RC330V 3600lm/940 60x60 MXO UGR<19 Interact Ready	8720169014688
	SlimBlend Indbyg uden sensor RC330V 3600lm/930 30x120 MXO UGR<19 Interact Ready	8720169014923
	SlimBlend Indbyg uden sensor RC330V 4200lm/940 30x120 MXO UGR<19 Interact Ready	8720169014930
Tilbehør til SlimBlend	Påbygningsramme for SlimBlend 60x60x7,8 RC330Z SMB	8719514958777
	Påbygningsramme for SlimBlend 30x120x7,8 RC330Z SMB	8719514958791
	Justerbart Wiresæt hvid inkl. roset og ledning RC330Z SME-3 WH	8719514958814
	Justerbart Wiresæt hvid inkl. roset og ledning til DALI RC330Z SME-4 WH	8719514958821
	Beslag til gipsloft RC330Z SMB-PLC	8719514958807
	Beslag til skjult skinnesystem RC330Z SMB-CPC	8720169011380
PowerBalance Indbyg	PowerBalance Indbyg med sensor RC461B 3400lm/930 60x60 Interact Ready	8718699980399
	PowerBalance Indbyg med sensor RC461B 3400lm/940 60x60 Interact Ready	8718699980405
	PowerBalance Indbyg med sensor RC461B 3400lm/940 60x60 Interact Ready	8718699980412
	PowerBalance Indbyg med sensor RC461B 4000lm/940 60x60 Interact Ready	8718699980429
	PowerBalance Indbyg med sensor RC461B 3400lm/940 30x120 Interact Ready	8718699980511
	PowerBalance Indbyg med sensor RC360B 3400lm/930 60x60 Interact Ready	8718699980436
	PowerBalance Indbyg med sensor RC360B 3400lm/940 60x60 Interact Ready	8718699980443
	PowerBalance Indbyg med sensor RC360B 3400lm/940 60x60 Interact Ready	8718699980450
	PowerBalance Indbyg med sensor RC360B 3400lm/930 30x120 Interact Ready	8718699980467
	PowerBalance Indbyg med sensor RC360B 3400lm/940 30x120 Interact Ready	8718699980528
FlexBlend Indbyg	FlexBlend Indbyg med sensor RC340B 3600lm/940 60x60 MLO UGR<19 Interact Ready	8719514708266
	FlexBlend Indbyg med sensor RC340B 3600lm/930 60x60 MLO UGR<19 Interact Ready	8719514708228
	FlexBlend Indbyg med sensor RC340B 3600lm/940 60x60 PCS UGR<19 Interact Ready	8719514708280
	FlexBlend Indbyg med sensor RC340B 3600lm/930 60x60 PCS UGR<19 Interact Ready	8719514708242
	FlexBlend Indbyg med sensor RC340B 4200lm/940 30x120 PCS UGR<19 Interact Ready	8719514708310
FlexBlend Påbyg	FlexBlend Påbyg med sensor SM340C 4500lm/940 1500mm MLO UGR<19 Interact Ready	8719514708112
	FlexBlend Påbyg med sensor SM340C 5200lm/940 1500mm PCS UGR<19 Interact Ready	8719514708129
	FlexBlend Påbyg med sensor SM340C 4500lm/940 1500mm PCS UGR<19 Interact Ready	8719514708136
	FlexBlend Påbyg med sensor SM340C 3500lm/940 1500mm PCS UGR<19 Interact Ready	8719514708143
	FlexBlend Påbyg med sensor SM340C 4200lm/940 1200mm PCS UGR<19 Interact Ready	8719514708150
	FlexBlend Påbyg med sensor SM340C 3600lm/940 1200mm PCS UGR<19 Interact Ready	8719514708167
FlexBlend Nedhængt	FlexBlend Nedhængt med sensor SP340P 4000lm/940 1200mm MLO UGR<19 Interact Ready	8719514708198
	FlexBlend Nedhængt med sensor SP340P 4200lm/930 1200mm PCS UGR<19 Interact Ready	8719514708075
	FlexBlend Nedhængt med sensor SP340P 4200lm/940 1200mm PCS UGR<19 Interact Ready	8719514708082
	FlexBlend Nedhængt med sensor SP340P 4500lm/930 1500mm MLO UGR<19 Interact Ready	8719514708099
	FlexBlend Nedhængt med sensor SP340P 4500lm/940 1500mm MLO UGR<19 Interact Ready	8719514708105
	FlexBlend Nedhængt med sensor SP342P 4500lm/940 1500mm PCS UGR<19 Interact Ready	8719514708181
	FlexBlend Nedhængt med sensor SP342P 6000lm/940 1500mm PCS UGR<19 Interact Ready	8719514708174
TrueLine Indbyg	TrueLine Indbyg med sensor RC530B 2500lm/930 80x1200mm VPC Interact Ready	8719514971486
	TrueLine Indbyg med sensor RC530B 3400lm/930 80x1200mm VPC Interact Ready	8719514971516
	TrueLine Indbyg med sensor RC530B 3400lm/930 80x1200mm VPC Interact Ready	8719514971523
	TrueLine Indbyg med sensor RC530B 3400lm/940 80x1200mm VPC Interact Ready	8719514971554
	TrueLine Indbyg med sensor RC532B 4300lm/940 80x1450mm PCV Interact Ready	8719514971905
	TrueLine Indbyg med sensor RC530B 4300lm/940 80x1450mm PCV Interact Ready	8719514971622
TrueLine Påbyg	TrueLine Påbyg med sensor SM530C 4300lm/940 1450mm ALU Interact Ready	8719514972179
	TrueLine Påbyg med sensor SM530C 3100lm/940 1450mm ALU Interact Ready	8719514972094
	TrueLine Påbyg med sensor SM530C 4000lm/940 1170mm ALU Interact Ready	8719514972148
	TrueLine Påbyg med sensor SM530C 3400lm/930 1170mm ALU Interact Ready	8719514972117
TrueLine Nedhængt	TrueLine Nedhængt med sensor SP530P 4000lm/940 1170mm ALU Interact Ready	8719514972322
	TrueLine Nedhængt med sensor SP532P 4700lm/940 1450mm ALU Interact Ready	8719514972575
	TrueLine Nedhængt med sensor SP532P 6600lm/940 1450mm ALU Interact Ready	8719514972636

KeyLine	KeyLine Spejlarmatur uden sensor SM350C 1400lm/840 600mm Hvid Interact Ready	8719514966482
	KeyLine Påbyg/nedhængt uden sensor SM350C 4000lm/830 1200mm Alu UGR<19 Interact Ready	8719514968714
	KeyLine Påbyg/nedhængt uden sensor SM350C 4000lm/830 1200mm Hvid UGR<19 Interact Ready	8719514968721
	KeyLine Påbyg/nedhængt uden sensor SM350C 4000lm/840 1200mm Alu UGR<19 Interact Ready	8719514624290
	KeyLine Påbyg/nedhængt uden sensor SM350C 4000lm/840 1200mm Hvid UGR<19 Interact Ready	8719514624306
	KeyLine Påbyg/nedhængt uden sensor SM350C 4000lm/840 1200mm Sort UGR<19 Interact Ready	8719514624313
Tilbehør til KeyLine	KeyLine Endestykkker Grå SP350Z	8719514624078
	KeyLine Endestykkker Hvid SP350Z	8719514624054
	KeyLine Endestykkker Sort SP350Z	8719514624061
	KeyLine Koblingsstykke SP350Z	8719514624085
	KeyLine Beslag til loftsmontering SP350Z	8719514624092
	KeyLine Wireophæng Hvid SP350Z	8719514624108
	KeyLine Wireophæng Sølv SP350Z	8719514624115
	KeyLine Wireophæng 2 punkter SP350Z	8719514624122
	KeyLine Strømkabel 3-polet Sølv SP350Z	8719514624139
	KeyLine Strømkabel 5-polet Sølv DALI SP350Z	8719514624146
LuxSpace Accent Downlight	LuxSpace Accent Downlight uden sensor RS771B 2700lm/830 Ø125 24° Hvid Kipbar Interact Ready	8718699978914
	LuxSpace Accent Downlight uden sensor RS772B 2700lm/830 Ø125 24° Hvid Kipbar Interact Ready	8718699979164
	LuxSpace Accent Downlight uden sensor RS781B 3900lm/830 Ø125 24° Hvid Kipbar Interact Ready	8718699979379
	LuxSpace Accent Downlight uden sensor RS782B 3900lm/830 Ø125 24° Hvid Kipbar Interact Ready	8718699979560
GreenSpace Downlight 3D-printet	GreenSpace Downlight 3D-printet uden sensor DN471B 2000lm/830 Ø200 Hvid reflektor UGR<19 Interact Ready	8718699983079
	GreenSpace Downlight 3D-printet uden sensor DN471B 2000lm/840 Ø200 Hvid reflektor UGR<19 Interact Ready	8718699983093
	GreenSpace Downlight 3D-printet uden sensor DN470B 2000lm/830 Ø200 Hvid reflektor Interact Ready	8718699983666
	GreenSpace Downlight 3D-printet uden sensor DN470B 2000lm/840 Ø200 Hvid reflektor Interact Ready	8718699983055
	GreenSpace Downlight 3D-printet uden sensor DN473B 2000lm/830 Ø200 Hvid reflektor UGR<19 Interact Ready	8718699983154
	GreenSpace Downlight 3D-printet uden sensor DN473B 2000lm/840 Ø200 Hvid reflektor UGR<19 Interact Ready	8718699983178
	GreenSpace Downlight 3D-printet uden sensor DN472B 2000lm/830 Ø200 Hvid reflektor Interact Ready	8718699983116
	GreenSpace Downlight 3D-printet uden sensor DN472B 2000lm/840 Ø200 Hvid reflektor Interact Ready	8718699983130

GreenSpace Accent Downlight	GreenSpace Accent Fixed Downlight uden sensor RS340B 2700lm/930 Ø175 Bredstrålende 36° Hvid Interact Ready	8720169013285
	GreenSpace Accent Elbow Downlight uden sensor RS342B 2700lm/822 Ø175 Bredstrålende 36° Hvid Interact Ready	8720169013315
	GreenSpace Accent Elbow Downlight uden sensor RS342B 2700lm/930 Ø175 Bredstrålende 36° Hvid Interact Ready	8720169013322
	GreenSpace Accent Cardanic Downlight uden sensor RS343B 2700lm/822 Ø175 Bredstrålende 36° Hvid Interact Ready	8720169013292
	GreenSpace Accent Cardanic Downlight uden sensor RS343B 2700lm/930 Ø175 Bredstrålende 36° Hvid Interact Ready	8720169013308
GreenSpace Accent Skinnespot	GreenSpace Accent Skinnespot uden sensor ST321T LED2700lm/822 Bredstrålende 36° SDCM <2 Hvid Interact Ready	8720169013339
	GreenSpace Accent Skinnespot uden sensor ST321T LED3900lm/930 Bredstrålende 36° SDCM <2 Hvid Interact Ready	8720169013346
StyliD Evo Compact Skinnespot	StyliD Evo Compact Skinnespot uden sensor ST770T 2700lm/822 Bredstrålende 36° SDCM <3 Hvid Interact Ready	8720169013353
	StyliD Evo Compact Skinnespot uden sensor ST770T 3900lm/930 Bredstrålende 36° SDCM <3 Hvid Interact Ready	8720169013360
StoreSet Linear	StoreSet Linear uden sensor SM504T 6600lm/930 Bredstrålende Hvid Interact Ready	8720169014152
	StoreSet Linear uden sensor SM504T 6600lm/940 Dobbelt asymmetrisk 35° Hvid Interact Ready	8720169014169
	StoreSet Linear uden sensor SM504T 8000lm/930 Bredstrålende Hvid Interact Ready	8720169014190
	StoreSet Linear uden sensor SM504T 8000lm/940 Dobbelt asymmetrisk 35° Hvid Interact Ready	8720169014206
Pacific Industriarmatur	Pacific Industriarmatur med sensor WT475C 7200lm/840 IP66 IK08 1200mm Interact Ready	8719514627758
	Pacific Industriarmatur med sensor WT475C 10700lm/840 IP66 IK08 1800mm Interact Ready	8719514627765
GentleSpace Highbay	GentleSpace Highbay med sensor BY480X 13000lm/840 Bredstrålende (WB) Grå Interact Ready	8718699981099
	GentleSpace Highbay med sensor BY480X 17000lm/840 Bredstrålende (WB) Grå Interact Ready	8718699981143
	GentleSpace Highbay med sensor BY481X 25000lm/840 Bredstrålende (WB) Grå Interact Ready	8718699981150
	GentleSpace Highbay med sensor BY481X 35000lm/840 Bredstrålende (WB) Grå Interact Ready	8718699983413
	GentleSpace Highbay med sensor BY480X 13000lm/840 HE Bredstrålende (WB) Grå Interact Ready	8718699981211
	GentleSpace Highbay med sensor BY480X 17000lm/840 HE Bredstrålende (WB) Grå Interact Ready	8718699981228
	GentleSpace Highbay med sensor BY481X 25000lm/840 HE Bredstrålende (WB) Grå Interact Ready	8718699981235
	GentleSpace Highbay med sensor BY481X 35000lm/840 HE Bredstrålende (WB) Grå Interact Ready	8720169012837
CoreLine Panel	CoreLine Panel med sensor RC132V 4300lm/840 60x60 UGR<19 Interact Ready	8720169013971
	CoreLine Panel med sensor RC132V 4300lm/830 60x60 UGR<19 Interact Ready	8720169013988
	CoreLine Panel uden sensor RC132V 4300lm/840 60x60 UGR<19 Interact Ready	8719514953680
	CoreLine Panel uden sensor RC132V 3400lm/830 60x60 UGR<19 Interact Ready	8719514953666
	CoreLine Panel uden sensor RC132V 3600lm/840 60x60 Interact Ready	8719514953642
	CoreLine Panel uden sensor RC132V 3400lm/830 60x60 Interact Ready	8719514953635
	CoreLine Panel uden sensor RC132V 3600lm/840 30x120 UGR<19 Interact Ready	8719514953710
	CoreLine Panel uden sensor RC132V 3600lm/840 30x120 Interact Ready	8719514953659

CoreLine Indbyg	CoreLine Indbyg uden sensor RC136B 4000lm/830 60x60 UGR<19 Interact Ready	8719514515048
	CoreLine Indbyg uden sensor RC136B 4300lm/840 60x60 UGR<19 Interact Ready	8719514515055
	CoreLine Indbyg uden sensor RC136B 4300lm/840 30x120 UGR<19 Interact Ready	8719514532380
CoreLine Påbyg	CoreLine Påbyg uden sensor SM136V 4000lm/830 20x120 UGR<19 Interact Ready	8719514515062
	CoreLine Påbyg uden sensor SM136V 4300lm/840 20x120 UGR<19 Interact Ready	8719514515079
	CoreLine Påbyg uden sensor SM136V 4000lm/830 20x150 UGR<19 Interact Ready	8719514515086
	CoreLine Påbyg uden sensor SM136V 4300lm/840 20x150 UGR<19 Interact Ready	8719514515093
CoreLine Downlight	CoreLine Downlight uden sensor DN140B 2000lm/830 Hvid reflektor Interact Ready	8718699976255
	CoreLine Downlight uden sensor DN140B 2000lm/840 Hvid reflektor Interact Ready	8718699976279
	CoreLine Downlight uden sensor DN140B 2000lm/830 Hvid med alureflektor Interact Ready	8718699976248
	CoreLine Downlight uden sensor DN140B 2000lm/840 Hvid med alureflektor Interact Ready	8718699976262
CoreLine SlimDownlight	CoreLine SlimDownlight uden sensor DN145B 1000lm/830 Hvid Ø150 Interact Ready	8718699976385
	CoreLine SlimDownlight uden sensor DN145B 1000lm/840 Hvid Ø150 Interact Ready	8718699976408
	CoreLine SlimDownlight uden sensor DN145B 2000lm/830 Hvid Ø200 Interact Ready	8718699976422
	CoreLine SlimDownlight uden sensor DN145B 2000lm/840 Hvid Ø200 Interact Ready	8718699976446
CoreLine Indbygningsspot	CoreLine Indbygningsspot uden sensor RS156B 1300lm/830 Ø68 Hvid Kipbar Interact Ready	8719514940932
	CoreLine Indbygningsspot uden sensor RS156B 1380lm/840 Ø68 Hvid Kipbar Interact Ready	8719514940949
CoreLine Væg/Loft	CoreLine Væg/loft uden sensor WL140V 2000lm/830 IP65 IK10 Hvid Interact Ready	8718699978600
	CoreLine Væg/loft uden sensor WL140V 2000lm/840 IP65 IK10 Hvid Interact Ready	8718699978617
	CoreLine Væg/loft uden sensor WL140V 3400lm/830 IP65 IK10 Hvid Interact Ready	8718699978624
	CoreLine Væg/loft uden sensor WL140V 3400lm/840 IP65 IK10 Hvid Interact Ready	8718699978631
CoreLine Grundarmatur	CoreLine Grundarmatur uden sensor BN126C LED4100lm/840 Hvid 1200mm Interact Ready	8720169100435
	CoreLine Grundarmatur uden sensor BN126C LED6000lm/830 Hvid 1200mm Interact Ready	8720169100633
	CoreLine Grundarmatur uden sensor BN126C LED6400lm/840 Hvid 1200mm Interact Ready	8720169100220
	CoreLine Grundarmatur uden sensor BN126C LED5200lm/840 Hvid 1500mm Interact Ready	8720169100442
	CoreLine Grundarmatur uden sensor BN126C LED7400lm/830 Hvid 1500mm Interact Ready	8720169102293
	CoreLine Grundarmatur uden sensor BN126C LED8000lm/840 Hvid 1500mm Interact Ready	8720169100268
CoreLine Industriarmatur	CoreLine Industriarmatur uden sensor WT120C 4000lm/840 IP65 IK08 1200mm Interact Ready	8718699975760
	CoreLine Industriarmatur uden sensor WT120C 6500lm/840 IP65 IK08 1500mm Interact Ready	8718699975784
	CoreLine Industriarmatur uden sensor WT120C 4000lm/840 IP65 IK08 1200mm 3-faset gennemfortrådning Interact Ready	8718699975807
	CoreLine Industriarmatur uden sensor WT120C 6500lm/840 IP65 IK08 1500mm 3-faset gennemfortrådning Interact Ready	8718699975814
	CoreLine Industriarmatur uden sensor WT120C 8000lm/840 IP65 IK08 1500mm 3-faset gennemfortrådning Interact Ready	8719514965362
CoreLine Highbay	CoreLine Highbay med sensor BY122X 10000lm/840 Bredstrålende (WB) Grå Interact Ready	8719514955912
	CoreLine Highbay med sensor BY122X 20000lm/840 Bredstrålende (WB) Grå Interact Ready	8719514955936
	CoreLine Highbay med sensor BY122X 25000lm/840 Bredstrålende (WB) Grå Interact Ready	8719514955950
	CoreLine Highbay med sensor BY122X 30000lm/840 Bredstrålende (WB) Grå Interact Ready	8719514956056
PowerBalance Indbyg	PowerBalance Indbyg RC461B 8000lm/TW9 60x60 VPC Interact Pro	8720169100480
	PowerBalance Indbyg RC461B 8000lm/TW9 30x120 VPC Interact Pro	8720169100527
	PowerBalance Indbyg RC461B 8000lm/TW BioUp 60x60 VPC Interact Pro	8720169100558
	PowerBalance Indbyg RC461B 8000lm/TW BioUp 30x120 VPC Interact Pro	8720169100596
TrueLine Indbyg	TrueLine Indbyg Tunable white RC534B 2500lm/TW9 8x120mm VPC Interact Ready	8719514973268
	TrueLine Indbyg Tunable white RC530B 3400lm/TW9 8x120mm VPC Interact Ready	8719514973244
	TrueLine Indbyg Tunable white RC530B 4300lm/TW9 8x145mm PCV Interact Ready	8719514973213
TrueLine Påbyg og nedhængt	TrueLine Påbyg og nedhængt Tunable white SP532P 6600lm/TW9 1450mm Sort Interact Ready	8719514973176
	TrueLine Påbyg og nedhængt Tunable white SM530C 4300lm/TW9 1450mm ALU Interact Ready	8719514973145
	TrueLine Påbyg og nedhængt Tunable white SP530P 5000lm/TW9 2250mm ALU Interact Ready	8719514973183
	TrueLine Påbyg og nedhængt Tunable white SP532P 8600lm/TW9 2850mm ALU Interact Ready	8719514973190
Tilbehør til Interact	Trådløs Tilstedeværelsessensor PIR Interact Ready CM IP42 Hvid	8718696777527
	Trådløs Tilstedeværelsessensor PIR Interact Ready CM IP65 Hvid	8718699745424
	Trådløs Multisensor PIR og Dagslys Interact Ready CM IP42 Hvid	8718696777541
	Trådløs Multisensor PIR og Dagslys Interact Ready CM IP65 Hvid	8718699745455
	Interact Ready RF DALI Connector	8719514266162
	2-knaps trådløst tryk Interact Ready UID8470/10	8719514273771
	4-knaps trådløst tryk Interact Ready UID8480/10 ZGP	8719514273801
	Fjernbetjening Interact Ready IRT9015/00	8718696827598
	Trådløs Gateway Interact Ready LCN1840/05 EU	8718696775790

signify

www.signify.com

Hvem er hvem i Signify Danmark?

Trade

Claus Sabinsky
Sales Manager
Tlf.: +45 21 33 99 66
claus.sabinsky @signify.com

Lars Goos
Key Account Manager Øst
Tlf.: +45 21 83 22 82
lars.goos @signify.com

Sanni Seritzlev
Key Account Manager Øst
Tlf.: +45 24 52 30 43
sanni.seritzlev @signify.com

Toni Als
Key Account Manager Øst
Tlf.: +45 28 11 55 22
toni.als @signify.com

Carsten Bahnsen
Key Account Manager Øst
Tlf.: +45 23 21 66 02
carsten.bahnsen @signify.com

Christian Rasch
Key Account Manager Øst
Tlf.: +45 28 10 01 54
christian.rasch @signify.com

Camilla Lopes
Key Account Manager Øst
Tlf.: +45 27 79 74 00
camilla.lopes @signify.com

Mathias Holm
Salgsrepræsentant Øst
Tlf.: +45 26 66 92 05
mathias.holm @signify.com

Henrik Nykjær
Key Account Manager Vest
Tlf.: +45 30 57 35 64
henrik.nykjaer @signify.com

Kim Broch Ulsted
Key Account Manager Vest
Tlf.: +45 20 14 00 65
kim.broch.ulsted @signify.com

Martin Elkjær
Key Account Manager Vest
Tlf.: +45 51 36 93 41
martin.elkjaer @signify.com

Tommy Markvart
Key Account Manager Vest
Tlf.: +45 30 31 49 78
tommy.markvart @signify.com

Martin Wallenius
Key Account Manager Vest
Tlf.: +45 20 30 55 45
martin.wallenius @signify.com

Mathias Thorning
Salgsrepræsentant Vest
Tlf.: +45 24 25 82 41
mathias.thorning @signify.com

Anne Marie Lund
Belysningsspecialist
Tlf.: +45 25 37 61 13
anne.marie.lund @signify.com

Rene Cens
Belysningsspecialist
Tlf.: +45 51 40 46 22
rene.cens @signify.com

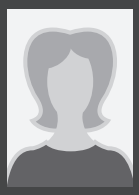

Martyna Majda
Belysningsspecialist
+ 45 60 38 99 05
martyna.majda @signify.com

Marketing

Charlotte Pfeil
Nordic Channel Marketing Manager
Tlf.: +45 28 43 15 42
charlotte.pfeil @signify.com

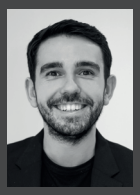

Igor Andrasevic
Channel Marketing Project Manager
Tlf.: +45 26 77 12 35
igor.andrasevic @signify.com

Ordrekontor og kundeservice

Anni Deleuran

Per Jensen

Charlotte Gamst

Tlf.: +45 33 29 37 50
lighting.dk@signify.com

Teknisk support

Brian Spiegelberg
Teknisk produktchef
Tlf.: +45 33 29 37 46
brian.spiegelberg @signify.com

Lars Risbjerg
Teknisk produktchef
Tlf.: +45 21 83 23 22
lars.risbjerg @signify.com

© 2023 Signify Holding. Alle rettigheder forbeholdes. Oplysningerne i brochuren kan ændres uden varsel. Signify giver ingen erklæring eller garanterer for nøjagtigheden eller fuldstændigheden af oplysningerne og er ikke ansvarlig for enhver handling, der er afhængig af det. Oplysningerne i brochuren kan ikke anvendes til et kommercielt tilbud eller udgøre en del af et tilbud eller en kontrakt, medmindre andet er aftalt med Signify. Philips-navnet og Philips-skjoldet er registrerede varemærker, der tilhører Koninklijke Philips N.V. Alle andre varemærker ejes af Signify Holding eller deres respektive ejere.

Signify Denmark A/S | Arne Jacobsens Allé 15, niveau 9 | 2300 København S | Telefon 33 29 37 50 | www.signify.com/da-dk