Паспорт

Светильник светодиодный встраиваемый в землю UNIBollard

Модели: BCP210, BCP211, BCP212, BCP310, BCP311, BCP312

2020-01-13

Изготовлено под контролем ‘’Signify Netherland B.V.’’ 5600 JM, Eindhoven, 80020, Нидерланды

Представитель в РФ: ООО «Сигнифай Евразия» 127018, г. Москва, ул. Двинцев, д. 12, корп. 1, этаж 2, пом. 1, комната 1; кпп 771501001
тел. +7(495) 937-93-30

Страна изготовитель: Китай (CN)

1. Назначение и общие сведения об изделии

1.1 Светильник UNIBollard предназначен для уличного использования. Может быть использован для создания архитектурных решений, а также для подсветки парковых зон. Монтируется в землю.

1.2. Светильник соответствует требованиям нормативных документов ТР ТС 020/2011 «Электромагнитная совместимость технических средств» и ТР ТС 004/2011 «О безопасности низковольтного оборудования»

1.3. Степень защиты от воздействия окружающей среды соответствует IP65.

1.4. Корпус изготовлен из алюминия.

1.5. Общий вид светильника с размерами показан на рис. 1.

2. Основные технические данные и характеристики семейства

	Параметр	**Значение**					
	Модели	**BCP210**	**BCP211**	**BCP212**	**BCP310**	**BCP311**	**BCP312**
2	Мощность	13Вт			15Вт		
2.1	Источник света	Светодиоды					
2.2	Номинальное напряжение, В/Частота тока, Гц	100-240V ~ 50/60 Гц					
2.4	Цветовая температура, К	2700К/3000К/4000К/6500К					
2.5	Световой поток (2700К)	900Лм +/- 10%			650Лм +/- 10%		
2.6	Световой поток (3000К,4000К, 6500К)	1000Лм +/- 10%			760Лм +/- 10%		
2.7	Эффективноть	≥75лм/вт ≥65лм/вт (2700К)			≥50лм/вт ≥40лм/вт (2700К)		
2.9	SDCM	≤5					
2.10	Индекс цветопередачи	>80					

2.11	Полезный срок службы L70B50	50 000ч	
2.12	Класс защиты от поражения током	I	
2.13	IP класс	IP65	
2.14	IK класс	IK06	
2.15	Защита от скачков напряжения	2 кВт	1кВт
2.16	Тип драйвера	Встроенный	
	Форм фактор	Квадратный	Цилиндрический
2.18	Размеры	L130 x W130 H450мм/H600м/H1200мм	Ø120 мм H300мм/H600мм/1200mm
2.19	Диапазон рабочих температур, °C	-40…+50 ˚C	
2.20	Тип монтажа	Накладной/в грунт	

3. Комплект поставки

Светильник,шт.	1
Упаковка, шт.	1
Монтажная инструкция, шт.	1
Паспорт	*

4. Эксплуатация светодиодного переносного светильника

4.1. Эксплуатация светодиодного переносного светильника производится в соответствии с “Правилами технической эксплуатации электроустановок потребителями”

5. Гарантийные обязательства

5.1. Завод – изготовитель в лице ООО «Сигнифай Евразия» обязуется безвозмездно отремонтировать или заменить светильник , вышедший из строя не по вине покупателя в условиях нормальной эксплуатации, при условии соблюдения правил транспортирования, хранения, монтажа и эксплуатации в соответствии с настоящим паспортом в течение гарантийного срока.

5.2. Гарантийный срок – 12 месяцев с момента отгрузки изделия и подписания Покупателем товарной накладной.

6. Хранение и транспортировка

6.1. Условия хранения светильника должны соответствовать группе хранения 3(Ж3) по ГОСТ 15150-69.

ООО «Сигнифай Евразия»
141402, Московская область, г. Химки, ул. Ленинградская, 25
Тел.: +7 495 937 93 30
https://www.signify.com/ru-ru

6.2. Условия транспортирования светильника должны соответствовать:

- в части воздействия климатических факторов – категории КУ-I по ГОСТ 23216-78 или 2С по ГОСТ 15150-69;
- в части воздействия механических факторов – категории Л по ГОСТ 23216-78.

Рис. 1 Общий вид светильника с размерами

1.1 Внешний вид BCP21x|BCP31x

1.2 Размеры, мм BCP21x|BCP31x

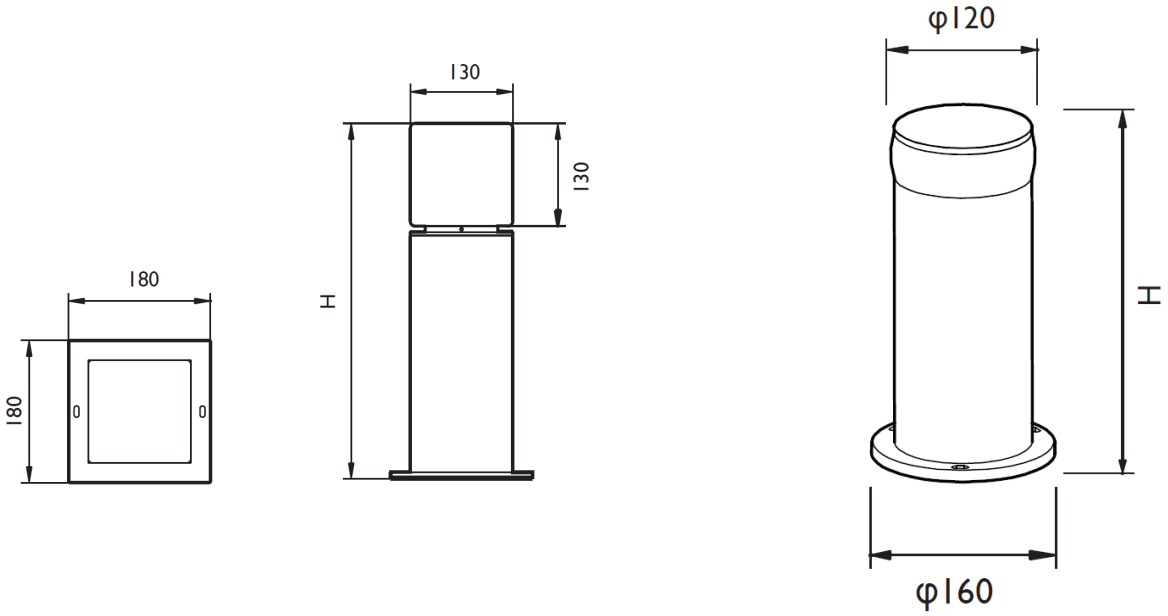

ООО «Сигнифай Евразия»
141402, Московская область, г. Химки, ул. Ленинградская, 25
Тел.: +7 495 937 93 30
https://www.signify.com/ru-ru

Пример маркировки продукта:

ООО «Сигнифай Евразия»
141402, Московская область, г. Химки, ул. Ленинградская, 25
Тел.: +7 495 937 93 30
https://www.signify.com/ru-ru