Slimmad design.
Allt-i-ett-flexibilitet.

Nya CoreLine Slim Wall-mounted



Proffsens val

PHILIPS

Philips CoreLine Slim Wall-mounted ger moderna inomhusmiljöer ett stilrent uttryck, vilket gör den idealisk för dekorativa applikationer där design står i fokus. Med Allt-i-ett-flexibilitet, jämn ljusfördelning och hög energieffektivitet är armaturen enkel att välja och enkel att installera i både renoveringsprojekt och nybyggnationer.

Slimmad, diskret design

- Platt armatur med ett modernt uttryck
- Produktdjup på endast 57 mm
- Passar många dekorativa inomhusapplikationer, såsom entréer, fokusrum och allmänna utrymmen

Flexibel och robust

- 3 diametrar: 220 mm, 300 mm och 400 mm
- Allt-i-ett: upp till 4 ljusflöden och 2 färgtemperaturer i en och samma armatur
- Flexibla styralternativ, inklusive DALI-dimring med DC-kompatibelt drivdon
- Skyddad mot damm och fukt (IP54) samt slagtålig (IK08)

Installera smartare. Bli klar snabbare.

- Push-in-kontakter
- Loop-in/loop-out koppling möjlig
- Verktygslös öppning och stängning
- Kan monteras över kopplingsdosa



Ett hållbart val

- Hög energieffektivitet: 125-142 lm/W
- Lång livslängd: 100 000 timmar (L80)
- Närvarodetektering med dagsljusstyrning, stegdimring och trådlös gruppfunktion som tillval för ytterligare energibesparingar.
- Versioner med inbyggd närvarosensor (MDU) finns tillgängliga.

Nödbelysningskit tillgängligt

- Gör det enkelt att uppgradera CoreLine slim wall-mounted-armaturer till nödljusarmaturer[1]

[1] Kommer snart





Dimensioner (mm)

D220

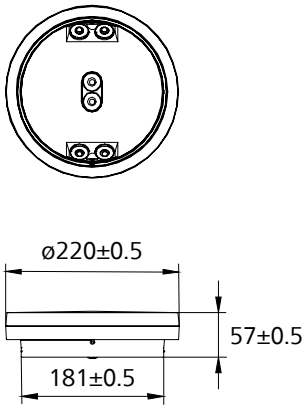

D300

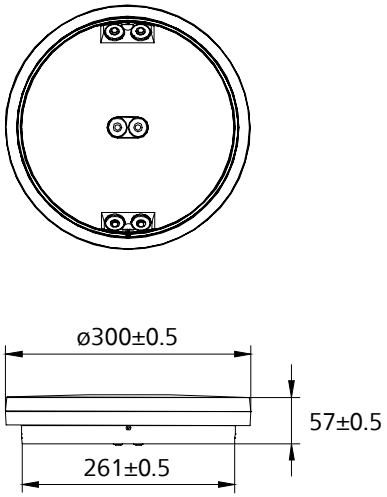

D400

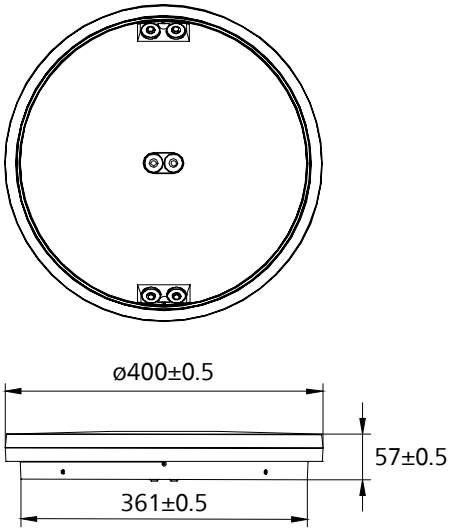

Beställningsinformation

Produktbeskrivning	CRI	Effekt	Ljusflöde[1] (valbart med Allt-i-ett)	Effektivitet[1]	CCT (valbart med Allt-i-ett)	E-nr	12NC
CoreLine Slim Wall-mounted		**W**	**lm**	**lm/W**	**K**		
WL200V 5_8_14_18S/830_840 PSU D220		4-13	550/850/1400/1850	137-142		7029734	911401853588
WL200V 11_17_28_34S/830_840 PSU D300		8-24	1150/1700/2800/3400	141-143		7029735	911401853688
WL200V 14_21_34_42S/830_840 PSU D400		10-30	1400/2100/3400/4200	140-141		7029736	911401853788
WL200V 5_8_14_18S/830_840 PSR MDU D220		5-13	550/850/1400/1850	108-138		7030749	911401853888
WL200V 11_17_28_34S/830_840 PSR MDU D300	≥80	8-24	1150/1700/2800/3400	138-142	3000/4000	7030751	911401853988
WL200V 14_21_34_42S/830_840 PSR MDU D400		11-30	1400/2100/3400/4200	133-140		7030753	911401854088
WL200V 18S/830_840 PSED D220		13	1700	130		7029737	911401854188
WL200V 33S/830_840 PSED D300		24	3200	133		7029738	911401854288
WL200V 42S/830_840 PSED D400		30	4200	140		7029739	911401854388

[1] Med 4000K PSU

Hitta fullständig produktinformation och alla konfigurationsalternativ i onlinekatalogen

© 2026 Koninklijke Philips N.V. All rights reserved.
www.philips.com

a lighting brand of signify