PHILIPS

Aplique mural Dust 3,2 W

Jardín y exterior

2700 k

Antracita

Estanco al agua

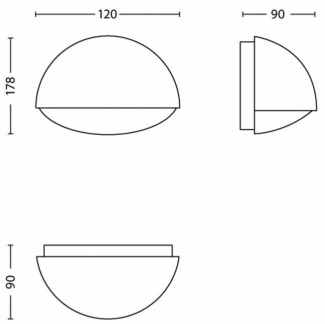

16407/93/16

Disfruta de un atractivo jardín con luz

Este aplique LED Philips myGarden Dust en forma de media luna y con un acabado en aluminio y color antracita crea una silueta delicada en las paredes exteriores. Esta lámpara proporciona gran cantidad de luz blanca LED que se dirige hacia abajo, para una iluminación general o de detalles.

Soluciones de iluminación sostenible

- Bajo consumo
- Luz LED de alta calidad
- Vida útil prolongada de hasta 15 años
- Luz blanca cálida
- Philips ofrece 5 años de garantía en el módulo LED y el controlador

Diseñado para tu jardín

- IP44: resistente al agua

Destacados

Bajo consumo

Esta bombilla de bajo consumo de Philips ahorra energía en comparación con las fuentes de luz tradicionales, lo que te permite ahorrar dinero en tu factura de la luz y contribuir a preservar el medio ambiente.

Luz LED de alta calidad

La tecnología LED integrada en esta lámpara de Philips es una solución desarrollada en exclusiva por Philips. Cuando se enciende al instante, permite disfrutar de una emisión de luz óptima y aporta colores vivos a tu hogar.

Vida útil prolongada

Una fuente de luz en la que puedes confiar. Los LED integrados de esta lámpara de Philips duran hasta 15.000 horas (lo que suponen 15 años con un uso medio de 3 horas al día y una cantidad mínima de 13.000 ciclos de encendido/apagado). La comodidad de pensar que no tendrás que preocuparte del mantenimiento ni de la sustitución de la bombilla mientras disfrutas de un ambiente de iluminación perfecto en tu hogar.

Luz blanca cálida

La luz puede tener diferentes temperaturas del color, que se indican en una unidad llamada Kelvin (K). Las bombillas con un valor Kelvin bajo producen una luz cálida, más acogedora, mientras que las que tienen un valor Kelvin más alto producen una luz fría, más energizante. Esta bombilla de Philips ofrece una luz blanca cálida para disfrutar de una atmósfera acogedora.

5 años de garantía en el sistema LED

Además de los 2 años de garantía estándar de la bombilla, Philips ofrece 5 años de garantía en el sistema LED (módulo LED y el controlador de la bombilla).

IP44: resistente al agua

Esta lámpara de exterior de Philips se ha diseñado especialmente para entornos exteriores húmedos. Se ha sometido a rigurosas pruebas para garantizar su resistencia al agua. El nivel IP se describe mediante dos cifras: la primera se refiere al nivel de protección frente al polvo y el segundo frente al agua. Esta lámpara de exterior se ha diseñado con IP44, por lo que está protegida frente a las salpicaduras de agua. Este producto es habitual e ideal para su uso en exteriores.

Especificaciones

Diseño y acabado
- Color: Antracita
- Material: Metal

Duración
- Vida útil nominal: 25.000

Medio ambiente
- Eliminación del producto: Al final de su vida útil (económica), elimina el producto de acuerdo con las normas locales y no lo deseches con la basura doméstica normal. La correcta eliminación del producto ayudará a evitar posibles consecuencias negativas para el medio ambiente y la salud humana.

Características/accesorios adicionales incluidos
- Totalmente impermeable: Sí
- LED integrado: Sí

Zona de jardín
- Zona de jardín: Jardines y patios

Varios
- Diseñada especialmente para: Jardín, Patio
- Estilo: Contemporáneo
- Tipo: Apliques murales
- EyeComfort: No
- Características adicionales: Estanco al agua

Dimensiones y peso del producto
- Peso neto: 0,310 kg
- Altura global: 120 mm
- Longitud global: 178 mm
- Anchura global: 90 mm

Servicio
- Garantía: 2 años

Especificaciones técnicas
- Flujo luminoso total de la luminaria: 270 lm
- Red eléctrica: 50 - 60 Hz
- Clase energética de la fuente de luz incluida: F
- Potencia de la bombilla incluida: 3 W
- Código IP: IP44
- Clase de protección: Clase II
- Fuente de luz sustituible: No
- Número de fuentes de luz: 1

Dimensiones y peso del embalaje
- Producto con código EAN/UPC: 8718696120682
- Peso neto: 0,31 kg
- Peso bruto: 0,38 kg
- Altura: 10,8 cm
- Longitud: 12,3 cm
- Anchura: 18,3 cm

Fecha de emisión:
2025-08-30
Versión: 0.444

© 2025 Signify Holding. Todos los derechos reservados. Signify no otorga representación o garantía con respecto a la exactitud o integridad de la información incluida aquí y no será responsable de ninguna acción que dependa de la misma. La información presentada en este documento no está destinada a su uso con fines comerciales ni forma parte de ningún presupuesto ni contrato, a menos que Signify acuerde otros términos. Philips y el emblema de escudo de Philips son marcas comerciales registradas de Koninklijke Philips N.V.

www.lighting.philips.com