性能和可持续性俱佳

MASTER LED 灯管 EM/Mains T8，采用再生塑料

我们的全新可持续照明先锋 Philips MASTER LEDtube T8 EM/mains 是一款在性能、耐用性与环保方面均具突破性的创新型 LED 灯管。 作为首款含有 40% 消费后回收塑料的 LED 灯管，它在不影响品质的前提下，为可持续照明树立了新标杆。 MASTER LEDtube T8 拥有长达 75,000 小时的使用寿命和高达 185 流明/瓦的光效，确保卓越的能源效率。 T8 LED 灯管是实现卓越性能的理想之选，经久耐用，适合日常使用。 此灯管能耗较低，具有超长的使用寿命，因此具有出色的经济性，确保适用于各种严苛应用。

优点

- 性能卓越，是适用于所有应用的解决方案
- 低能耗、使用寿命长，经济性出色
- 坚固可靠：经久耐用，适合日常使用

特点

- 平均由 40% 的消费后回收塑料制成
- 节能出众，持久耐用；光效高达 185 流明/瓦，使用寿命长达 75,000 小时
- 该产品防碎，通过了从 4 米高度水平落至平坦混凝土表面的跌落测试，符合 IEC 61549 标准。
- 有助于轻松实施 HACCP，无需额外防护，由产品级 NSF 认证支持
- 易于安装，可使用 EM 镇流器，或改接主电源；端盖可旋转（最大 90°），安装灵活

应用

- 办公室、学校、医疗保健
- 停车场、仓库和工业
- 公共空间照明

MASTER LED 灯管 EM/Mains T8，采用再生塑料

Versions

LEDtubes, 600mm 8.5W, 900mm 10.5W, 1200mm 12W, 1200mm 15W

LEDtube Starter

SPPR_MLED_APR_0014-Product photo

二维绘图

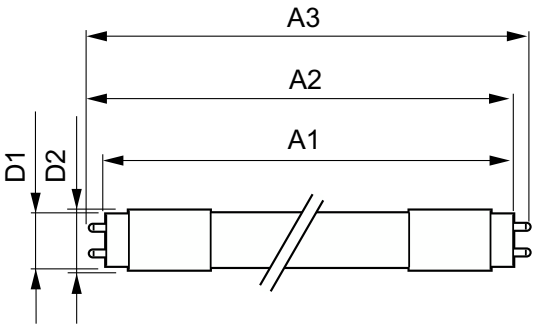

Product	D1	D2	A1	A2	A3
MAS LEDtube 1200mm UO 13.5W 830 T8 EELC	25.8 mm	28 mm	1,198.2 mm	1,205.3 mm	1,212.4 mm
MAS LEDtube 1200mm UO 13.5W 840 T8 EELB	25.8 mm	28 mm	1,198.2 mm	1,205.3 mm	1,212.4 mm
MAS LEDtube 1200mm UO 13.5W 865 T8 CN	25.8 mm	28 mm	1,198.2 mm	1,205.3 mm	1,212.4 mm
MAS LEDtube 1500mm UO 20W 830 T8 EELC	25.8 mm	28 mm	1,498.8 mm	1,505.9 mm	1,513 mm
MAS LEDtube 1500mm UO 20W 840 T8 EELB	25.8 mm	28 mm	1,498.8 mm	1,505.9 mm	1,513 mm
MAS LEDtube 1500mm UO 20W 865 T8 CN	25.8 mm	28 mm	1,498.8 mm	1,505.9 mm	1,513 mm
MAS LEDtube 900mm HO 12W 840 T8	25.78 mm	28 mm	893.3 mm	900.4 mm	907.5 mm
MAS LEDtube 900mm HO 12W 865 T8	25.78 mm	28 mm	893.3 mm	900.4 mm	907.5 mm

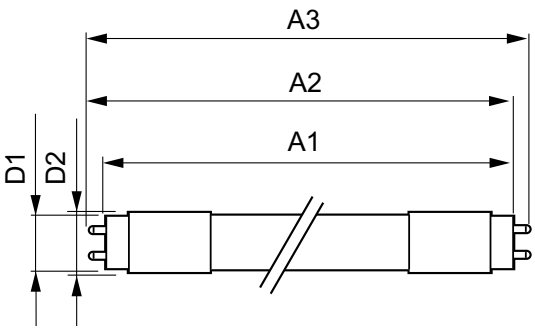

Product	D1	D2	A1	A2	A3
MAS LEDtube 1050mm 16W 840 T8	25.8 mm	28 mm	1,045.8 mm	1,052.9 mm	1,060 mm
MAS LEDtube 1200mm HO 11.3W 830 T8 EELC	25.8 mm	28 mm	1,198.2 mm	1,205.3 mm	1,212.4 mm
MAS LEDtube 1200mm HO 11.3W 840 T8 EELB	25.8 mm	28 mm	1,198.2 mm	1,205.3 mm	1,212.4 mm
MAS LEDtube 1200mm HO 11.3W 865 T8 EELB	25.8 mm	28 mm	1,198.2 mm	1,205.3 mm	1,212.4 mm
MAS LEDtube 1500mm HO 16.7W 830 T8 EELC	25.8 mm	28 mm	1,498.8 mm	1,505.9 mm	1,513 mm
MAS LEDtube 1500mm HO 16.7W 840 T8 EELB	25.8 mm	28 mm	1,498.8 mm	1,505.9 mm	1,513 mm
MAS LEDtube 1500mm HO 16.7W 865 T8 EELB	25.8 mm	28 mm	1,498.8 mm	1,505.9 mm	1,513 mm

MASTER LED 灯管 EM/Mains T8，采用再生塑料

灯技术	
标称使用寿命结束时灯的光通维持率（标称）	70 %

控制和调光	
可调光	否

一般信息

Order Code	Full Product Name	底盖	切换循环	标称使用寿命
929001298402	MAS LEDtube 900mm HO 12W 840 T8	G13 Rotatable end-cap	200,000	75,000 小时
929001298502	MAS LEDtube 900mm HO 12W 865 T8	G13 Rotatable end-cap	200,000	75,000 小时
929004241802	MAS LEDtube 1200mm UO 13.5W 830 T8 EELC	G13 Rotatable end-cap	200,000	75,000 小时
929004241902	MAS LEDtube 1200mm UO 13.5W 840 T8 EELB	G13 Rotatable end-cap	200,000	75,000 小时
929004242010	MAS LEDtube 1200mm UO 13.5W 865 T8 CN	G13 Rotatable end-cap	200,000	75,000 小时
929004242102	MAS LEDtube 1500mm UO 20W 830 T8 EELC	G13 Rotatable end-cap	200,000	75,000 小时
929004242202	MAS LEDtube 1500mm UO 20W 840 T8 EELB	G13 Rotatable end-cap	200,000	75,000 小时
929004242310	MAS LEDtube 1500mm UO 20W 865 T8 CN	G13 Rotatable end-cap	200,000	75,000 小时

Order Code	Full Product Name	底盖	切换循环	标称使用寿命
929003481702	MASTER LEDtube Starter EMP GenIII	-	-	-
929001961102	MAS LEDtube 1050mm 16W 840 T8	G13 Rotatable end-cap	200,000	75,000 小时
929004242402	MAS LEDtube 1200mm HO 11.3W 830 T8 EELC	G13 Rotatable end-cap	200,000	75,000 小时
929004242502	MAS LEDtube 1200mm HO 11.3W 840 T8 EELB	G13 Rotatable end-cap	200,000	75,000 小时
929004242602	MAS LEDtube 1200mm HO 11.3W 865 T8 EELB	G13 Rotatable end-cap	200,000	75,000 小时
929004242702	MAS LEDtube 1500mm HO 16.7W 830 T8 EELC	G13 Rotatable end-cap	200,000	75,000 小时
929004242802	MAS LEDtube 1500mm HO 16.7W 840 T8 EELB	G13 Rotatable end-cap	200,000	75,000 小时
929004242902	MAS LEDtube 1500mm HO 16.7W 865 T8 EELB	G13 Rotatable end-cap	200,000	75,000 小时

灯技术

Order Code	Full Product Name	光束角度（标称）	相关色温（标称）	显色指数 (CRI)	颜色代码	光通量
929001298402	MAS LEDtube 900mm HO 12W 840 T8	160 °	4000 K	80	840	1,575 lm
929001298502	MAS LEDtube 900mm HO 12W 865 T8	160 °	6500 K	80	865	1,575 lm
929004241802	MAS LEDtube 1200mm UO 13.5W 830 T8 EELC	160 °	3000 K	80	830	2,300 lm
929004241902	MAS LEDtube 1200mm UO 13.5W 840 T8 EELB	160 °	4000 K	80	840	2,500 lm
929004242010	MAS LEDtube 1200mm UO 13.5W 865 T8 CN	160 °	6500 K	80	865	2,500 lm
929004242102	MAS LEDtube 1500mm UO 20W 830 T8 EELC	160 °	3000 K	80	830	3,400 lm
929004242202	MAS LEDtube 1500mm UO 20W 840 T8 EELB	160 °	4000 K	80	840	3,700 lm
929004242310	MAS LEDtube 1500mm UO 20W 865 T8 CN	160 °	6500 K	80	865	3,700 lm
929003481702	MASTER LEDtube Starter EMP GenIII	-	-	-	-	-
929001961102	MAS LEDtube 1050mm 16W 840 T8	160 °	4000 K	80	840	2,500 lm
929004242402	MAS LEDtube 1200mm HO 11.3W 830 T8 EELC	160 °	3000 K	80	830	2,000 lm
929004242502	MAS LEDtube 1200mm HO 11.3W 840 T8 EELB	160 °	4000 K	80	840	2,100 lm
929004242602	MAS LEDtube 1200mm HO 11.3W 865 T8 EELB	160 °	6500 K	80	865	2,100 lm
929004242702	MAS LEDtube 1500mm HO 16.7W 830 T8 EELC	160 °	3000 K	80	830	2,900 lm
929004242802	MAS LEDtube 1500mm HO 16.7W 840 T8 EELB	160 °	4000 K	80	840	3,100 lm
929004242902	MAS LEDtube 1500mm HO 16.7W 865 T8 EELB	160 °	6500 K	80	865	3,100 lm

操作和电气

Order Code	Full Product Name	输入频率	线频率	功耗	启动时间（标称）	瓦数相当
929001298402	MAS LEDtube 900mm HO 12W 840 T8	50 至 60 Hz	50 to 60 Hz	12 W	0.5 s	-
929001298502	MAS LEDtube 900mm HO 12W 865 T8	50 至 60 Hz	50 to 60 Hz	12 W	0.5 s	-

MASTER LED 灯管 EM/Mains T8，采用再生塑料

Order Code	Full Product Name	输入频率	线频率	功耗	启动时间（标称）	瓦数相当
929004241802	MAS LEDtube 1200mm UO 13.5W 830 T8 EELC	50 至 60 Hz	-	13.5 W	0.5 s	-
929004241902	MAS LEDtube 1200mm UO 13.5W 840 T8 EELB	50 至 60 Hz	-	13.5 W	0.5 s	-
929004242010	MAS LEDtube 1200mm UO 13.5W 865 T8 CN	50 至 60 Hz	-	13.5 W	0.5 s	36 W
929004242102	MAS LEDtube 1500mm UO 20W 830 T8 EELC	50 至 60 Hz	-	20 W	0.5 s	-
929004242202	MAS LEDtube 1500mm UO 20W 840 T8 EELB	50 至 60 Hz	-	20 W	0.5 s	-
929004242310	MAS LEDtube 1500mm UO 20W 865 T8 CN	50 至 60 Hz	-	20 W	0.5 s	58 W
929003481702	MASTER LEDtube Starter EMP GenIII	- Hz	- Hz	-	-	-
929001961102	MAS LEDtube 1050mm 16W 840 T8	50 至 60 Hz	50 to 60 Hz	16 W	0.5 s	-
929004242402	MAS LEDtube 1200mm HO 11.3W 830 T8 EELC	50 至 60 Hz	-	11.3 W	0.5 s	-
929004242502	MAS LEDtube 1200mm HO 11.3W 840 T8 EELB	50 至 60 Hz	-	11.3 W	0.5 s	-
929004242602	MAS LEDtube 1200mm HO 11.3W 865 T8 EELB	50 至 60 Hz	-	11.3 W	0.5 s	-
929004242702	MAS LEDtube 1500mm HO 16.7W 830 T8 EELC	50 至 60 Hz	-	16.7 W	0.5 s	-
929004242802	MAS LEDtube 1500mm HO 16.7W 840 T8 EELB	50 至 60 Hz	-	16.7 W	0.5 s	-
929004242902	MAS LEDtube 1500mm HO 16.7W 865 T8 EELB	50 至 60 Hz	-	16.7 W	0.5 s	-

温度

Order Code	Full Product Name	最大外壳温度（标称）
929001298402	MAS LEDtube 900mm HO 12W 840 T8	50 °C
929001298502	MAS LEDtube 900mm HO 12W 865 T8	50 °C
929004241802	MAS LEDtube 1200mm UO 13.5W 830 T8 EELC	50 °C
929004241902	MAS LEDtube 1200mm UO 13.5W 840 T8 EELB	50 °C
929004242010	MAS LEDtube 1200mm UO 13.5W 865 T8 CN	50 °C
929004242102	MAS LEDtube 1500mm UO 20W 830 T8 EELC	50 °C
929004242202	MAS LEDtube 1500mm UO 20W 840 T8 EELB	50 °C
929004242310	MAS LEDtube 1500mm UO 20W 865 T8 CN	50 °C

Order Code	Full Product Name	最大外壳温度（标称）
929003481702	MASTER LEDtube Starter EMP GenIII	-
929001961102	MAS LEDtube 1050mm 16W 840 T8	55 °C
929004242402	MAS LEDtube 1200mm HO 11.3W 830 T8 EELC	50 °C
929004242502	MAS LEDtube 1200mm HO 11.3W 840 T8 EELB	50 °C
929004242602	MAS LEDtube 1200mm HO 11.3W 865 T8 EELB	50 °C
929004242702	MAS LEDtube 1500mm HO 16.7W 830 T8 EELC	50 °C
929004242802	MAS LEDtube 1500mm HO 16.7W 840 T8 EELB	50 °C
929004242902	MAS LEDtube 1500mm HO 16.7W 865 T8 EELB	50 °C

机械和外壳

Order Code	Full Product Name	灯泡外观	灯泡外形
929001298402	MAS LEDtube 900mm HO 12W 840 T8	磨砂	T8
929001298502	MAS LEDtube 900mm HO 12W 865 T8	磨砂	T8
929004241802	MAS LEDtube 1200mm UO 13.5W 830 T8 EELC	磨砂	T8
929004241902	MAS LEDtube 1200mm UO 13.5W 840 T8 EELB	磨砂	T8
929004242010	MAS LEDtube 1200mm UO 13.5W 865 T8 CN	磨砂	T8
929004242102	MAS LEDtube 1500mm UO 20W 830 T8 EELC	磨砂	T8
929004242202	MAS LEDtube 1500mm UO 20W 840 T8 EELB	磨砂	T8
929004242310	MAS LEDtube 1500mm UO 20W 865 T8 CN	磨砂	T8

Order Code	Full Product Name	灯泡外观	灯泡外形
929003481702	MASTER LEDtube Starter EMP GenIII	-	-
929001961102	MAS LEDtube 1050mm 16W 840 T8	磨砂	T8
929004242402	MAS LEDtube 1200mm HO 11.3W 830 T8 EELC	磨砂	T8
929004242502	MAS LEDtube 1200mm HO 11.3W 840 T8 EELB	磨砂	T8
929004242602	MAS LEDtube 1200mm HO 11.3W 865 T8 EELB	磨砂	T8
929004242702	MAS LEDtube 1500mm HO 16.7W 830 T8 EELC	磨砂	T8
929004242802	MAS LEDtube 1500mm HO 16.7W 840 T8 EELB	磨砂	T8
929004242902	MAS LEDtube 1500mm HO 16.7W 865 T8 EELB	磨砂	T8

审批和申请

Order Code	Full Product Name	环境温度范围	能耗 kWh/ 1000 h
929001298402	MAS LEDtube 900mm HO 12W 840 T8	-20 °C 至 45 °C	12 kWh
929001298502	MAS LEDtube 900mm HO 12W 865 T8	-20 °C 至 45 °C	12 kWh
929004241802	MAS LEDtube 1200mm UO 13.5W 830 T8 EELC	-20 至 +45°C	14 kWh
929004241902	MAS LEDtube 1200mm UO 13.5W 840 T8 EELB	-20 至 +45°C	14 kWh
929004242010	MAS LEDtube 1200mm UO 13.5W 865 T8 CN	-20 至 +45°C	-

Order Code	Full Product Name	环境温度范围	能耗 kWh/ 1000 h
929004242102	MAS LEDtube 1500mm UO 20W 830 T8 EELC	-20 至 +45°C	20 kWh
929004242202	MAS LEDtube 1500mm UO 20W 840 T8 EELB	-20 至 +45°C	20 kWh
929004242310	MAS LEDtube 1500mm UO 20W 865 T8 CN	-20 至 +45°C	-
929003481702	MASTER LEDtube Starter EMP GenIII	-	-
929001961102	MAS LEDtube 1050mm 16W 840 T8	-20 °C 至 45 °C	16 kWh

MASTER LED 灯管 EM/Mains T8，采用再生塑料

Order Code	Full Product Name	环境温度范围	能耗 kWh/ 1000 h
929004242402	MAS LEDtube 1200mm HO 11.3W 830 T8 EELC	-20 至 +45°C	12 kWh
929004242502	MAS LEDtube 1200mm HO 11.3W 840 T8 EELB	-20 至 +45°C	12 kWh
929004242602	MAS LEDtube 1200mm HO 11.3W 865 T8 EELB	-20 至 +45°C	12 kWh
929004242702	MAS LEDtube 1500mm HO 16.7W 830 T8 EELC	-20 至 +45°C	17 kWh
929004242802	MAS LEDtube 1500mm HO 16.7W 840 T8 EELB	-20 至 +45°C	17 kWh
929004242902	MAS LEDtube 1500mm HO 16.7W 865 T8 EELB	-20 至 +45°C	17 kWh

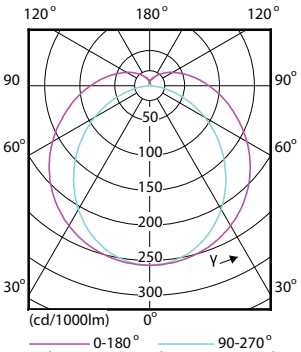

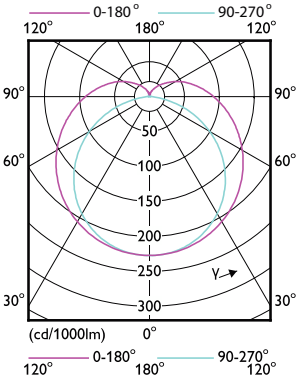

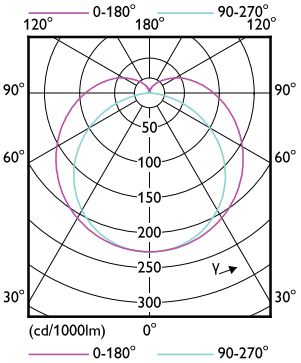

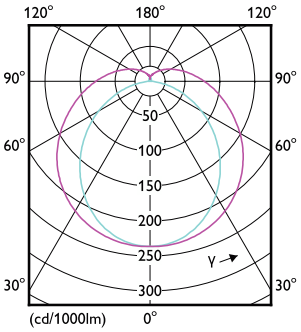

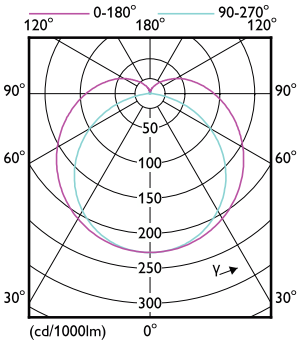

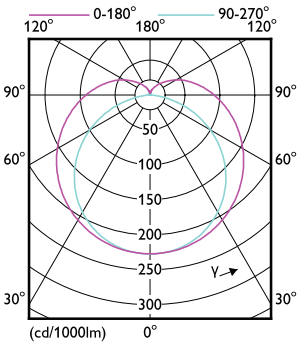

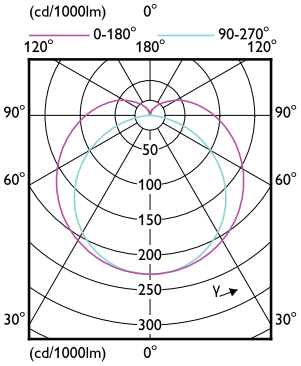

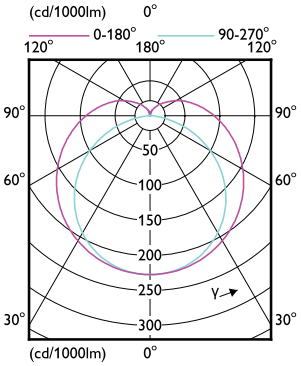

MASTER LED 灯管 EM/Mains T8，采用再生塑料

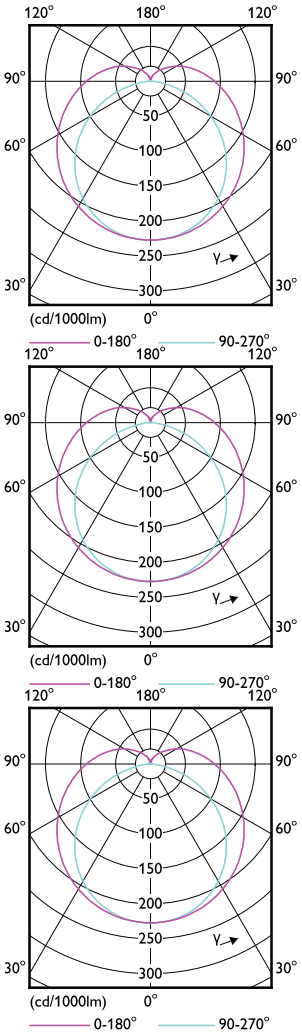

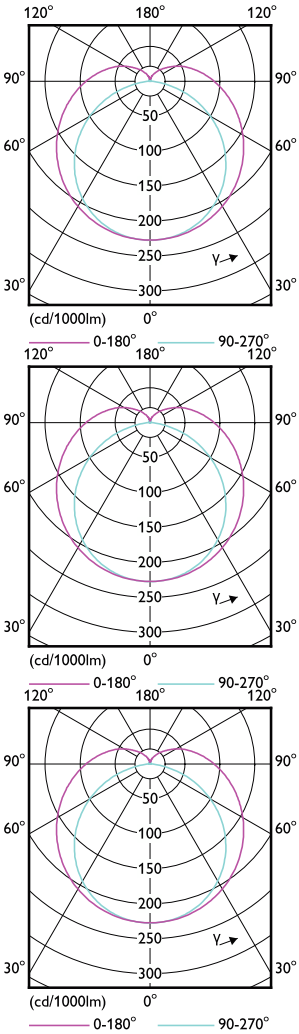

© 2025 Signify Holding 保留所有权利。 Signify 对此文档所包含信息的准确性或完整性不作任何陈述或保证，也不对根据此文档信息做出的任何行为负责。 本文档中提供的信息不作为任何商业要约，也不构成任何报价或合同的一部分，除非 Signify 同意。 所有商标均归 Signify 控股有限公司或其各自所有者所有。