Unsere effizienteste LED-Lampe

MASTER UltraEfficient LED-Lampe

Dies ist die effizienteste LED-Lampe der Marke Philips. 210 lm/W helfen, die Aussage des Unternehmens zur Nachhaltigkeit zu unterstreichen. Die Nutzlebensdauer von 50.000 Stunden trägt dazu bei, den Austauschzyklus zu verlängern und Abfall zu reduzieren. Dieses hochwertige Produkt verfügt über die Lichtqualität, die Sie von der Marke Philips gewohnt sind.

Vorteile

- energiesparend, 60 % weniger Energie im Vergleich zu Standard-LED-Lampen von Philips
- Sehr lange Lebensdauer verringert den Austauschbedarf
- Einfacher Ersatz herkömmlicher Lampen

Merkmale

- Extrem energieeffizient, mit 210 lm/W
- Lange Lebensdauer, mehr als 3-mal so lang wie bei normalen LED-Produkten
- Erscheinungsbild und Haptik gut optimiert, ohne Auswirkungen auf die Anwendung. Einfache Montage
- Entworfen um gesehen zu werden, sie sehen ein- und ausgeschaltet gut aus
- Umweltfreundlich: Enthält weder Quecksilber noch andere gefährlichen Substanzen

Anwendung

- Anwendung im Haushalt
- Gaststättengewerbe: Restaurants und Hotels

MASTER UltraEfficient LED-Lampe

Versions

LED CLA 60W A60 E27 2700K CL UE SRT4

LED CLA 100WA60 E27 2700K CL UE SRT4

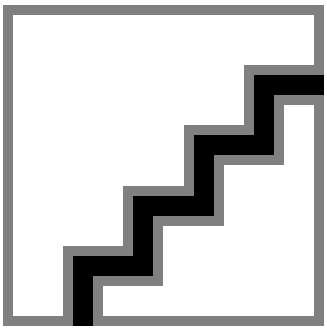

LED CLA 40W A60 E27 2700K CL UE SRT4 1

LEDbulb MAS EU6 A60 E27 CL

Abmessungsskizzen

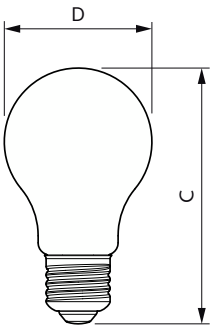

Product	D	C
MAS LEDBulbND2.3-40W E27 827 A60 CL G UE	60 mm	104 mm
MAS LEDBulbND4-60W E27 827 A60 CL G UE	60 mm	104 mm
MAS LEDBulbND5.2-75W E27 827 A60 CL G UE	60 mm	104 mm
MAS LEDBulbND7.3-100W E27 827 A60 CL GUE	60 mm	104 mm

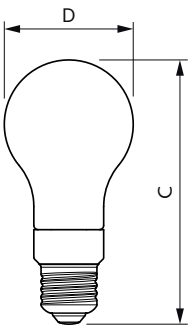

Product	D	C
MAS LEDBulb D 4-60W E27 827 A60 CL G UE	60 mm	123 mm

MASTER UltraEfficient LED-Lampe

Allgemeine Informationen	
Sockel	E27
Nennlebensdauer	50.000 Stunde(n)
Lichttechnische Daten	
Ausstrahlungswinkel (Nom)	300 Grad
Ähnlichste Farbtemperatur	2700 K
Farbwiedergabeindex (CRI)	80
Farbcode	827
Restlichtstrom am Ende der Nennlebensdauer (Nom.)	70 %
Betrieb und Elektrik	
Eingangsfrequenz	50 bis 60 Hz
Netzfrequenz	50 to 60 Hz
Startzeit (Nom)	0,5 s
Temperatur	
Gehäusetemperatur (Nom)	70 °C
Mechanik und Gehäuse	
Kolbenausführung	Klar
Kolbenform	A60
Genehmigung und Anwendung	
Umgebungstemperaturbereich	-20 bis +45 °C

Allgemeine Informationen

Order Code	Full Product Name	Schaltzyklus
18845700	MAS LEDBulbND4-60W E27 827 A60 CL G UE	500.000
18861700	MAS LEDBulbND5.2-75W E27 827 A60 CL G UE	500.000
18877800	MAS LEDBulbND7.3-100W E27 827 A60 CL GUE	500.000
18829700	MAS LEDBulbND2.3-40W E27 827 A60 CL G UE	500.000
24864900	MAS LEDBulb D 4-60W E27 827 A60 CL G UE	50.000

Lichttechnische Daten

Order Code	Full Product Name	Lichtstrom
18845700	MAS LEDBulbND4-60W E27 827 A60 CL G UE	840 lm
18861700	MAS LEDBulbND5.2-75W E27 827 A60 CL G UE	1.095 lm
18877800	MAS LEDBulbND7.3-100W E27 827 A60 CL GUE	1.535 lm

Order Code	Full Product Name	Lichtstrom
18829700	MAS LEDBulbND2.3-40W E27 827 A60 CL G UE	485 lm
24864900	MAS LEDBulb D 4-60W E27 827 A60 CL G UE	840 lm

Betrieb und Elektrik

Order Code	Full Product Name	Systemleistung	Äquivalente Leistung
18845700	MAS LEDBulbND4-60W E27 827 A60 CL G UE	4 W	60 W
18861700	MAS LEDBulbND5.2-75W E27 827 A60 CL G UE	5,2 W	75 W
18877800	MAS LEDBulbND7.3-100W E27 827 A60 CL GUE	7,3 W	100 W

Order Code	Full Product Name	Systemleistung	Äquivalente Leistung
18829700	MAS LEDBulbND2.3-40W E27 827 A60 CL G UE	2,3 W	40 W
24864900	MAS LEDBulb D 4-60W E27 827 A60 CL G UE	4 W	60 W

Lichtregelung und Dimmen

Order Code	Full Product Name	Dimmbar
18845700	MAS LEDBulbND4-60W E27 827 A60 CL G UE	Nein
18861700	MAS LEDBulbND5.2-75W E27 827 A60 CL G UE	Nein
18877800	MAS LEDBulbND7.3-100W E27 827 A60 CL GUE	Nein

Order Code	Full Product Name	Dimmbar
18829700	MAS LEDBulbND2.3-40W E27 827 A60 CL G UE	Nein
24864900	MAS LEDBulb D 4-60W E27 827 A60 CL G UE	Nur mit Spezial-Dimmern

Genehmigung und Anwendung

MASTER UltraEfficient LED-Lampe

Order Code	Full Product Name	Energieverbrauch kWh/ 1.000 Std.
18845700	MAS LEDBulbND4-60W E27 827 A60 CL G UE	4 kWh
18861700	MAS LEDBulbND5.2-75W E27 827 A60 CL G UE	6 kWh
18877800	MAS LEDBulbND7.3-100W E27 827 A60 CL GUE	8 kWh
18829700	MAS LEDBulbND2.3-40W E27 827 A60 CL G UE	3 kWh
24864900	MAS LEDBulb D 4-60W E27 827 A60 CL G UE	4 kWh

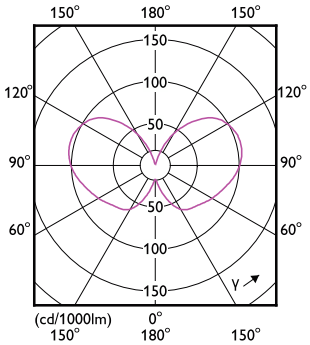

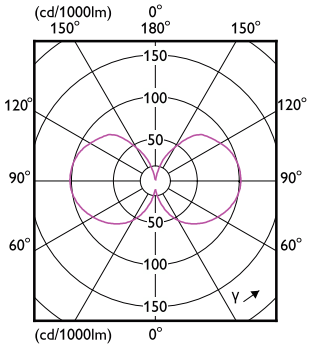

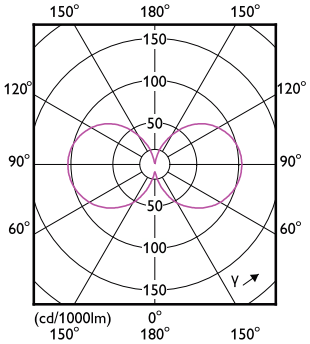

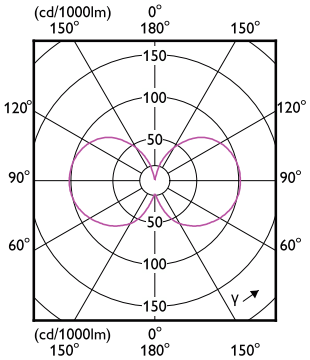

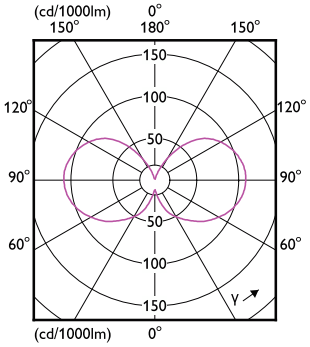

© 2023 Signify Holding Alle Rechte vorbehalten. Signify gibt keine Zusicherungen und übernimmt keine Garantie bezüglich der Richtigkeit oder Vollständigkeit der in diesem Dokument enthaltenen Informationen und haftet nicht für Handlungen, die im Vertrauen darauf ausgeführt werden. Die in diesem Dokument vorgestellten Informationen sind, sofern keine anderslautende Vereinbarung mit Signify besteht, nicht als kommerzielles Angebot gedacht und sind nicht Teil eines Angebots oder Vertrags. Alle Marken sind Eigentum der Signify Holding bzw. ihrer jeweiligen Eigentümer.