Für Spitzenleistung und Nachhaltigkeit

MASTER LEDtube T8 Ultra Efficiency KVG/VVG/ 230V

Angesichts steigender Energiepreise und des Green Deals der EU, der die Finanzierung von energie-. effizienten Gebäuderenovierungen weiterhin unterstützt, wollen viele . die Beleuchtung ihres Unternehmens nachhaltiger gestalten. Die neue Philips MASTER LEDtube Ultra Efficiency T8 ist ein echter Durchbruch auf dem Weg zu einer nachhaltigeren Beleuchtung. Sie ersetzt Ihre derzeitige Leuchtstofflampe oder LED-Röhre direkt und bietet sofort eine große Energiekostenreduzierung sowie eine viel längere Nutzlebensdauer!

Vorteile

- Absolute Höchstleistung beim Energiesparen: bis zu 44% im Vergleich zu Standard-LED-Röhren
- Zuverlässige Leistung von bis zu 100.000 Stunden
- Aus bruchfestem Polycarbonat (40% PCR) , besteht Falltest aus 4 m Höhe auf eine horizontale Fläche aus Beton gemäß IEC 61549.
- Geeignet für HACCP Konzepte in Lebensmittelbereichen ohne zusätzliche Abdeckung

Merkmale

- Ultra-Effizienz erreicht eine unglaubliche Energieeffizienzklasse A/B
- Bis zu 100.000 Stunden Nutzlebensdauer
- Drehbare Endkappe, die Licht spendet, wo es benötigt wird
- Bruchsicher, besteht horizontalen Falltest aus 4 m Höhe auf flachen Beton gemäß IEC 61549.
- Ermöglicht die einfache Implementierung von HACCP ohne zusätzliche Schutzvorrichtung, unterstützt durch das NSF-Zertifikat auf Produktebene

MASTER LEDtube T8 Ultra Efficiency KVG/VVG/230V

Anwendung

- Industrie & Lager
- Büro, Bildung & Einzelhandel

Hinweise

- Nicht für Gleichspannung und/ oder elektronische Schalter geeignet
- Nicht dimmbar
- KVG/VVG Version ausschließlich für Betrieb am konventionellen Vorschaltgerät oder 230V geeignet
- Beim Wechsel zu LEDtube muss überprüft werden. ob die in den Vorschriften geforderten Beleuchtungsstärken eingehalten werden
- Wir weisen darauf hin, dass die Gesamtenergieeffizienz und Lichtverteilung einer Anlage von der Bauart der Anlage bestimmt werden
- Installationshinweise, abrufbar unter www.philips.de/LEDtube, sind zu beachten
- Alle Philips MASTER LEDtubes T8 verfügen über rotierende Endkappen für die optimale Ausrichtung einstellbar auf 0°/ 22,5°/ 45°/67,5°/ 90°
- Ein LEDtube Ersatz-Starter ist jeweils in der Handelsverpackung der KVG/VVG Versionen enthalten
- Flimmerarm nach EU 2019/2020

Abmessungsskizzen

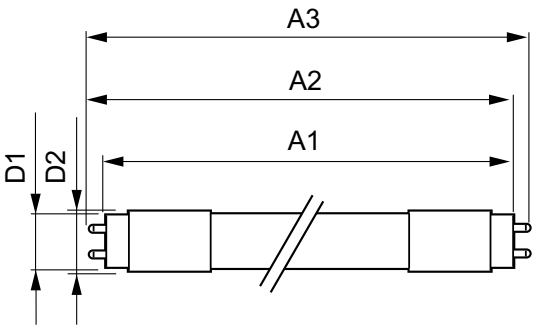

Product	D1	D2	A1	A2	A3
MAS LEDtube 1200mm UE 11.9W 840 T8 EELA	25,8 mm	28 mm	1.198,2 mm	1.205,3 mm	1.212,4 mm
MAS LEDtube 1200mm UE 11.9W 865 T8 EELA	25,8 mm	28 mm	1.198,2 mm	1.205,3 mm	1.212,4 mm
MAS LEDtube 1200mm UE 13.5W 840 T8	25,8 mm	28 mm	1.198,2 mm	1.205,3 mm	1.212,4 mm
MAS LEDtube 1500mm UE 17.6W 840 T8 EELA	25,8 mm	28 mm	1.498,8 mm	1.505,9 mm	1.513 mm
MAS LEDtube 1500mm UE 17.6W 865 T8 EELA	25,8 mm	28 mm	1.498,8 mm	1.505,9 mm	1.513 mm
MAS LEDtube 1500mm UE 20W 840 T8	25,8 mm	28 mm	1.498,8 mm	1.505,9 mm	1.513 mm
MAS LEDtube 1500mm UE 20W 865 T8	25,8 mm	28 mm	1.498,8 mm	1.505,9 mm	1.513 mm

MASTER LEDtube T8 Ultra Efficiency KVG/VVG/230V

Allgemeine Informationen	
Sockel	G13 ROT
Schaltzyklus	200.000
Lichttechnische Daten	
Ausstrahlungswinkel (Nom)	160 Grad
Farbwiedergabeindex (CRI)	80
Restlichtstrom am Ende der Nennlebensdauer (Nom.)	70 %
Betrieb und Elektrik	
Eingangsfrequenz	50 bis 60 Hz
Lichtregelung und Dimmen	
Dimmbar	Nein
Mechanik und Gehäuse	
Kolbenausführung	Matt
Kolbenform	T8

Allgemeine Informationen

Order Code	Full Product Name	Nennlebensdauer
33972900	MAS LEDtube 1200mm UE 13.5W 840 T8	75.000 Stunde(n)
33976700	MAS LEDtube 1500mm UE 20W 840 T8	75.000 Stunde(n)
33978100	MAS LEDtube 1500mm UE 20W 865 T8	75.000 Stunde(n)
43166900	MAS LEDtube 1200mm UE 11.9W 840 T8 EELA	100.000 Stunde(n)
43168300	MAS LEDtube 1500mm UE 17.6W 840 T8 EELA	100.000 Stunde(n)
26959000	MAS LEDtube 1200mm UE 11.9W 865 T8 EELA	100.000 Stunde(n)
26961300	MAS LEDtube 1500mm UE 17.6W 865 T8 EELA	100.000 Stunde(n)

Lichttechnische Daten

Order Code	Full Product Name	Ähnlichste Farbtemperatur	Farbcode	Lichtstrom
33972900	MAS LEDtube 1200mm UE 13.5W 840 T8	4000 K	840	2.500 lm
33976700	MAS LEDtube 1500mm UE 20W 840 T8	4000 K	840	3.700 lm
33978100	MAS LEDtube 1500mm UE 20W 865 T8	6500 K	865	3.700 lm
43166900	MAS LEDtube 1200mm UE 11.9W 840 T8 EELA	4000 K	840	2.500 lm

Order Code	Full Product Name	Ähnlichste Farbtemperatur	Farbcode	Lichtstrom
43168300	MAS LEDtube 1500mm UE 17.6W 840 T8 EELA	4000 K	840	3.700 lm
26959000	MAS LEDtube 1200mm UE 11.9W 865 T8 EELA	6500 K	865	2.500 lm
26961300	MAS LEDtube 1500mm UE 17.6W 865 T8 EELA	6500 K	865	3.700 lm

Betrieb und Elektrik

Order Code	Full Product Name	Netzfrequenz	Systemleistung	Startzeit (Nom)
33972900	MAS LEDtube 1200mm UE 13.5W 840 T8	50 to 60 Hz	13,5 W	0,5 s
33976700	MAS LEDtube 1500mm UE 20W 840 T8	50 to 60 Hz	20 W	0,5 s
33978100	MAS LEDtube 1500mm UE 20W 865 T8	50 to 60 Hz	20 W	0,5 s
43166900	MAS LEDtube 1200mm UE 11.9W 840 T8 EELA	50 to 60 Hz	11,9 W	1 s

Order Code	Full Product Name	Netzfrequenz	Systemleistung	Startzeit (Nom)
43168300	MAS LEDtube 1500mm UE 17.6W 840 T8 EELA	50 to 60 Hz	17,6 W	1 s
26959000	MAS LEDtube 1200mm UE 11.9W 865 T8 EELA	-	11,9 W	1 s
26961300	MAS LEDtube 1500mm UE 17.6W 865 T8 EELA	-	17,6 W	1 s

Temperatur

Order Code	Full Product Name	Gehäusetemperatur (Nom)
33972900	MAS LEDtube 1200mm UE 13.5W 840 T8	55 °C
33976700	MAS LEDtube 1500mm UE 20W 840 T8	60 °C
33978100	MAS LEDtube 1500mm UE 20W 865 T8	60 °C
43166900	MAS LEDtube 1200mm UE 11.9W 840 T8 EELA	40 °C

Order Code	Full Product Name	Gehäusetemperatur (Nom)
43168300	MAS LEDtube 1500mm UE 17.6W 840 T8 EELA	45 °C
26959000	MAS LEDtube 1200mm UE 11.9W 865 T8 EELA	40 °C
26961300	MAS LEDtube 1500mm UE 17.6W 865 T8 EELA	45 °C

MASTER LEDtube T8 Ultra Efficiency KVG/VVG/230V

Genehmigung und Anwendung

Order Code	Full Product Name	Umgebungstemperaturbereich	Energieverbrauch kWh/1.000 Std.
33972900	MAS LEDtube 1200mm UE 13.5W 840 T8	-20 °C bis 45 °C	14 kWh
33976700	MAS LEDtube 1500mm UE 20W 840 T8	-20 °C bis 45 °C	20 kWh
33978100	MAS LEDtube 1500mm UE 20W 865 T8	-20 °C bis 45 °C	20 kWh
43166900	MAS LEDtube 1200mm UE 11.9W 840 T8 EELA	-20 °C bis 45 °C	12 kWh
43168300	MAS LEDtube 1500mm UE 17.6W 840 T8 EELA	-20 °C bis 45 °C	18 kWh
26959000	MAS LEDtube 1200mm UE 11.9W 865 T8 EELA	-20 bis +45 °C	12 kWh
26961300	MAS LEDtube 1500mm UE 17.6W 865 T8 EELA	-20 bis +45 °C	18 kWh

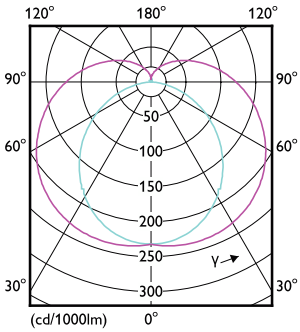

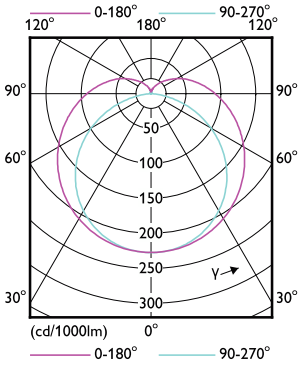

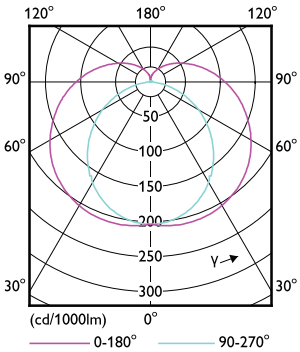

© 2025 Signify Holding Alle Rechte vorbehalten. Signify gibt keine Zusicherungen und übernimmt keine Garantie bezüglich der Richtigkeit oder Vollständigkeit der in diesem Dokument enthaltenen Informationen und haftet nicht für Handlungen, die im Vertrauen darauf ausgeführt werden. Die in diesem Dokument vorgestellten Informationen sind, sofern keine anderslautende Vereinbarung mit Signify besteht, nicht als kommerzielles Angebot gedacht und sind nicht Teil eines Angebots oder Vertrags. Alle Marken sind Eigentum der Signify Holding bzw. ihrer jeweiligen Eigentümer.