Pour des performances et une durabilité optimales

MASTER LEDtube T8 UltraEfficace

Alors que les prix de l'énergie augmentent et que l'Union européenne continue à financer des programmes d'amélioration de l'efficacité énergétique des bâtiments dans le cadre du Pacte vert2, de nombreuses entreprises cherchent à rendre leur système d'éclairage plus durable. Le nouveau Philips MASTER LEDtube T8 très haute efficacité permet de faire un pas de géant dans ce sens. Avec une durée de vie très supérieure à vos tubes fluorescents ou LED actuels, qu'il peut remplacer directement, il vous permettra de réaliser immédiatement des économies substantielles !

Avantages

- Performance absolue en économie d'énergie : jusqu'à 44 % par rapport au tube LED standard
- Performances fiables jusqu'à 100 000 heures
- Économies en termes de coût énergétique et de CO2 dès le départ

Fonctions

- La très grande efficacité correspond à une efficacité énergétique de classe A/B
- Durée de vie pouvant atteindre 100 000 heures
- Embout rotatif qui dirige la lumière où vous le souhaitez
- Incassable, réussissant le test de chute horizontale d'une hauteur de 4 m sur une surface plane en béton selon la norme IEC 61549
- Soutenez une mise en œuvre facile du HACCP sans protection supplémentaire, appuyée par un certificat NSF au niveau du produit

Application

- Industrie et entrepôts
- Bureaux, établissements scolaires et commerces

MASTER LEDtube T8 UltraEfficace

Schéma dimensionnel

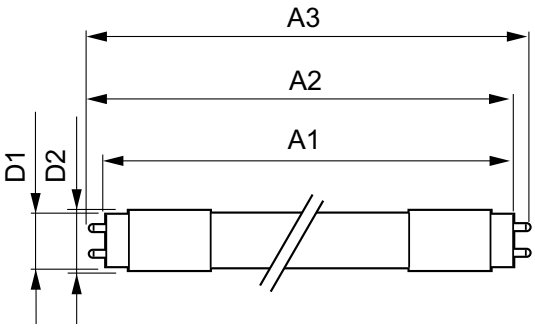

Product	D1	D2	A1	A2	A3
MAS LEDtube 1200mm UE 11.9W 840 T8 EELA	25,8 mm	28 mm	1.198,2 mm	1.205,3 mm	1.212,4 mm
MAS LEDtube 1200mm UE 11.9W 865 T8 EELA	25,8 mm	28 mm	1.198,2 mm	1.205,3 mm	1.212,4 mm
MAS LEDtube 1200mm UE 13.5W 840 T8	25,8 mm	28 mm	1.198,2 mm	1.205,3 mm	1.212,4 mm
MAS LEDtube 1500mm UE 17.6W 840 T8 EELA	25,8 mm	28 mm	1.498,8 mm	1.505,9 mm	1.513 mm
MAS LEDtube 1500mm UE 17.6W 865 T8 EELA	25,8 mm	28 mm	1.498,8 mm	1.505,9 mm	1.513 mm
MAS LEDtube 1500mm UE 20W 830 T8	25,8 mm	28 mm	1.498,8 mm	1.505,9 mm	1.513 mm
MAS LEDtube 1500mm UE 20W 840 T8	25,8 mm	28 mm	1.498,8 mm	1.505,9 mm	1.513 mm

Informations générales	
Culot	G13 ROT
Nombre de cycles d'allumage	200.000
Données techniques de l'éclairage	
Angle du faisceau (nom.)	160 degré(s)
Indice de rendu de couleur (IRC)	80
LLMF à la fin de la durée de vie nominale (nom.)	70 %
Fonctionnement et électricité	
Fréquence d'entrée	50 à 60 Hz
Commandes et gradation	
Variation de l'intensité lumineuse	Non
Mécanique et boîtier	
Finition ampoule	Dépoli
Forme de la lampe	T8

Informations générales

Order Code	Full Product Name	Durée de vie nominale
8719514339729	MAS LEDtube 1200mm UE 13.5W 840 T8	75.000 h
8719514339767	MAS LEDtube 1500mm UE 20W 840 T8	75.000 h
8719514431669	MAS LEDtube 1200mm UE 11.9W 840 T8 EELA	100.000 h
8719514431683	MAS LEDtube 1500mm UE 17.6W 840 T8 EELA	100.000 h
8720169269590	MAS LEDtube 1200mm UE 11.9W 865 T8 EELA	100.000 h
8720169269613	MAS LEDtube 1500mm UE 17.6W 865 T8 EELA	100.000 h
8720169276925	MAS LEDtube 1500mm UE 20W 830 T8	75.000 h

Données techniques de l'éclairage

Order Code	Full Product Name	Température de couleur corrélée (nom.)	Code couleur	Flux lumineux
8719514339729	MAS LEDtube 1200mm UE 13.5W 840 T8	4000 K	840	2.500 lm
8719514339767	MAS LEDtube 1500mm UE 20W 840 T8	4000 K	840	3.700 lm
8719514431669	MAS LEDtube 1200mm UE 11.9W 840 T8 EELA	4000 K	840	2.500 lm
8719514431683	MAS LEDtube 1500mm UE 17.6W 840 T8 EELA	4000 K	840	3.700 lm

Order Code	Full Product Name	Température de couleur corrélée (nom.)	Code couleur	Flux lumineux
8720169269590	MAS LEDtube 1200mm UE 11.9W 865 T8 EELA	6500 K	865	2.500 lm
8720169269613	MAS LEDtube 1500mm UE 17.6W 865 T8 EELA	6500 K	865	3.700 lm
8720169276925	MAS LEDtube 1500mm UE 20W 830 T8	3000 K	830	3.400 lm

MASTER LEDtube T8 UltraEfficace

Fonctionnement et électricité

Order Code	Full Product Name	Fréquence linéaire	Consommation électrique	Heure de démarrage (nom.)
8719514339729	MAS LEDtube 1200mm UE 13.5W 840 T8	50 to 60 Hz	13,5 W	0,5 s
8719514339767	MAS LEDtube 1500mm UE 20W 840 T8	50 to 60 Hz	20 W	0,5 s
8719514431669	MAS LEDtube 1200mm UE 11.9W 840 T8 EELA	50 to 60 Hz	11,9 W	1 s
8719514431683	MAS LEDtube 1500mm UE 17.6W 840 T8 EELA	50 to 60 Hz	17,6 W	1 s

Order Code	Full Product Name	Fréquence linéaire	Consommation électrique	Heure de démarrage (nom.)
8720169269590	MAS LEDtube 1200mm UE 11.9W 865 T8 EELA	-	11,9 W	1 s
8720169269613	MAS LEDtube 1500mm UE 17.6W 865 T8 EELA	-	17,6 W	1 s
8720169276925	MAS LEDtube 1500mm UE 20W 830 T8	-	20 W	1 s

Température

Order Code	Full Product Name	Température maximale du produit (nom.)
8719514339729	MAS LEDtube 1200mm UE 13.5W 840 T8	55 °C
8719514339767	MAS LEDtube 1500mm UE 20W 840 T8	60 °C
8719514431669	MAS LEDtube 1200mm UE 11.9W 840 T8 EELA	40 °C
8719514431683	MAS LEDtube 1500mm UE 17.6W 840 T8 EELA	45 °C

Order Code	Full Product Name	Température maximale du produit (nom.)
8720169269590	MAS LEDtube 1200mm UE 11.9W 865 T8 EELA	40 °C
8720169269613	MAS LEDtube 1500mm UE 17.6W 865 T8 EELA	45 °C
8720169276925	MAS LEDtube 1500mm UE 20W 830 T8	45 °C

Approbation et application

Order Code	Full Product Name	Gamme de températures ambiantes	Consommation d'énergie kWh/ 1 000 h
8719514339729	MAS LEDtube 1200mm UE 13.5W 840 T8	-20 °C à 45 °C	14 kWh
8719514339767	MAS LEDtube 1500mm UE 20W 840 T8	-20 °C à 45 °C	20 kWh
8719514431669	MAS LEDtube 1200mm UE 11.9W 840 T8 EELA	-20 °C à 45 °C	12 kWh
8719514431683	MAS LEDtube 1500mm UE 17.6W 840 T8 EELA	-20 °C à 45 °C	18 kWh
8720169269590	MAS LEDtube 1200mm UE 11.9W 865 T8 EELA	-20 à +45 °C	12 kWh
8720169269613	MAS LEDtube 1500mm UE 17.6W 865 T8 EELA	-20 à +45 °C	18 kWh
8720169276925	MAS LEDtube 1500mm UE 20W 830 T8	-20 à +45 °C	20 kWh

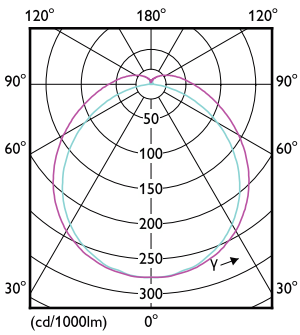

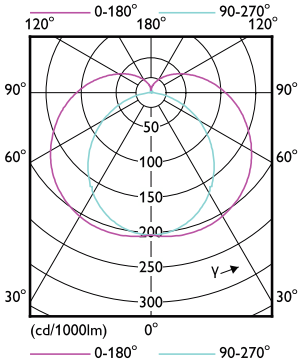

MASTER LEDtube T8 UltraEfficace

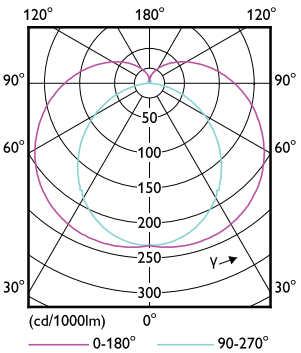

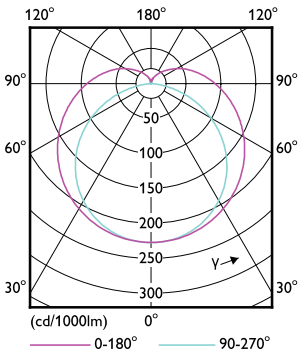

© 2025 Signify Holding Tous droits réservés. Signify ne fait aucune déclaration ni ne donne aucune garantie concernant la précision ou l'exhaustivité des informations ci-incluses et ne pourra être tenue responsable d'une quelconque action prise en conséquence. Les informations présentées dans ce document ne constituent pas une offre commerciale et ne font partie d'aucun devis ni d'aucun contrat, sauf convention contraire avec Signify. Toutes les marques commerciales sont la propriété de Signify Holding ou de leurs propriétaires respectifs.