Pour des performances et une durabilité optimales

MASTER LEDtube T8 UltraEfficace

Alors que les prix de l'énergie augmentent et que l'Union européenne continue à financer des programmes d'amélioration de l'efficacité énergétique des bâtiments dans le cadre du Pacte vert2, de nombreuses entreprises cherchent à rendre leur système d'éclairage plus durable. Le nouveau Philips MASTER LEDtube T8 très haute efficacité permet de faire un pas de géant dans ce sens. Avec une durée de vie très supérieure à vos tubes fluorescents ou LED actuels, qu'il peut remplacer directement, il vous permettra de réaliser immédiatement des économies substantielles !

Avantages

- Performance absolue en économie d'énergie : jusqu'à 44 % par rapport au tube LED standard
- Performances fiables jusqu'à 100 000 heures
- Économies en termes de coût énergétique et de CO2 dès le départ

Fonctions

- La très grande efficacité correspond à une efficacité énergétique de classe A/B
- Durée de vie pouvant atteindre 100 000 heures
- Embout rotatif qui dirige la lumière où vous le souhaitez
- Incassable, réussissant le test de chute horizontale d'une hauteur de 4 m sur une surface plane en béton selon la norme IEC 61549
- Soutenez une mise en œuvre facile du HACCP sans protection supplémentaire, appuyée par un certificat NSF au niveau du produit

Application

- Industrie et entrepôts
- Bureaux, établissements scolaires et commerces

MASTER LEDtube T8 UltraEfficace

Schéma dimensionnel

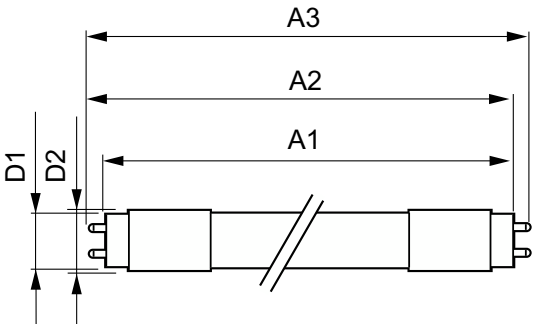

Product	D1	D2	A1	A2	A3
MAS LEDtube 1200mm UE 11.9W 840 T8 EELA	25.8 mm	28 mm	1'198.2 mm	1'205.3 mm	1'212.4 mm
MAS LEDtube 1200mm UE 11.9W 865 T8 EELA	25.8 mm	28 mm	1'198.2 mm	1'205.3 mm	1'212.4 mm
MAS LEDtube 1200mm UE 13.5W 840 T8	25.8 mm	28 mm	1'198.2 mm	1'205.3 mm	1'212.4 mm
MAS LEDtube 1500mm UE 17.6W 840 T8 EELA	25.8 mm	28 mm	1'498.8 mm	1'505.9 mm	1'513 mm
MAS LEDtube 1500mm UE 17.6W 865 T8 EELA	25.8 mm	28 mm	1'498.8 mm	1'505.9 mm	1'513 mm
MAS LEDtube 1500mm UE 20W 840 T8	25.8 mm	28 mm	1'498.8 mm	1'505.9 mm	1'513 mm
MAS LEDtube 1500mm UE 20W 865 T8	25.8 mm	28 mm	1'498.8 mm	1'505.9 mm	1'513 mm

Informations générales	
Culot	G13 ROT
Nombre de cycles d'allumage	200'000
Données techniques de l'éclairage	
Angle du faisceau (nom.)	160 degré(s)
Indice de rendu de couleur (IRC)	80
LLMF à la fin de la durée de vie nominale (nom.)	70 %
Fonctionnement et électricité	
Fréquence d'entrée	50 à 60 Hz
Commandes et gradation	
Variation de l'intensité lumineuse	Non
Mécanique et boîtier	
Finition ampoule	Dépoli
Forme de la lampe	T8

Informations générales

Order Code	Full Product Name	Durée de vie nominale
33972900	MAS LEDtube 1200mm UE 13.5W 840 T8	75'000 h
33976700	MAS LEDtube 1500mm UE 20W 840 T8	75'000 h
33978100	MAS LEDtube 1500mm UE 20W 865 T8	75'000 h
43166900	MAS LEDtube 1200mm UE 11.9W 840 T8 EELA	100'000 h
43168300	MAS LEDtube 1500mm UE 17.6W 840 T8 EELA	100'000 h
26959000	MAS LEDtube 1200mm UE 11.9W 865 T8 EELA	100'000 h
26961300	MAS LEDtube 1500mm UE 17.6W 865 T8 EELA	100'000 h

Données techniques de l'éclairage

Order Code	Full Product Name	Température de couleur corrélée (nom.)	Code couleur	Flux lumineux
33972900	MAS LEDtube 1200mm UE 13.5W 840 T8	4000 K	840	2'500 lm
33976700	MAS LEDtube 1500mm UE 20W 840 T8	4000 K	840	3'700 lm
33978100	MAS LEDtube 1500mm UE 20W 865 T8	6500 K	865	3'700 lm
43166900	MAS LEDtube 1200mm UE 11.9W 840 T8 EELA	4000 K	840	2'500 lm

Order Code	Full Product Name	Température de couleur corrélée (nom.)	Code couleur	Flux lumineux
43168300	MAS LEDtube 1500mm UE 17.6W 840 T8 EELA	4000 K	840	3'700 lm
26959000	MAS LEDtube 1200mm UE 11.9W 865 T8 EELA	6500 K	865	2'500 lm
26961300	MAS LEDtube 1500mm UE 17.6W 865 T8 EELA	6500 K	865	3'700 lm

MASTER LEDtube T8 UltraEfficace

Fonctionnement et électricité

Order Code	Full Product Name	Fréquence linéaire	Consommation électrique	Heure de démarrage (nom.)
33972900	MAS LEDtube 1200mm UE 13.5W 840 T8	50 to 60 Hz	13.5 W	0.5 s
33976700	MAS LEDtube 1500mm UE 20W 840 T8	50 to 60 Hz	20 W	0.5 s
33978100	MAS LEDtube 1500mm UE 20W 865 T8	50 to 60 Hz	20 W	0.5 s
43166900	MAS LEDtube 1200mm UE 11.9W 840 T8 EELA	50 to 60 Hz	11.9 W	1 s

Order Code	Full Product Name	Fréquence linéaire	Consommation électrique	Heure de démarrage (nom.)
43168300	MAS LEDtube 1500mm UE 17.6W 840 T8 EELA	50 to 60 Hz	17.6 W	1 s
26959000	MAS LEDtube 1200mm UE 11.9W 865 T8 EELA	-	11.9 W	1 s
26961300	MAS LEDtube 1500mm UE 17.6W 865 T8 EELA	-	17.6 W	1 s

Température

Order Code	Full Product Name	Température maximale du produit (nom.)
33972900	MAS LEDtube 1200mm UE 13.5W 840 T8	55 °C
33976700	MAS LEDtube 1500mm UE 20W 840 T8	60 °C
33978100	MAS LEDtube 1500mm UE 20W 865 T8	60 °C
43166900	MAS LEDtube 1200mm UE 11.9W 840 T8 EELA	40 °C

Order Code	Full Product Name	Température maximale du produit (nom.)
43168300	MAS LEDtube 1500mm UE 17.6W 840 T8 EELA	45 °C
26959000	MAS LEDtube 1200mm UE 11.9W 865 T8 EELA	40 °C
26961300	MAS LEDtube 1500mm UE 17.6W 865 T8 EELA	45 °C

Approbation et application

Order Code	Full Product Name	Gamme de températures ambiantes	Consommation d'énergie kWh/ 1 000 h
33972900	MAS LEDtube 1200mm UE 13.5W 840 T8	-20 °C à 45 °C	14 kWh
33976700	MAS LEDtube 1500mm UE 20W 840 T8	-20 °C à 45 °C	20 kWh
33978100	MAS LEDtube 1500mm UE 20W 865 T8	-20 °C à 45 °C	20 kWh
43166900	MAS LEDtube 1200mm UE 11.9W 840 T8 EELA	-20 °C à 45 °C	12 kWh
43168300	MAS LEDtube 1500mm UE 17.6W 840 T8 EELA	-20 °C à 45 °C	18 kWh
26959000	MAS LEDtube 1200mm UE 11.9W 865 T8 EELA	-20 à +45 °C	12 kWh
26961300	MAS LEDtube 1500mm UE 17.6W 865 T8 EELA	-20 à +45 °C	18 kWh

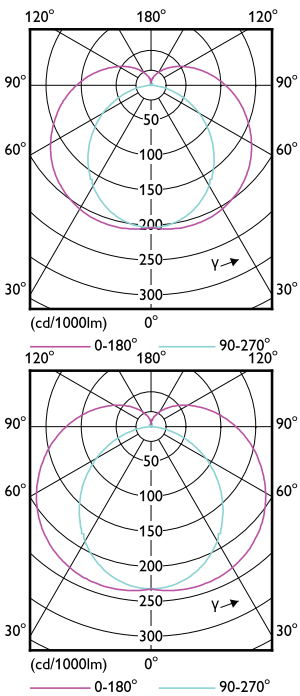

MASTER LEDtube T8 UltraEfficace

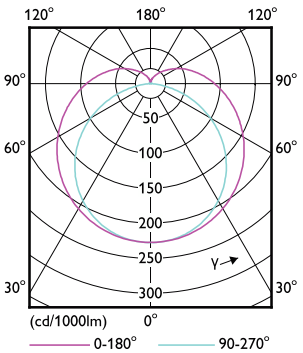

© 2025 Signify Holding Tous droits réservés. Signify ne fait aucune déclaration ni ne donne aucune garantie concernant la précision ou l'exhaustivité des informations ci-incluses et ne pourra être tenue responsable d'une quelconque action prise en conséquence. Les informations présentées dans ce document ne constituent pas une offre commerciale et ne font partie d'aucun devis ni d'aucun contrat, sauf accord contraire de Signify. Toutes les marques commerciales sont la propriété de Signify Holding ou de leurs propriétaires respectifs.