Philips TubePoint Gen 2: iluminación de túneles versátil, de alto rendimiento y duradera

TubePoint gen2

Muchas autoridades de túneles tienen instalaciones de iluminación de túneles obsoletas que necesitan reemplazarse con urgencia, pero solo tienen un presupuesto limitado para lograrlo. Philips TubePoint Gen2 es la solución perfecta. Es la solución rentable que es el resultado de años de experiencia en iluminación de túneles y pasos subterráneos, combinada con las últimas tecnologías desarrolladas por Philips. Con su diseño modular y arquitectura LED de última generación, TubePoint Gen2 es un luminario versátil y rentable que cumple con los requisitos de iluminación de túneles más estrictos. Fabricadas con componentes de la más alta calidad que están diseñados específicamente para túneles, estas luminarios para túneles prometen una larga duración, un gran rendimiento y bajos costos de mantenimiento. La eficacia de la iluminación y la amplia variedad de ópticas permiten reducir significativamente el número de luminarios necesarias para una instalación en comparación con las soluciones convencionales. Y la relación lúmenes altos por vatio a nivel del sistema mejora el costo total de propiedad. TubePoint Gen2 es parte de la solución TotalTunnel de Philips para la iluminación completa de túneles. Una solución en la que puede confiar para una iluminación versátil y de alto rendimiento en túneles de tráfico.

TubePoint gen2

Beneficios

- Gama de luminarios versátiles adecuadas para todo tipo de túneles de tráfico
- Solución LED económica para esquemas de iluminación de túneles de fuente de punto
- Alto rendimiento y eficaz
- Montaje rápido y fácil

Características

- Amplia gama de paquetes de lúmenes y ópticas
- Opciones de montaje y de conectividad
- Opción de un controlador remoto
- Compatible con controles de túneles de Philips y de terceros
- Etiqueta de servicio: identificación basada en QR para información de mantenimiento, instalación y repuestos

Aplicaciones

- Túnel
- Paso subterráneo

Plano de dimensiones

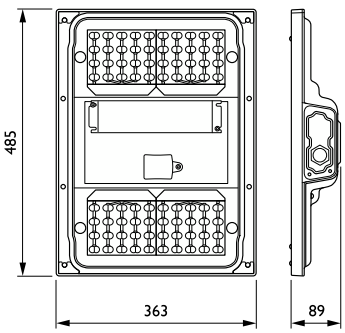

Detalles del producto

TubePoint_GEN2-BGP235_MB-DPP.TIF

TubePoint_GEN2-BGP235-1DPP.TIF

Detalles del producto

TubePoint_GEN2-BGP235_MBQ-S-2DPP.TIF

TubePoint_GEN2-BGP235_MBQ_M-DPP.TIF

TubePoint_GEN2-BGP235_BA_SO-8DPP.TIF

TubePoint_GEN2-BGP235_MBQ_S-DPP.TIF

TubePoint_GEN2-BGP235-2DPP.TIF

TubePoint_GEN2-BGP235_BA-DPP.TIF

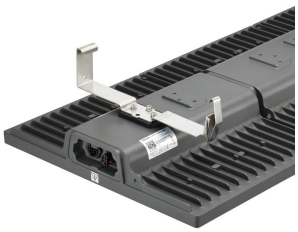

TubePoint_GEN2-BGP235_MBQ_L-DPP.TIF

TubePoint_GEN2-BGP235_MBA-DPP.TIF

Información general	
Controlador incluido	Sí
Fuente de luz reemplazable	Sí
Cantidad de unidades de equipos	1 unidad
Etiqueta de Servicio	Sí

Información técnica sobre la luz	
Ampliación del haz de luz de la luminaria	101° x 158°
Color de la fuente de luz	740 blanco neutro
Temperatura de color correlacionada (nominal)	4000 K
Índice de producción de color (IRC)	70
Tipo óptico para exterior	Distribución media y simétrica 11
Relación de rendimiento luminoso ascendente	0

Operación y aspectos eléctricos	
Protección contra sobretensión (común/diferencial)	La protección contra sobretensión de la luminaria en el nivel de un modo diferencial de 6 kV y 6 kV de modo normal

Controles y atenuación	
Regulable	Sí
Nivel de regulación máximo	10%

Mecánica y carcasa	
Tipo de cubierta óptica	Vidrio plano
Color de la carcasa	Gris oscuro
Código de protección de impacto mec.	IK09
Código de protección de ingreso	IP66
Ángulo de inclinación estándar con entrada lateral	0°
Ángulo de inclinación estándar post-top	-

Aprobación y aplicación	
Marca CE	Sí
Marca de inflamabilidad	Para montaje en superficies normalmente inflamables

Rendimiento a lo largo del tiempo (cumple con normas IEC)	
Tasa de falla del controlador a 5.000 h	0,5 %

Información del producto	
Código de la línea de productos	BGP235

Información general

Order Code	Full Product Name	Código de la línea de lámparas
912300024110	BGP235 LED90-4S/740 DSM11 D9 MIO-CIO MBQ	LED90
912300024112	BGP235 LED180-4S/740 DSM11 D9 MIO-CIO MB	LED180

TubePoint gen2

Información técnica sobre la luz

Order Code	Full Product Name	Flujo luminoso	Cantidad de fuentes de luz
912300024110	BGP235 LED90-4S/740 DSM11 D9 MIO-CIO MBQ	7.470 lm	28

Order Code	Full Product Name	Flujo luminoso	Cantidad de fuentes de luz
912300024112	BGP235 LED180-4S/740 DSM11 D9 MIO-CIO MB	14.940 lm	56

Operación y aspectos eléctricos

Order Code	Full Product Name	Consumo de energía
912300024110	BGP235 LED90-4S/740 DSM11 D9 MIO-CIO MBQ	53 W

Order Code	Full Product Name	Consumo de energía
912300024112	BGP235 LED180-4S/740 DSM11 D9 MIO-CIO MB	104 W

© 2024 Signify Holding Todos los derechos reservados. Signify no proporciona ninguna representación ni garantía con respecto a la precisión ni la totalidad de la información incluida a continuación y no será responsable de ninguna acción que dependa de ella. La información presentada en este documento no está diseñada como una oferta comercial y no forma parte de ninguna cotización ni contrato, a menos que Signify acuerde lo contrario. Todas las marcas comerciales son propiedad de Signify Holding o sus respectivos propietarios.