Philips Luma gen2: o padrão em iluminação rodoviária redefinido, com opções de desempenho UltraEfficient

Luma gen2

A Luma gen2 é a próxima geração da família de luminárias LED Luma, totalmente otimizada para se tornar na sua parceira de iluminação e inovação a longo prazo. Embora mantenha as características de design distintivas da primeira geração, a Luma gen2 proporciona os benefícios das mais recentes tecnologias graças à sua arquitetura System Ready preparada para o futuro, à utilização das plataformas Ledgine LED e ótica otimizadas, que garantem o melhor desempenho de iluminação da classe numa vasta gama de aplicações . Também possibilita uma maior facilidade de assistência. A instalação também se tornou mais fácil e rápida e, graças à Service tag, tem acesso a toda a documentação relevante no local. Além disso, a passagem de cablagem foi redesenhada e o acesso aos componentes do equipamento é fácil graças ao acesso descendente sem ferramentas. A Luma gen2 também disponibiliza todas as opções de conectividade e regulação atualmente disponíveis e, devido a ser System Ready, também pode ser emparelhada com sistemas de gestão de iluminação, tais como o Interact City ou inovações de sensores existentes ou futuras. A Luma gen2 foi desenvolvida para otimizar e simplificar a reparação com peças sobresselentes e o trabalho de manutenção utilizando um novo módulo GearFlex "plug & play" que contém todos os componentes elétricos numa caixa acessível e de fácil manuseamento fora do compartimento. Como uma empresa consciente acerca do impacto da luz no ambiente e na biodiversidade, também equipámos a Luma

gen2 com receitas de luz dedicadas, que ajudam na manutenção de ecossistemas ideais para morcegos ou na preservação de um céu noturno escuro.

Benefícios

- Melhor eficiência e desempenho de luz da classe numa vasta gama de aplicações
- Facilidade de reparação e manutenção através de um módulo GearFlex específico
- Fácil desmontagem no fim da vida útil
- Preparada para o futuro graças à tomada SR (System Ready)
- A luminária está equipada com receitas de luz dedicadas que ajudam a manter os ecossistemas ideais para os morcegos, a preservar o céu noturno escuro e a reduzir a poluição luminosa
- Equipada com uma etiqueta de serviço, um sistema de identificação baseado em QR que torna cada luminária identificável de forma única e fornece informações sobre manutenção, instalação e peças sobresselentes no local

Características

- Módulo GearFlex dedicado que permite uma manutenção mais rápida, mais segura e sem ferramentas
- Material plástico reciclado pós-industrial utilizado no módulo GearFlex e na moldura branca à volta do compartimento dos LED
- >85% de conteúdo de alumínio reciclável
- Passagem de cablagem para instalação fácil
- Pronto para ser ligado aos sistemas de gestão da iluminação ligados ao Interact
- Pronta a ser emparelhada com sistemas de gestão de iluminação e sensores de terceiros
- Inclinação com precisão de 2,5 graus
- Eficácia até 200 lm /W para configurações selecionadas
- Escolha entre mais de 40 feixes diferentes e refletores internos diferentes
- Ferramenta de otimização de fluxo da Philips
- Proteção contra sobretensão até 10 kV
- Ampla variedade de pacotes lumínicos, desde 1000 até 89.000 lm
- Vários CCTs que variam entre 1800K - 5700K

Aplicação

- Auto-estradas, estradas interurbanas principais, alamedas e avenidas, rotundas, passagens pedonais
- Ruas residenciais, ruas secundárias, praças, parques, percursos pedonais e ciclovias, parques infantis
- Zonas de estacionamento, zonas industriais, postos de abastecimento de combustível, zonas ferroviárias, aeroportos, portos, vias navegáveis

Versions

BGP705 Luma gen2 Large top

Luma gen2 Mini with Wattstopper motion sensor

Versions

Luma gen2 Micro with SR connector

BGP701 Luma gen2 Nano

Luma gen2 Medium bottom view

Luma gen2 Medium with Wattstopper motion sensor

Luma gen2 Mini with SR connector

Luma gen2 Micro bottom view

Desenho dimensional

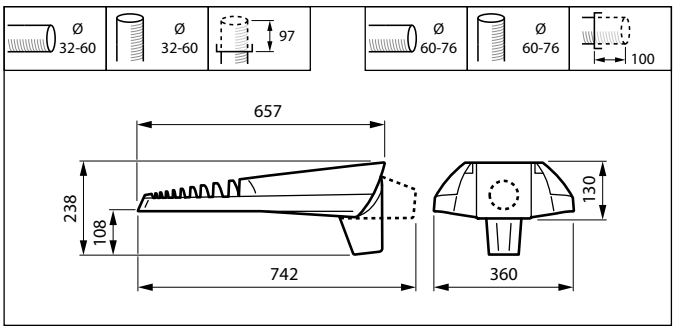

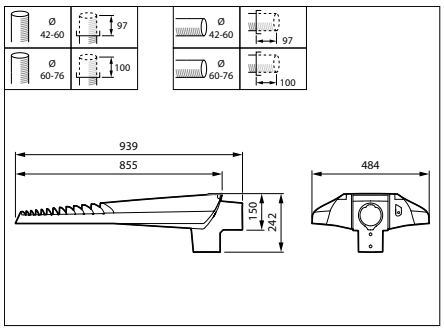

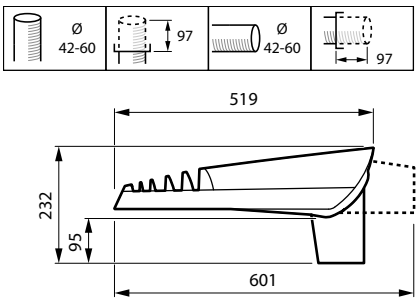

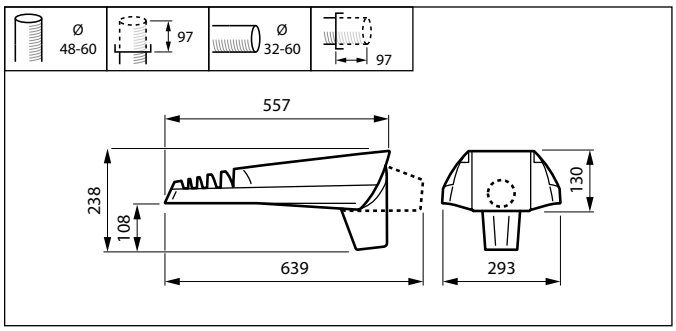

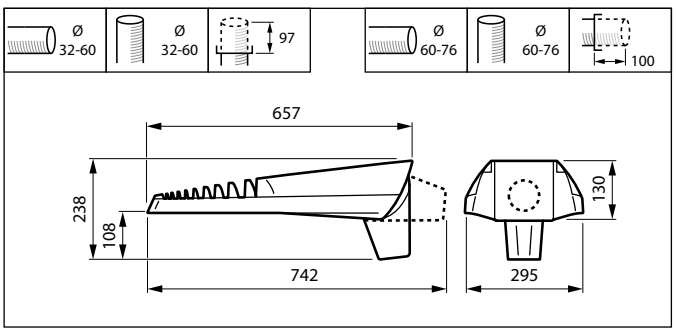

Luma gen2

Informações gerais	
Driver incluído	Sim
Fonte de luz substituível	Sim
Service tag	Sim
Caraterísticas técnicas da luz	
Difusão de feixe da luz da luminária	70° x 37°
Temperatura de cor correlacionada (Nom.)	3000 K
Rácio de fluxo luminoso ascendente	0
Funcionamento e caraterísticas elétricas	
Proteção contra sobretensão (Comum/diferencial)	Nível de proteção contra sobretensão da luminária até 10 kV no modo diferencial e 10 kV no modo comum
Controlos e regulação	
Regulável	Sim
Nível de regulação máximo	50%
Características mecânicas e compartimento	
Tipo de difusor ótico	Vidro
Código de proteção mecânica contra impactos	IK10
Código de proteção de entrada	IP66
Ângulo de inclinação standard na entrada lateral	0°
Ângulo de inclinação standard no topo da coluna	-
Aprovação e aplicação	
Marca CE	Sim
Marca de inflamabilidade	-

Informações gerais

Order Code	Full Product Name	Código da família das lâmpadas	Número de unidades de equipamento
65899800	BGP705 LED580-4S/730 DM11 DDF27 D18 SRG1	-	3 unidades
15046100	BGP703 LED100-4S/830 DM11 DDF27 D18 SRG1	LED100	1 unidade
65896700	BGP702 LED60-4S/730 DM11 DDF27 D18 SRG10	LED60	1 unidade
65895000	BGP701 LED60-4S/730 DM11 DDF27 D18 SRG10	LED60	1 unidade
65898100	BGP704 LED230-4S/730 DM11 DDF27 D18 SRG1	LED230	1 unidade
15047800	BGP704 LED210-4S/830 DM11 DDF27 D18 SRG1	LED210	1 unidade
65897400	BGP703 LED120-4S/730 DM11 DDF27 D18 SRG1	LED120	1 unidade
15045400	BGP702 LED50-4S/830 DM11 DDF27 D18 SRG10	LED50	1 unidade

Caraterísticas técnicas da luz

Order Code	Full Product Name	Cor da fonte de luz	Índice de Restituição Cromática (IRC)	Fluxo Luminoso	Tipo de ótica exterior
65899800	BGP705 LED580-4S/730 DM11 DDF27 D18 SRG1	730 branco quente	70	48.140 lm	Distribuição média 11
15046100	BGP703 LED100-4S/830 DM11 DDF27 D18 SRG1	830 branco quente	80	9.100 lm	Distribuição média 32

Order Code	Full Product Name	Cor da fonte de luz	Índice de Restituição Cromática (IRC)	Fluxo Luminoso	Tipo de ótica exterior
65896700	BGP702 LED60-4S/730 DM11 DDF27 D18 SRG10	730 branco quente	70	5.400 lm	Distribuição média 11
65895000	BGP701 LED60-4S/730 DM11 DDF27 D18 SRG10	730 branco quente	70	5.400 lm	Distribuição média 11

Luma gen2

Order Code	Full Product Name	Cor da fonte de luz	Índice de Restituição Cromática (IRC)	Fluxo Luminoso	Tipo de ótica exterior
65898100	BGP704 LED230-4S/730 DM11 DDF27 D18 SRG1	730 branco quente	70	20.700 lm	Distribuição média 11
15047800	BGP704 LED210-4S/830 DM11 DDF27 D18 SRG1	830 branco quente	80	18.900 lm	Distribuição média 31

Order Code	Full Product Name	Cor da fonte de luz	Índice de Restituição Cromática (IRC)	Fluxo Luminoso	Tipo de ótica exterior
65897400	BGP703 LED120-4S/730 DM11 DDF27 D18 SRG1	730 branco quente	70	10.800 lm	Distribuição média 11
15045400	BGP702 LED50-4S/830 DM11 DDF27 D18 SRG10	830 branco quente	80	4.500 lm	Distribuição média 11

Funcionamento e caraterísticas elétricas

Order Code	Full Product Name	Consumo de Energia
65899800	BGP705 LED580-4S/730 DM11 DDF27 D18 SRG1	375 W
15046100	BGP703 LED100-4S/830 DM11 DDF27 D18 SRG1	79 W
65896700	BGP702 LED60-4S/730 DM11 DDF27 D18 SRG10	40,5 W
65895000	BGP701 LED60-4S/730 DM11 DDF27 D18 SRG10	42 W

Order Code	Full Product Name	Consumo de Energia
65898100	BGP704 LED230-4S/730 DM11 DDF27 D18 SRG1	150 W
15047800	BGP704 LED210-4S/830 DM11 DDF27 D18 SRG1	166 W
65897400	BGP703 LED120-4S/730 DM11 DDF27 D18 SRG1	79 W
15045400	BGP702 LED50-4S/830 DM11 DDF27 D18 SRG10	40,5 W

Características mecânicas e compartimento

Order Code	Full Product Name	Cor do compartimento
65899800	BGP705 LED580-4S/730 DM11 DDF27 D18 SRG1	Cinza
15046100	BGP703 LED100-4S/830 DM11 DDF27 D18 SRG1	Cinzento
65896700	BGP702 LED60-4S/730 DM11 DDF27 D18 SRG10	Cinzento
65895000	BGP701 LED60-4S/730 DM11 DDF27 D18 SRG10	Cinzento

Order Code	Full Product Name	Cor do compartimento
65898100	BGP704 LED230-4S/730 DM11 DDF27 D18 SRG1	Cinza
15047800	BGP704 LED210-4S/830 DM11 DDF27 D18 SRG1	Cinzento
65897400	BGP703 LED120-4S/730 DM11 DDF27 D18 SRG1	Cinzento
15045400	BGP702 LED50-4S/830 DM11 DDF27 D18 SRG10	Cinzento

Dados do produto

Order Code	Full Product Name	Código da família de produtos
65899800	BGP705 LED580-4S/730 DM11 DDF27 D18 SRG1	BGP705
15046100	BGP703 LED100-4S/830 DM11 DDF27 D18 SRG1	BGP703
65896700	BGP702 LED60-4S/730 DM11 DDF27 D18 SRG10	BGP702
65895000	BGP701 LED60-4S/730 DM11 DDF27 D18 SRG10	BGP701

Order Code	Full Product Name	Código da família de produtos
65898100	BGP704 LED230-4S/730 DM11 DDF27 D18 SRG1	BGP704
15047800	BGP704 LED210-4S/830 DM11 DDF27 D18 SRG1	BGP704
65897400	BGP703 LED120-4S/730 DM11 DDF27 D18 SRG1	BGP703
15045400	BGP702 LED50-4S/830 DM11 DDF27 D18 SRG10	BGP702

Polar Wide Diagrams

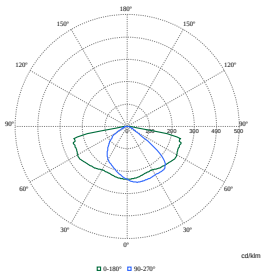

Polar Normal (separate) - BGP702I - 910925868801

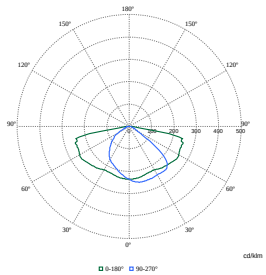

Polar Normal (separate) - BGP702I - 910925866536

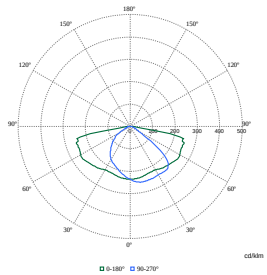

Polar Normal (separate) - BGP701I - 910925868799

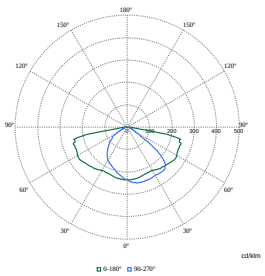

Polar Normal (separate) - BGP703I - 910925868802

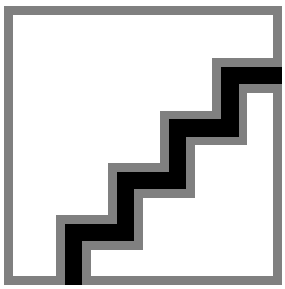

Polar Normal (separate) - BGP704I - 910925868803

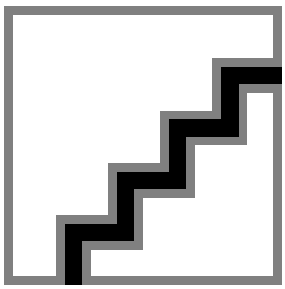

Polar Normal (separate) - BGP705I - 910925868804

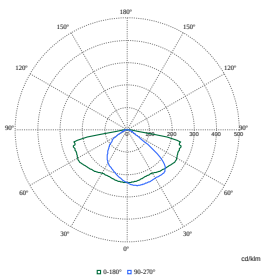

Polar Normal (separate) - BGP703I - 910925867834

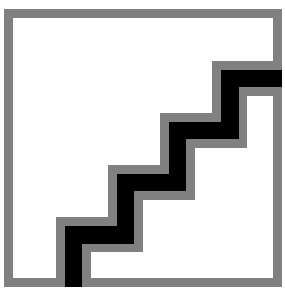

Polar Normal (separate) - BGP704I - 910925867835

© 2025 Signify Holding Todos os direitos reservados. A Signify não fornece quaisquer representações ou garantia relativamente à exatidão ou integridade das informações aqui incluídas e não será responsável por qualquer ação com base nas mesmas. As informações apresentadas neste documento não se destinam a qualquer oferta comercial e não constituem parte de qualquer proposta ou contrato, salvo acordo em contrário com a Signify. Todas as marcas comerciais registadas são propriedade da Signify Holding ou dos respetivos proprietários.

www.lighting.philips.com
2025, Março 28 - Dados sujeitos a alteração