Energieeffiziente, zuverlässige und hochwertige Außenbeleuchtung

MASTER CosmoWhite CPO-TW & CPO-TW Xtra

CosmoPolis bietet lange Lebensdauer, höchste Effizienz sowie hochwertiges weißes Licht und ist somit die beste Wahl für die konventionelle Außenbeleuchtung.

Vorteile

- Xtra-Version mit bis zu 6 Jahren Lebensdauer und geringer Frühausfallrate bei 4 Jahren Nutzungsdauer
- Hohe Energieeffizienz im Vergleich zu konventionellen Lösungen
- Optimale Lichtlenkung möglich

Merkmale

- PGZ12-Sockel für optimierte und reproduzierbare Lampenpositionierung
- Kompakte Konstruktion (50% kleiner im Vergleich zu SON/ HPL-Systemen)
- Warmweißes Licht mit hoher Farbwiedergabe
- Dimmbar an den dafür zugelassenen CPO EVGs

Anwendung

- Für dekorative Beleuchtung von Fußgängerzonen, Innenstätdten und Wohngebieten
- Für Allgemeinbeleuchtung von Straßen, Wohngebieten, Parkplätzen und in der Industrie
- Für den Einsatz in geschlossenen Leuchten mit Hartglasabdeckung

MASTER CosmoWhite CPO-TW & CPO-TW Xtra

Hinweise

- Auch bei Tests nur in vollständig geschlossener Leuchte verwenden (IEC61167, IEC 62035, IEC60598)
- Bei Lampenbrüchen muss die Leuchte die heißen Lampenteile aufnehmen können
- Nur mit elektronischem Vorschaltgerät verwenden
- Vorschaltgerät muss mit Schutzvorrichtung für Ende der Lebensdauer ausgestattet sein (IEC61167, IEC 62035)
- Es ist sehr unwahrscheinlich, dass der Glasbruch einer Lampe negative Auswirkungen auf Ihre Gesundheit hat. Wenn es zu einem Glasbruch kommt, lüften Sie den Raum 30 Minunten lang und entfernen Sie die Splitter möglichst mit Handschuhen. Legen Sie die Splitter in eine verschließbaren Plastikbeutel und geben Sie ihn beim Werkstoffhof zum Recycling ab. Benutzen Sie keinen Staubsauger.

Versions

LPPR CPO-TW 0003

LPPR CPO-TW 45W 628 PGZ12

Abmessungsskizzen

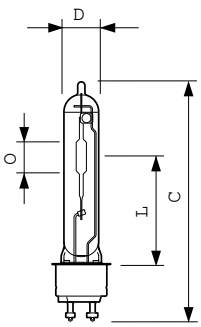

Product	D (max)	D	O	L	C (max)
MST CosmoWh CPO-TW Xtra 140W/728 PGZ12	20 mm	19 mm	22 mm	66 mm	150 mm
MST CosmoWh CPO-TW Xtra 45W/628 PGZ12	20 mm	19 mm	14 mm	59 mm	132 mm
MST CosmoWh CPO-TW Xtra 60W/728 PGZ12	20 mm	19 mm	14 mm	59 mm	132 mm
MST CosmoWh CPO-TW Xtra 90W/728 PGZ12	20 mm	19 mm	18 mm	66 mm	143 mm

MASTER CosmoWhite CPO-TW & CPO-TW Xtra

Allgemeine Informationen	
Sockel	PGZ12
Betriebsstellung	UNIVERSAL
Lichttechnische Daten	
Farbkoordinate X (Nom)	0,447
Farbkoordinate Y (nom.)	0,4
Lichtfarbe	Weiß (WH)
Ähnlichste Farbtemperatur	2800 K
Lichtregelung und Dimmen	
Dimmbar	Ja
Mechanik und Gehäuse	
Kolbenausführung	Klar
Kolbenform	T19

Lichttechnische Daten

Order Code	Full Product Name	Farbwiedergabeindex (CRI)	Nennlichtausbeute (Nom)	Lichtstrom
20853815	MST COSMOWH CPO-TW Xtra 140W/728 PGZ12	72	125 lm/W	17.600 lm
20851415	MASTER CosmoWhite CPO-TW Xtra 60W/728 PGZ12	73	120 lm/W	7.200 lm
21121715	MASTER CosmoWhite CPO-TW Xtra 90W/728 PGZ12	70	120 lm/W	10.800 lm
15001500	MASTER CosmoWhite CPO-TW Xtra 45W/628 PGZ12	66	110 lm/W	4.900 lm

Betrieb und Elektrik

Order Code	Full Product Name	Spannung (Nom)	Systemleistung
20853815	MST COSMOWH CPO-TW Xtra 140W/728 PGZ12	94 V	141,0 W
20851415	MASTER CosmoWhite CPO-TW Xtra 60W/728 PGZ12	92 V	60,0 W
21121715	MASTER CosmoWhite CPO-TW Xtra 90W/728 PGZ12	92 V	90,0 W
15001500	MASTER CosmoWhite CPO-TW Xtra 45W/628 PGZ12	91 V	44,5 W

Genehmigung und Anwendung

Order Code	Full Product Name	Energieverbrauch kWh/1.000 Std.	Quecksilbergehalt (max.)	Quecksilbergehalt (Nom)
20853815	MST COSMOWH CPO-TW Xtra 140W/728 PGZ12	141 kWh	3,9 mg	3,9 mg
20851415	MASTER CosmoWhite CPO-TW Xtra 60W/728 PGZ12	60 kWh	2 mg	2,0 mg
21121715	MASTER CosmoWhite CPO-TW Xtra 90W/728 PGZ12	90 kWh	3 mg	3,0 mg
15001500	MASTER CosmoWhite CPO-TW Xtra 45W/628 PGZ12	45 kWh	2 mg	2,0 mg

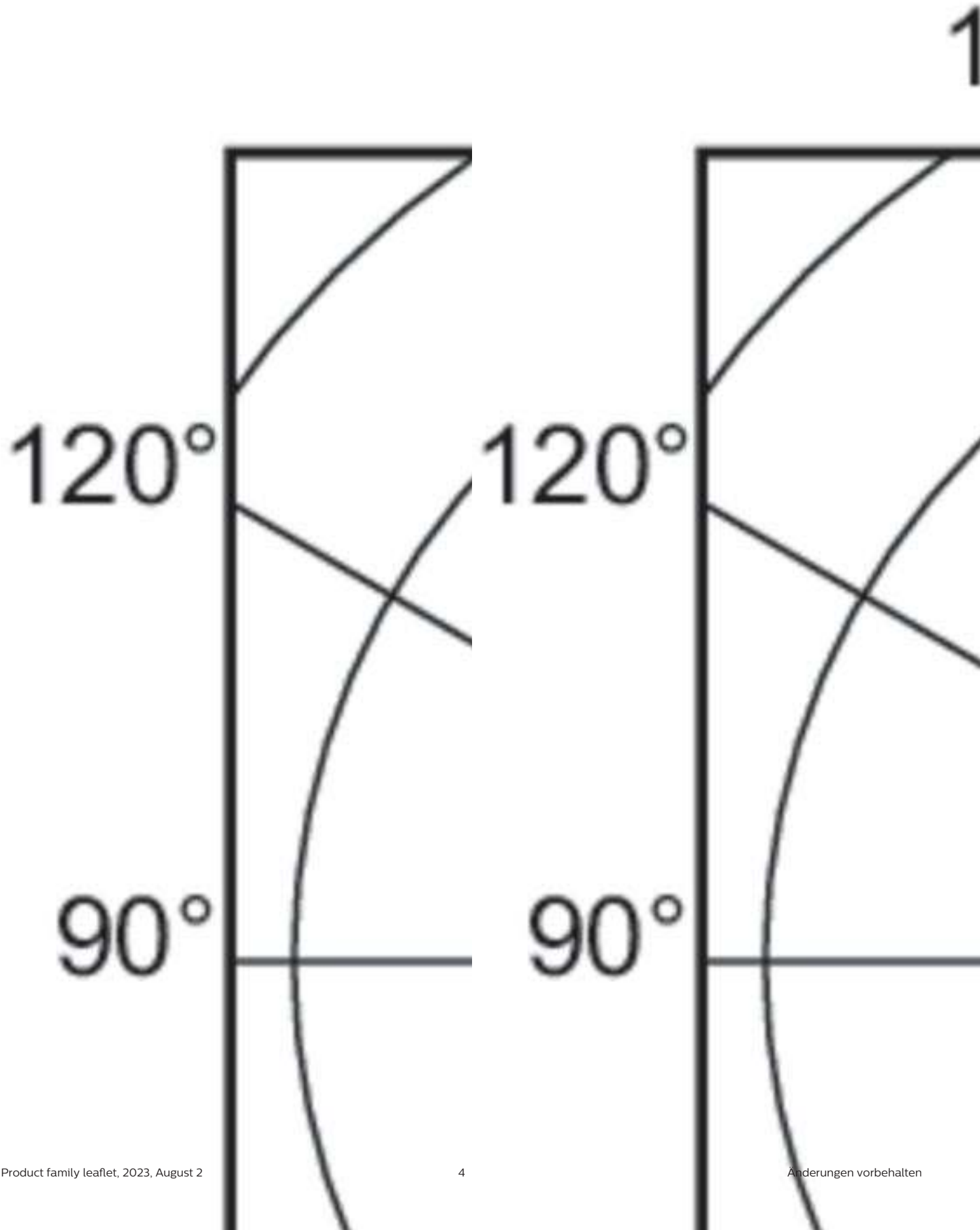
120°
90°
120°
90°

MASTER CosmoWhite CPO-TW & CPO-TW Xtra

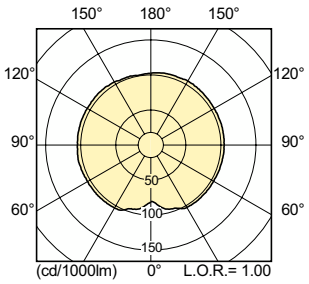

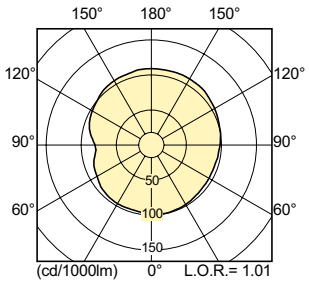

© 2023 Signify Holding Alle Rechte vorbehalten. Signify gibt keine Zusicherungen und übernimmt keine Garantie bezüglich der Richtigkeit oder Vollständigkeit der in diesem Dokument enthaltenen Informationen und haftet nicht für Handlungen, die im Vertrauen darauf ausgeführt werden. Die in diesem Dokument vorgestellten Informationen sind, sofern keine anderslautende Vereinbarung mit Signify besteht, nicht als kommerzielles Angebot gedacht und sind nicht Teil eines Angebots oder Vertrags. Alle Marken sind Eigentum der Signify Holding bzw. ihrer jeweiligen Eigentümer.