Flexible, kostengünstige und professionelle Strahler für den Einzelhandel

GreenSpace Accent Gridlight

Das kardanische GreenSpace Accent Gridlight bietet erstklassigen LED-Ersatz für konventionelle CDM- oder Halogen-Leuchten. Diese LED-Lösungen bieten beste Lichtqualität und hohe Energieersparnisse bei einem guten Preis-Leistungsverhältnis. Dank des Deckenausschnittes und der zwei Montagefedern lassen sich die Leuchten von nur einem Installateur schnell und einfach montieren. Für Modegeschäfte sind GreenSpace Accent Gridlights auch mit besonderen LED-Modulen erhältlich, die die Ware im besten Licht präsentieren. PremiumColour LED-Module bieten brillante Farben bei intensiven Weißtönen. PremiumWhite LED-Module sind die beste Alternative für CDM Elite-Leuchten und bieten eine gute Farbwiedergabe bei einem warmem Ambiente.

Vorteile

- Einfacher 1:1 Ersatz für konventionelle CDM-Einbaustrahler
- Kurze Amortisationsdauer im Vergleich zu CDM-Leuchten dank hoher Lichtausbeute
- Hochwertige Akzentbeleuchtung dank der PerfectAccent Reflektoren
- Echt kardanische Strahler mit einem ansprechenden Design

GreenSpace Accent Gridlight

Merkmale

- Leuchte für den 1:1 Ersatz von CDM-Leuchten
- Ansprechendes Design, hochwertige Verarbeitung
- Hohe Lichtausbeute von bis zu 126 lm/W
- Mit verschiedenen Lichtstrompaketen, Ausstrahlungswinkeln und Lichtfarben erhältlich.
- Gutes Preis-Leistungs Verhältnis

Anwendung

- Einzelhandel, z.B. Modegeschäfte oder Kaufhäuser, aber auch für Büros oder repräsentative Bereiche.

Hinweise

- Während der Wartung muss das Produkt ausgeschaltet und abgekühlt sein
- Das Produkt muss außerhalb der Armreichweite von Personen installiert werden. Veränderungen an heißen Geräten dürfen nur mit Isolierhandschuhen vorgenommen werden.

Abmessungsskizzen

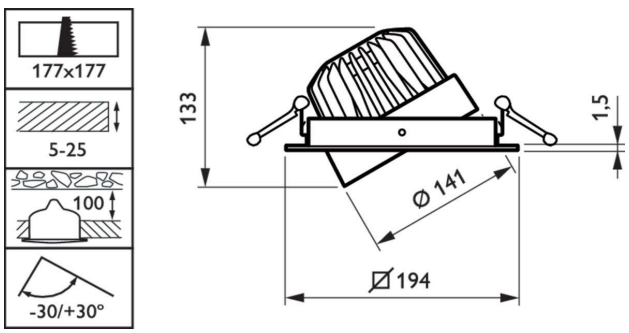

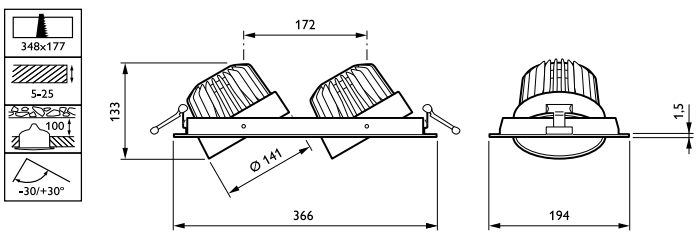

Produktdetails

GreenSpace_Accent_Gridlight-RS301B_WH-DP09

GreenSpace_Accent_Gridlight-RS301B_WH-DP08

Produktdetails

GreenSpace_Accent_Gridlight-RS301B_WH-DP10

GreenSpace_Accent_Gridlight-RS302B_BK-DP02

GreenSpace_Accent_Gridlight-RS302B_BK-DP06

GreenSpace_Accent_Gridlight-RS302B_WH-DP01

GreenSpace_Accent_Gridlight-RS302B_WH-DP04

GreenSpace_Accent_Gridlight-RS302B_WH-DP05

GreenSpace_Accent_Gridlight-RS302B_WH-DP11

GreenSpace_Accent_Gridlight-RS302B_WH-DP12

GreenSpace Accent Gridlight

Allgemeine Informationen	
Betriebsgerät inklusive	Ja
Lichtquelle austauschbar	Nein
Lichttechnische Daten	
Abstrahlungswinkel der Lichtquelle	120 Grad
Ähnlichste Farbtemperatur (Nom)	3000 K
Optik	Tiefbreitstrahlend (MB)
Flackerwert (PstLM) – Flackerwert gemäß EN 61000-3-3	1
Messung der Sichtbarkeit des Stroboskopeffekts (SVM)	0,5
Betrieb und Elektrik	
Eingangsspannung	220 bis 240 V
Netzfrequenz	50 to 60 Hz
Temperatur	
Umgebungstemperaturbereich	+10 bis +35 °C
Mechanik und Gehäuse	
Gehäusefarbe	Weiß
Genehmigung und Anwendung	
CE-Zeichen	CE-Zeichen
IEC-Schutzklasse	Schutzklasse II
ENEC-Zeichen	ENEC-Zeichen
Entflammbarkeitszeichen	Zur Montage auf normal entflammbaren Oberflächen
Glühfadentest	Temperatur: 650 °C, Dauer: 30 s
Schlagfestigkeit (IK)	IK02
Schutzart (IP)	IP20
Initialkennwerte (IEC-konform)	
Lichtstromtoleranz	+/-10%
Anwendungsbedingungen	
Geeignet zum häufigen An- und Ausschalten	Nein

Allgemeine Informationen

Order Code	Full Product Name	Anzahl Vorschaltgeräte	Produktfamiliencode
97818100	GD301B 17S/830 PSU-E MB CP WH	Einheit	GD301B
97819800	GD301B 27S/830 PSU-E MB CP WH	Einheit	GD301B
97820400	GD301B 39S/830 PSU-E MB CP WH	Einheit	GD301B
97821100	GD302B 17S/830 PSU-E MB CP WH	2 Einheiten	GD302B
97822800	GD302B 17S/PW930 PSU-E MB CP WH	2 Einheiten	GD302B
97823500	GD302B 27S/830 PSU-E MB CP WH	2 Einheiten	GD302B
97824200	GD302B 27S/PW930 DIA-E MB CP WH	2 Einheiten	GD302B
97825900	GD302B 27S/PW930 PSU-E MB CP WH	2 Einheiten	GD302B
97826600	GD302B 39S/830 PSU-E MB CP WH	2 Einheiten	GD302B

Lichttechnische Daten

Order Code	Full Product Name	Farbwiedergabeindex (CRI)	Nennlichtausbeute (nom.)	Lichtstrom
97818100	GD301B 17S/830 PSU-E MB CP WH	80	118 lm/W	1.700 lm

Order Code	Full Product Name	Farbwiedergabeindex (CRI)	Nennlichtausbeute (nom.)	Lichtstrom
97819800	GD301B 27S/830 PSU-E MB CP WH	80	117 lm/W	2.700 lm

GreenSpace Accent Gridlight

Order Code	Full Product Name	Farbwiedergabeindex (CRI)	Nennlichtausbeute (nom.)	Lichtstrom
97820400	GD301B 39S/830 PSU-E MB CP WH	80	123 lm/W	3.900 lm
97821100	GD302B 17S/830 PSU-E MB CP WH	80	118 lm/W	3.400 lm
97822800	GD302B 17S/PW930 PSU-E MB CP WH	90	125 lm/W	3.500 lm
97823500	GD302B 27S/830 PSU-E MB CP WH	80	117 lm/W	5.700 lm

Order Code	Full Product Name	Farbwiedergabeindex (CRI)	Nennlichtausbeute (nom.)	Lichtstrom
97824200	GD302B 27S/PW930 DIA-E MB CP WH	90	121 lm/W	5.700 lm
97825900	GD302B 27S/PW930 PSU-E MB CP WH	90	121 lm/W	5.700 lm
97826600	GD302B 39S/830 PSU-E MB CP WH	80	123 lm/W	7.800 lm

Betrieb und Elektrik

Order Code	Full Product Name	Energieverbrauch
97818100	GD301B 17S/830 PSU-E MB CP WH	14,4 W
97819800	GD301B 27S/830 PSU-E MB CP WH	23,5 W
97820400	GD301B 39S/830 PSU-E MB CP WH	31,5 W
97821100	GD302B 17S/830 PSU-E MB CP WH	28,8 W
97822800	GD302B 17S/PW930 PSU-E MB CP WH	28 W

Order Code	Full Product Name	Energieverbrauch
97823500	GD302B 27S/830 PSU-E MB CP WH	47 W
97824200	GD302B 27S/PW930 DIA-E MB CP WH	47 W
97825900	GD302B 27S/PW930 PSU-E MB CP WH	47 W
97826600	GD302B 39S/830 PSU-E MB CP WH	63 W

Lichtregelung und Dimmen

Order Code	Full Product Name	Dimmbar
97818100	GD301B 17S/830 PSU-E MB CP WH	Nein
97819800	GD301B 27S/830 PSU-E MB CP WH	Nein
97820400	GD301B 39S/830 PSU-E MB CP WH	Nein
97821100	GD302B 17S/830 PSU-E MB CP WH	Nein
97822800	GD302B 17S/PW930 PSU-E MB CP WH	Nein

Order Code	Full Product Name	Dimmbar
97823500	GD302B 27S/830 PSU-E MB CP WH	Nein
97824200	GD302B 27S/PW930 DIA-E MB CP WH	Ja
97825900	GD302B 27S/PW930 PSU-E MB CP WH	Nein
97826600	GD302B 39S/830 PSU-E MB CP WH	Nein

Initialkennwerte (IEC-konform)

Order Code	Full Product Name	Anfängliche Farbsättigung
97818100	GD301B 17S/830 PSU-E MB CP WH	(0.434,0.403)<3
97819800	GD301B 27S/830 PSU-E MB CP WH	(0.434,0.403)<3
97820400	GD301B 39S/830 PSU-E MB CP WH	(0.434,0.403)<3
97821100	GD302B 17S/830 PSU-E MB CP WH	(0.434,0.403)<3
97822800	GD302B 17S/PW930 PSU-E MB CP WH	(0.422,0.386)<2

Order Code	Full Product Name	Anfängliche Farbsättigung
97823500	GD302B 27S/830 PSU-E MB CP WH	(0.434,0.403)<3
97824200	GD302B 27S/PW930 DIA-E MB CP WH	(0.422,0.386)<2
97825900	GD302B 27S/PW930 PSU-E MB CP WH	(0.422,0.386)<2
97826600	GD302B 39S/830 PSU-E MB CP WH	(0.434,0.403)<3

Anwendungsbedingungen

Order Code	Full Product Name	Maximaler Dimmlevel
97818100	GD301B 17S/830 PSU-E MB CP WH	Nicht anwendbar
97819800	GD301B 27S/830 PSU-E MB CP WH	Nicht anwendbar
97820400	GD301B 39S/830 PSU-E MB CP WH	Nicht anwendbar
97821100	GD302B 17S/830 PSU-E MB CP WH	Nicht anwendbar
97822800	GD302B 17S/PW930 PSU-E MB CP WH	Nicht anwendbar

Order Code	Full Product Name	Maximaler Dimmlevel
97823500	GD302B 27S/830 PSU-E MB CP WH	Nicht anwendbar
97824200	GD302B 27S/PW930 DIA-E MB CP WH	1%
97825900	GD302B 27S/PW930 PSU-E MB CP WH	Nicht anwendbar
97826600	GD302B 39S/830 PSU-E MB CP WH	Nicht anwendbar

© 2023 Signify Holding Alle Rechte vorbehalten. Signify gibt keine Zusicherungen und übernimmt keine Garantie bezüglich der Richtigkeit oder Vollständigkeit der in diesem Dokument enthaltenen Informationen und haftet nicht für Handlungen, die im Vertrauen darauf ausgeführt werden. Die in diesem Dokument vorgestellten Informationen sind, sofern keine anderslautende Vereinbarung mit Signify besteht, nicht als kommerzielles Angebot gedacht und sind nicht Teil eines Angebots oder Vertrags. Alle Marken sind Eigentum der Signify Holding bzw. ihrer jeweiligen Eigentümer.