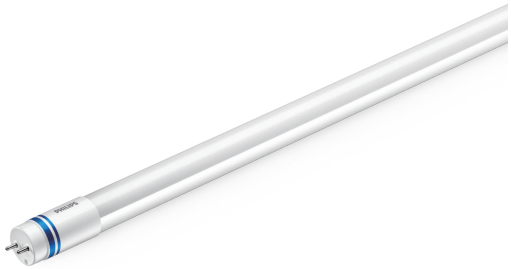

LEDtube InstantFit EVG - in vielzähligen Projekten praxiserprobt

MASTER LEDtube T8 InstantFit EVG

Die Philips MASTER LEDtube HF InstantFit EVG eignen sich hervorragend als Alternative für herkömmliche T8-Leuchtstofflampen am EVG und ermöglichen erhebliche Energieeinsparungen.

Vorteile

- Hohe Energieeinsparung im Vergleich zu herkömmlichen TL-D Leuchtstofflampen möglich
- Bis zu dreimal so lange Nutzlebensdauer im Vergleich zu herkömmlichen TL-D Leuchtstofflampen
- Robuster und widerstandsfähiger bei niedrigen Temperaturen im Vergleich zu herkömmlichen TL-D Leuchtstofflampen

Merkmale

- Einfacher Austausch an Leuchten mit gängigen EVGs, eine Liste getesteter EVGs befindet sich hier: www.philips.de/LEDtube
- Sofortiges Licht ohne Flackern und Brummen
- Kein Glas (Polycarbonat), dadurch robuster. Geeignet für HACCP Konzepte.
- Frei von Quecksilber
- Kein UV-und IR-Anteil im Licht

Anwendung

- Für die Allgemeinbeleuchtung von Lager-, Kühl- und Parkhäusern sowie Fluren
- Lampe ist in trockenen Umgebungen einzusetzen und nur in Verbindung mit einer für den Anwendungsbereich zugelassenen Leuchte zu betreiben

Hinweise

- Zertifizierung inkl. Anforderungen aus der Sicherheitsnorm IEC 62776 für zweiseitig gesockelte Lampen (geprüft durch TÜV Süd)
- Beim Wechsel auf LEDtube muss überprüft werden, ob die in den Vorschriften geforderten Beleuchtungsstärken eingehalten werden. Wir weisen darauf hin, dass die Gesamtenergieeffizienz und Lichtverteilung einer Anlage von der Bauart der Anlage bestimmt werden.
- LEDtube für EVG sind nicht für den Betrieb an 230V geeignet
- Lampe ist in trockenen Umgebungen einzusetzen und nur in Verbindung mit einer für den Anwendungsbereich zugelassenen Leuchte zu betreiben
- Die InstantFit EVG ist mit gängigen EVGs von Markenherstellern kompatibel. Bitte prüfen Sie vor Installation die Kompatibilität mit der Kompatibilitätsliste unter www.philips.de/LEDtube
- Alle Philips MASTER LEDtubes T8 verfügen über rotierende Endkappen für die optimale Ausrichtung einstellbar auf 0°/ 22,5°/ 45°/ 67,5°/ 90°

Abmessungsskizzen

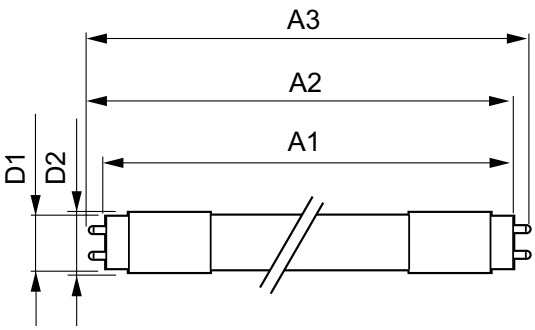

Product	D1	D2	A1	A2	A3
MAS LEDtube HF 1200mm HO 14W830 T8	25,8 mm	28 mm	1.198,2 mm	1.205,3 mm	1.212,4 mm
MAS LEDtube HF 1200mm HO 14W840 T8	25,8 mm	28 mm	1.198,2 mm	1.205,3 mm	1.212,4 mm
MAS LEDtube HF 1200mm HO 14W865 T8	25,8 mm	28 mm	1.198,2 mm	1.205,3 mm	1.212,4 mm
MAS LEDtube HF 1200mm UO 16W830 T8	25,8 mm	28 mm	1.198,2 mm	1.205,3 mm	1.212,4 mm
MAS LEDtube HF 1200mm UO 16W840 T8	25,8 mm	28 mm	1.198,2 mm	1.205,3 mm	1.212,4 mm
MAS LEDtube HF 1200mm UO 16W865 T8	25,8 mm	28 mm	1.198,2 mm	1.205,3 mm	1.212,4 mm
MAS LEDtube HF 1500mm HO 20W830 T8	25,8 mm	28 mm	1.498,8 mm	1.505,9 mm	1.513 mm
MAS LEDtube HF 1500mm HO 20W840 T8	25,8 mm	28 mm	1.498,8 mm	1.505,9 mm	1.513 mm
MAS LEDtube HF 1500mm HO 20W865 T8	25,8 mm	28 mm	1.498,8 mm	1.505,9 mm	1.513 mm
MAS LEDtube HF 1500mm UO 24W830 T8	25,8 mm	28 mm	1.498,8 mm	1.505,9 mm	1.513 mm
MAS LEDtube HF 1500mm UO 24W840 T8	25,8 mm	28 mm	1.498,8 mm	1.505,9 mm	1.513 mm
MAS LEDtube HF 1500mm UO 24W865 T8	25,8 mm	28 mm	1.498,8 mm	1.505,9 mm	1.513 mm

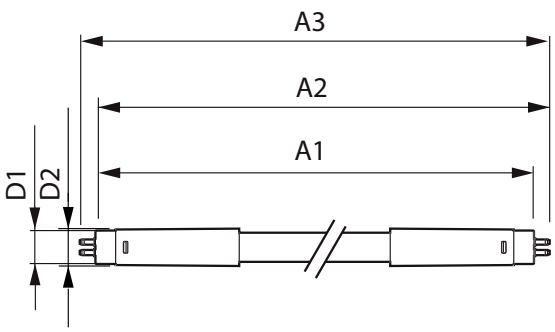

Product	D1	D2	A1	A2	A3
MAS LEDtube HF 600mm HO 8W830 T8	25,8 mm	28 mm	588,6 mm	595,7 mm	602,8 mm
MAS LEDtube HF 600mm HO 8W840 T8	25,8 mm	28 mm	588,6 mm	595,7 mm	602,8 mm
MAS LEDtube HF 600mm HO 8W865 T8	25,8 mm	28 mm	588,6 mm	595,7 mm	602,8 mm

MASTER LEDtube T8 InstantFit EVG

Allgemeine Informationen	
Sockel	G13 ROT
Schaltzyklus	50.000
Nennlebensdauer	75.000 Stunde(n)
Lichttechnische Daten	
Ausstrahlungswinkel (Nom)	160 Grad
Farbwiedergabeindex (CRI)	80
Restlichtstrom am Ende der Nennlebensdauer (Nom.)	70 %
Betrieb und Elektrik	
Startzeit (Nom)	0,5 s
Temperatur	
Gehäusetemperatur (Nom)	55 °C
Mechanik und Gehäuse	
Kolbenausführung	Matt
Kolbenform	T8
Genehmigung und Anwendung	
Umgebungstemperaturbereich	-20 °C bis 45 °C

Lichttechnische Daten

Order Code	Full Product Name	Ähnlichste Farbtemperatur	Farbcode	Lichtstrom
46688300	MASTER LEDtube HF 1200mm HO 14W830 T8	3000 K	830	2.000 lm
46684500	MASTER LEDtube HF 1200mm HO 14W840 T8	4000 K	840	2.100 lm
46686900	MASTER LEDtube HF 1200mm HO 14W865 T8	6500 K	865	2.100 lm
46694400	MASTER LEDtube HF 1500mm HO 20W830 T8	3000 K	830	2.900 lm
46690600	MASTER LEDtube HF 1500mm HO 20W840 T8	4000 K	840	3.100 lm
46692000	MASTER LEDtube HF 1500mm HO 20W865 T8	6500 K	865	3.100 lm
46700200	MASTER LEDtube HF 1200mm UO 16W830 T8	3000 K	830	2.350 lm
46696800	MASTER LEDtube HF 1200mm UO 16W840 T8	4000 K	840	2.500 lm
46698200	MASTER LEDtube HF 1200mm UO 16W865 T8	6500 K	865	2.500 lm
46706400	MASTER LEDtube HF 1500mm UO 24W830 T8	3000 K	830	3.500 lm
46702600	MASTER LEDtube HF 1500mm UO 24W840 T8	4000 K	840	3.700 lm
46704000	MASTER LEDtube HF 1500mm UO 24W865 T8	6500 K	865	3.700 lm
46640100	MASTER LEDtube HF 600mm HO 8W830 T8	3000 K	830	1.000 lm
46642500	MASTER LEDtube HF 600mm HO 8W840 T8	4000 K	840	1.050 lm
46644900	MASTER LEDtube HF 600mm HO 8W865 T8	6500 K	865	1.050 lm

Betrieb und Elektrik

Order Code	Full Product Name	Eingangsfrequenz	Netzfrequenz	Systemleistung
46688300	MASTER LEDtube HF 1200mm HO 14W830 T8	20000-75000 Hz	20000-75000 Hz	14 W
46684500	MASTER LEDtube HF 1200mm HO 14W840 T8	20000-75000 Hz	20000-75000 Hz	14 W
46686900	MASTER LEDtube HF 1200mm HO 14W865 T8	20000-75000 Hz	20000-75000 Hz	14 W
46694400	MASTER LEDtube HF 1500mm HO 20W830 T8	20000-75000 Hz	20000-75000 Hz	20 W
46690600	MASTER LEDtube HF 1500mm HO 20W840 T8	20000-75000 Hz	20000-75000 Hz	20 W
46692000	MASTER LEDtube HF 1500mm HO 20W865 T8	20000-75000 Hz	20000-75000 Hz	20 W

Order Code	Full Product Name	Eingangsfrequenz	Netzfrequenz	Systemleistung
46700200	MASTER LEDtube HF 1200mm UO 16W830 T8	20000-75000 Hz	20000-75000 Hz	16 W
46696800	MASTER LEDtube HF 1200mm UO 16W840 T8	20000-75000 Hz	20000-75000 Hz	16 W
46698200	MASTER LEDtube HF 1200mm UO 16W865 T8	20000-75000 Hz	20000-75000 Hz	16 W
46706400	MASTER LEDtube HF 1500mm UO 24W830 T8	20000-75000 Hz	20000-75000 Hz	24 W
46702600	MASTER LEDtube HF 1500mm UO 24W840 T8	20000-75000 Hz	20000-75000 Hz	24 W
46704000	MASTER LEDtube HF 1500mm UO 24W865 T8	20000-75000 Hz	20000-75000 Hz	24 W

MASTER LEDtube T8 InstantFit EVG

Order Code	Full Product Name	Eingangsfrequenz	Netzfrequenz	Systemleistung
46640100	MASTER LEDtube HF 600mm HO 8W830 T8	20000-120000 Hz	20000-120000 Hz	8 W
46642500	MASTER LEDtube HF 600mm HO 8W840 T8	20000-120000 Hz	20000-120000 Hz	8 W
46644900	MASTER LEDtube HF 600mm HO 8W865 T8	20000-120000 Hz	20000-120000 Hz	8 W

Lichtregelung und Dimmen

Order Code	Full Product Name	Dimmbar
46688300	MASTER LEDtube HF 1200mm HO 14W830 T8	Ja – Kompatibilität mit Betriebsgeräten prüfen
46684500	MASTER LEDtube HF 1200mm HO 14W840 T8	Ja – Kompatibilität mit Betriebsgeräten prüfen
46686900	MASTER LEDtube HF 1200mm HO 14W865 T8	Ja – Kompatibilität mit Betriebsgeräten prüfen
46694400	MASTER LEDtube HF 1500mm HO 20W830 T8	Ja – Kompatibilität mit Betriebsgeräten prüfen
46690600	MASTER LEDtube HF 1500mm HO 20W840 T8	Ja – Kompatibilität mit Betriebsgeräten prüfen
46692000	MASTER LEDtube HF 1500mm HO 20W865 T8	Ja – Kompatibilität mit Betriebsgeräten prüfen
46700200	MASTER LEDtube HF 1200mm UO 16W830 T8	Ja – Kompatibilität mit Betriebsgeräten prüfen
46696800	MASTER LEDtube HF 1200mm UO 16W840 T8	Ja – Kompatibilität mit Betriebsgeräten prüfen
46698200	MASTER LEDtube HF 1200mm UO 16W865 T8	Ja – Kompatibilität mit Betriebsgeräten prüfen
46706400	MASTER LEDtube HF 1500mm UO 24W830 T8	Ja – Kompatibilität mit Betriebsgeräten prüfen
46702600	MASTER LEDtube HF 1500mm UO 24W840 T8	Ja – Kompatibilität mit Betriebsgeräten prüfen
46704000	MASTER LEDtube HF 1500mm UO 24W865 T8	Ja – Kompatibilität mit Betriebsgeräten prüfen
46640100	MASTER LEDtube HF 600mm HO 8W830 T8	Nein
46642500	MASTER LEDtube HF 600mm HO 8W840 T8	Nein
46644900	MASTER LEDtube HF 600mm HO 8W865 T8	Nein

Genehmigung und Anwendung

Order Code	Full Product Name	Energieverbrauch kWh/ 1.000 Std.
46688300	MASTER LEDtube HF 1200mm HO 14W830 T8	14 kWh
46684500	MASTER LEDtube HF 1200mm HO 14W840 T8	14 kWh
46686900	MASTER LEDtube HF 1200mm HO 14W865 T8	14 kWh
46694400	MASTER LEDtube HF 1500mm HO 20W830 T8	20 kWh
46690600	MASTER LEDtube HF 1500mm HO 20W840 T8	20 kWh
46692000	MASTER LEDtube HF 1500mm HO 20W865 T8	20 kWh
46700200	MASTER LEDtube HF 1200mm UO 16W830 T8	16 kWh
46696800	MASTER LEDtube HF 1200mm UO 16W840 T8	16 kWh
46698200	MASTER LEDtube HF 1200mm UO 16W865 T8	16 kWh
46706400	MASTER LEDtube HF 1500mm UO 24W830 T8	24 kWh
46702600	MASTER LEDtube HF 1500mm UO 24W840 T8	24 kWh
46704000	MASTER LEDtube HF 1500mm UO 24W865 T8	24 kWh
46640100	MASTER LEDtube HF 600mm HO 8W830 T8	8 kWh
46642500	MASTER LEDtube HF 600mm HO 8W840 T8	8 kWh
46644900	MASTER LEDtube HF 600mm HO 8W865 T8	8 kWh

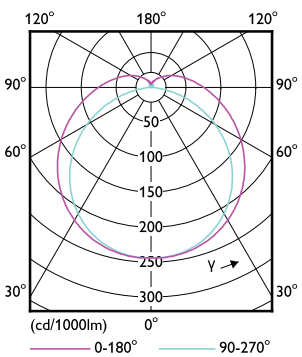

MASTER LEDtube T8 InstantFit EVG

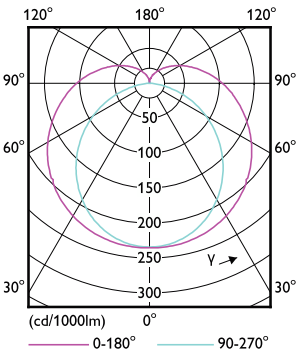

© 2025 Signify Holding Alle Rechte vorbehalten. Signify gibt keine Zusicherungen und übernimmt keine Garantie bezüglich der Richtigkeit oder Vollständigkeit der in diesem Dokument enthaltenen Informationen und haftet nicht für Handlungen, die im Vertrauen darauf ausgeführt werden. Die in diesem Dokument vorgestellten Informationen sind, sofern keine anderslautende Vereinbarung mit Signify besteht, nicht als kommerzielles Angebot gedacht und sind nicht Teil eines Angebots oder Vertrags. Alle Marken sind Eigentum der Signify Holding bzw. ihrer jeweiligen Eigentümer.