Ausgeklügelte und dennoch einfache und energiesparende Beleuchtungslösungen

Dynalite Schaltaktoren

Relais und Mehrzweckgeräte werden bei der Lichtregelung besonders häufig eingesetzt und spielen daher beim Energiemanagement und bei Beleuchtungssystemen eine bedeutende Rolle. Sie sind je nach Projektanforderungen für die Anbringung auf DIN-Schienen oder in Wandkästen sowie für verschiedene Schaltkreismengen und -größen erhältlich. Außerdem können sie einzeln oder als Bestandteil eines ganzen Systems verwendet werden. Jedes Gerät kann mehr als 170 Voreinstellungen speichern und über einfache Netzwerknachrichten komplexe Schaltlogiken abrufen. Da die erforderlichen Voreinstellungen direkt auf dem Relais gespeichert sind, gestalten sich die Inbetriebnahme und die Versendung von Netzwerknachrichten deutlich einfacher.

Vorteile

- Mit unterschiedlichen Schaltkreismengen und -größen erhältliche Relaisregler können einzeln oder als Bestandteil eines Systems verwendet werden.
- Vereinfachte Abläufe bei Netzwerknachrichten und Inbetriebnahme

Merkmale

- Für die Anbringung auf DIN-Schienen und in Wandkästen erhältlich
- Jedes Gerät kann über 170 Voreinstellungen speichern.

Anwendung

- Abhängig vom Beleuchtungssystem, in dem die Lichtregelung angewandt wird

Änderungen vorbehalten

Dynalite Schaltaktoren

Versions

DDRC1220FR-GL 12 x 20A Relay Controller

DDRC810DT-GL 8 x 10A Relay Controller

DDRC420FR Relay Controller

DYNET-STP-CSBLE-LSZH Data Cable

DDRC-GRMS-E

Abmessungsskizzen

Dynalite Schaltaktoren

Abmessungsskizzen

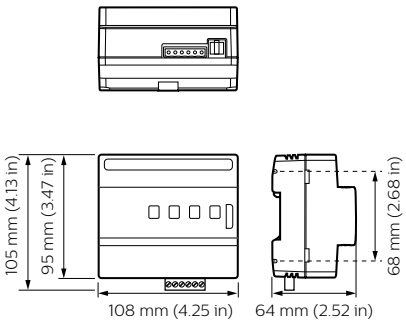

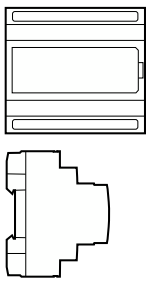

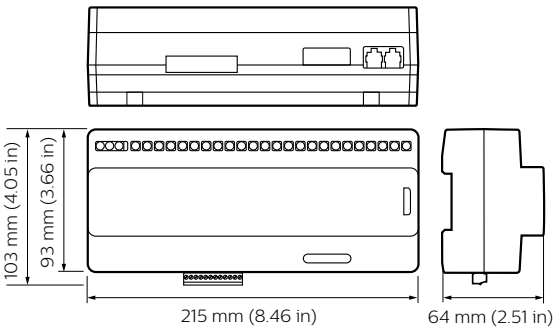

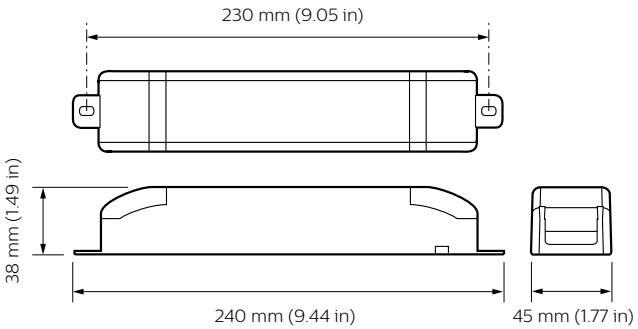

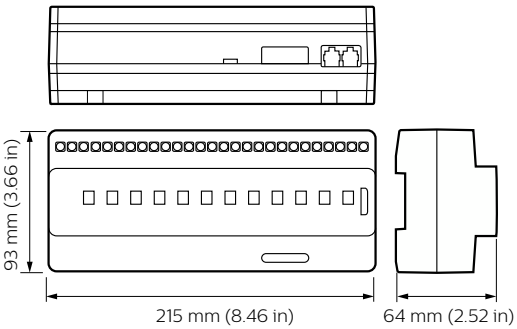

Produktdetails

Front of the DDRC810DT-GL 8 x 10A Relay Controller

DDRC420FR Relay Controller

Dynalite Schaltaktoren

Produktdetails

DMRC210 Relay Controller

© 2023 Signify Holding Alle Rechte vorbehalten. Signify gibt keine Zusicherungen und übernimmt keine Garantie bezüglich der Richtigkeit oder Vollständigkeit der in diesem Dokument enthaltenen Informationen und haftet nicht für Handlungen, die im Vertrauen darauf ausgeführt werden. Die in diesem Dokument vorgestellten Informationen sind, sofern keine anderslautende Vereinbarung mit Signify besteht, nicht als kommerzielles Angebot gedacht und sind nicht Teil eines Angebots oder Vertrags. Alle Marken sind Eigentum der Signify Holding bzw. ihrer jeweiligen Eigentümer.