PHILIPS

LED Floodlight

BVP167/169

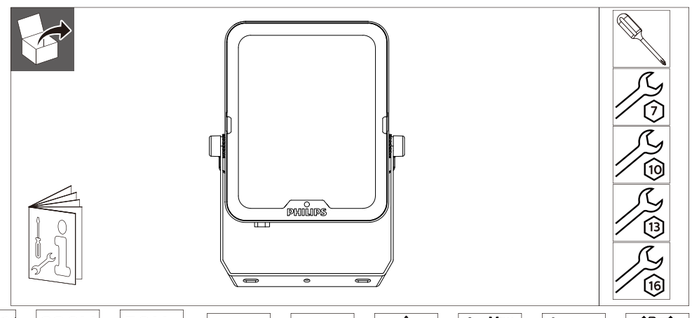

outdoor | 220V 240V | 50Hz 60Hz | IP65 | RG=1 | Max. 40 °C Min. -25 °C | Ta 25 °C

	Flux (lm)	CCT(K)	Power (W)	Energy efficiency class of light source	Beam	m²	kg
BVP167 LED84/830_40_65 PSU 65W SWB PH	7700 8400 8400	3000 4200* 6500	65	E	100°-120°	0.038	1.35
BVP169 LED120/830_40_65 PSU 90W SWB PH	11000 12000 12000	3000 4200* 6500	90	E		0.045	1.88
BVP169 LED180/830_40_65 PSU 135W SWB PH	16500 18000 18000	3000 4200* 6500	135	E		0.077	3.03
BVP169 LED240/830_40_65 PSU 180W SWB PH	22000 24000 24000	3000 4200* 6500	180	E		0.112	4.23
BVP167 LED73/830_40_65 PSU 65W AWB PH	7000 7350 7350	3000 4200* 6500	65	E		0.038	1.39
BVP169 LED105/830_40_65 PSU 90W AWB PH	10000 10500 10500	3000 4200* 6500	90	E		0.045	1.97
BVP169 LED157/830_40_65 PSU 135W AWB PH	15000 15750 15750	3000 4200* 6500	135	E		0.077	3.21
BVP169 LED210/830_40_65 PSU 180W AWB PH	20000 21000 21000	3000 4200* 6500	180	E		0.112	4.45

*:default setting.

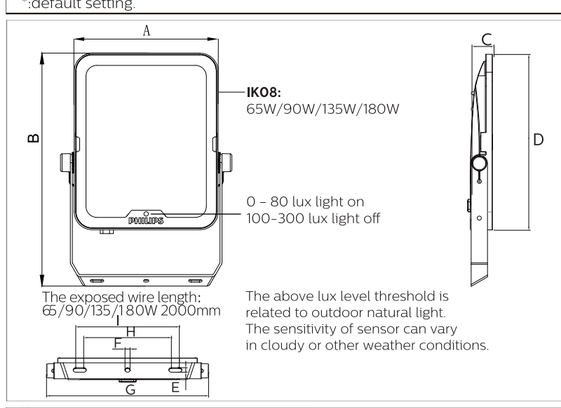

The above lux level threshold is related to outdoor natural light. The sensitivity of sensor can vary in cloudy or other weather conditions.

Dimensions in mm	65W	90W	135W	180W
A	175	185	242	296
B	286	304	401	474
C	33	36	37	41
D	215	244	320	380
E	6.5	8.5	10.5	10.5
F	6.5	8.5	10.5	10.5
G	203	220	282	336
H	110	110	136	210
I	130	130	166	240

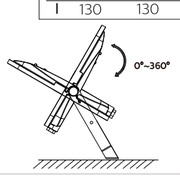

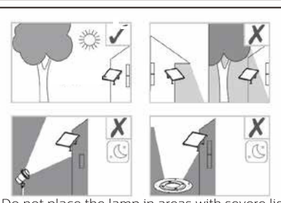

Do not place the lamp in areas with severe light obstruction or in areas with other direct light.

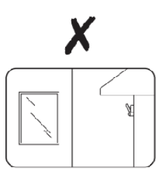

The light emitting surface of the lamp should be far away from the reflecting surface to avoid excessive self illumination interference.

Avoid reflected surfaces (i.e. Mirror, windows, metal)

© 2023 signify Holding.All rights reserved

Data subject to change without notice
Keep for future reference: **www.philips.com/lighting**

Install the luminaire according to the national regulations. 3P terminal, the terminal is at least rated voltage 250V.

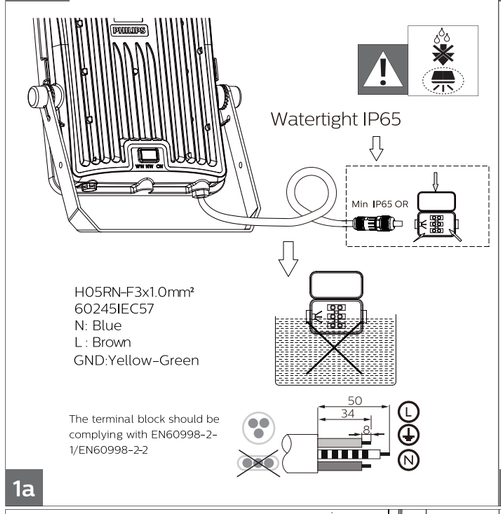

1a

If the luminaire is higher >3 m, the use of 2nd fixing security system is needed.

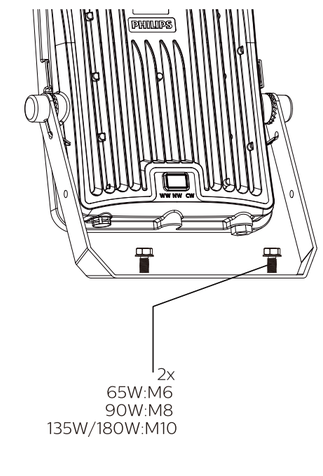

1b

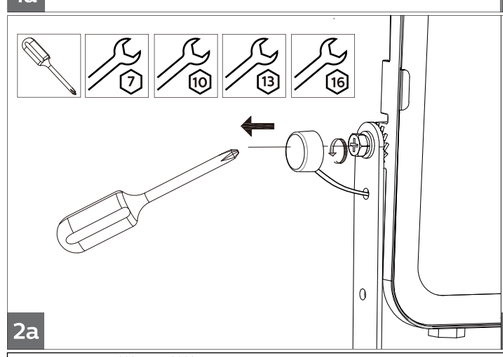

2a

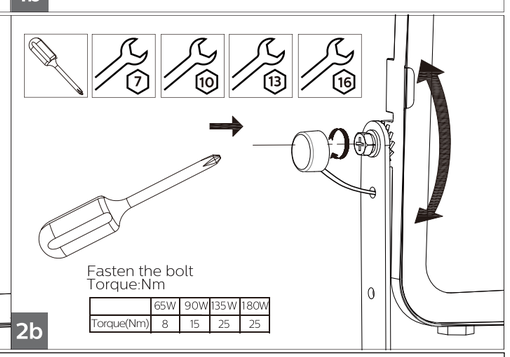

	65W	90W	135W	180W
Torque(Nm)	8	15	25	25

2b

Multi Color switch: set your color temperature 3000K, 4200K (=default)or 6500K

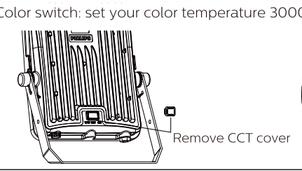

Remove CCT cover

CCT Selectable Switch
Left (WW): 3000K
Middle (NW): 4200K
Right (CW): 6500K

Cover the CCT switch
Please install the switch cover tightly to prevent it from falling off and entering water

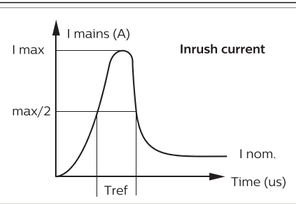

	65W	90W	135W	180W
Electrical characteristics				
Imax (A)	7.70	7.60	7.80	8.00
Tref (µs)	13.15	13.85	15.20	15.20
MCB	Floodlight Max.			
B-10 A	19	13	9	7
B-16 A	30	22	14	11
C-10 A	22	16	10	8
C-16 A	36	26	17	13

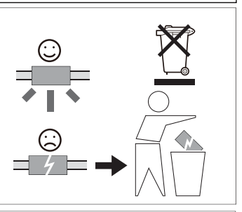

- The luminaire shall be installed or maintained by a qualified electrician and wired in accordance with the latest IEE electrical regulations or the national requirements.
- The external flexible cable or cord of this luminaire cannot be replaced; if the cord is damaged, the luminaire shall be destroyed.
- The light source of this luminaire is not replaceable; when the light source reaches its end of life the whole luminaire shall be replaced.
- Luminaire must not be used or stored in corrosive environment where hazardous materials such as sulphur, chlorine, phthalates, etc. are present.
- To reduce the risk of strangulation the flexible wiring connected to this luminaire shall be effectively fixed to the wall if the wiring is within arm's reach.

12NC: 444170192131

NO **SR-kompatibilitet** - For SR-baserte armaturer skal bare SR-sertifiserte komponenter/sensorer brukes (se også: http://www.lighting.philips.co.uk/oem-emea/products/ driving-connected-lighting). Funksjonell kompatibilitet av 2 (SR-sertifiserte) komponenter/sensorer som kan brukes i kombinasjon, samt overstyringsmulighet for en hvilken som helst linjeskiftfunksjon som brukes i en SR-basert lysarmatur, skal frigjøres av hovedkomponent/sensorleverandør. For bruk av NEMA 7-pinners kontakt på en SR-basert lysarmatur er det nødvendig med en fullstendig systemverifisering. Det å ikke følge disse anbefalingene kan vil medføre risiko for skade og manglende overholdelse som Signify ikke kan ta ansvar for.

FI **SR-yhteensopivuus** - SR-valaisimissa tulee käyttää vain SR-sertifioituja komponentteja ja tunnistimia (saat lisätietoja osoitteesta http://www.lighting.philips.co.uk/oem- emea/products/driving-connected-lighting). Kahden käytettävän (SR-sertifikoidun) komponentin/tunnistimen toimintojen yhteensopivuuden sekä SR-valaisimen kanssa käytettävän minkä tahansa linjakytkintoiminnon ohitusmahdollisuuden vapauttaa komponenttien/tunnistimien päätoimittaja. Jos haluat käyttää seitsenpäikkidetä NEMA- liitäntää SR-valaisimessa, järjestelmä on tarkistettava ja vahvistettava tilysin. Jos et noudata tätä ohjetta, valaisin saattaa vaurioitua ja sen vaatimustenmukaisuus saattaa joutua kyseenalaiseksi. Signify ei ole tästä millään tavalla vastuussa.

HU **SR-kompatibilitás** - Az SR-alapú világítótestekkel csak SR-tanúsítású alkatrészek és érzékelők használhatók (lásd még: http://www.lighting.philips.co.uk/oem- emea/products/driving-connected-lighting). Két funkcionálisan kompatibilis (SR-tanúsított) alkatrész, érzékelő illetve SR-alapú világítótestre bekapcsolt vezérlőhető hálózatoldali leválasztó kapcsoló csak akkor használható együtt, ha azok közös használatát a fő vezérlőelem (szenzor) gyártója jóváhagyta. 7-pólusú NEMA csatlakozóaljzatot tartalmazó SR-alapú világítótest használata esetén a rendszer teljes működését ellenőrizni kell. Ezen tanácsok be nem tartása károkat és nem megfelelőséget okozhat, amiért a Signify nem vállal felelősséget.

PL **Zgodność z SR** - W przypadku opraw oświetleniowych opartych na SR można stosować wyłącznie części/czujniki z certyfikatem SR (patrz również: http://www.lighting.philips.co.uk/oem-emea/products/driving-connected-lighting). Zgodność funkcjonalna dwóch części/czujników (z certyfikatem SR) stosowanych w połączeniu lub w zastępstwie dowolnej funkcji wyłącznika w oprawach opartych na SR musi być zapewniona przez dostawcę elementu nadrzędnego. Przed zastosowaniem 7-stykowego gniazda NEMA w oprawie oświetleniowej opartej na SR wymagana jest pełna weryfikacja systemu. Nieprzestrzeganie tych zaleceń jest równoznaczne z ryzykiem uszkodzenia i narażeniem zasad użytkowania, za które firma Signify nie ponosi odpowiedzialności.

RO **Compatibilitate SR** - Pentru corpurile de iluminat bazate pe SR, trebuie să se utilizeze numai componentele/senzorii cu certificare SR (consultați, de asemenea: http://www.lighting.philips.co.uk/oem-emea/products/driving-connected-lighting). Compatibilitate funcțională a 2 componente/senzori (cu certificare SR) care trebuie să fie utilizați în asociere, precum și posibilitatea de a anula orice funcție liniewitch utilizată într-un corp de iluminat bazat pe SR, lucru care trebuie autorizat de furnizorul componentei/senzorului principal. Pentru utilizarea soclului cu 7 pini NEMA la un corp de iluminat bazat pe SR, este necesară o verificare completă a sistemului. Nerespectarea acestor recomandări poate duce la/va cauza rău de avarie și neconformitate, pentru care Signify nu își poate asuma nicio responsabilitate.

CZ **Kompatibilita e SR** - U svítidel SR se používají pouze SR certifikované součásti/snímače (viz též http://www.lighting.philips.co.uk/oem-emea/products/driving-connected- lighting). Funkční kompatibilitu dvou součástí nebo snímačů (s certifikací SR) při použití v kombinaci a možnost potlačení funkcí LineSwitch, používaných u svítidel SR, musí poskytit dodavatel hlavní součásti nebo snímače. Pro použití 7kolíkové zásuvky NEMA na svítidle s certifikací SR je vyžadováno úplné ověření systému. Nedodržení těchto doporučení může způsobit poškození a neexistuje, za něž Signify nenese žádnou odpovědnost.

TR **SR uyumluluğu** - SR tabanlı aydınlatma armatürleri için yalnızca SR Sertifikalı bileşenler/sensörler kullanılmalıdır (ayrıca bkz. http://www.lighting.philips.co.uk/oem- emea/products/driving-connected-lighting). Birlikte kullanılacak 2 (SR sertifikalı) bileşen/sensörün işlevsel uyumluluğu ve SR tabanlı aydınlatma armatüründe kullanılan herhangi bir linewitch işlevinin geçersiz kılınma olasılığı, ana bileşen/sensör tedarikçisi tarafından sağlanacaktır. SR tabanlı aydınlatma armatüründe NEMA 7 pimli soketin kullanılması için tam sistem doğrulaması gerekildir. Bu tavsiyelere uymamak, Signify'n sorumlu tutulamayacağı hasar riskine ve uyumsuzluğa neden olabilir.

SK **Kompatibilita SR** - Pri svietidlách založených na SR sa smú používať len SR certifikované komponenty/snímače (pozri tiež: http://www.lighting.philips.co.uk/oem-emea/ products/driving-connected-lighting). Funkčnú kompatibilitu 2 (SR certifikovaných) komponentov/snímačov na použitie v kombinácii, ako aj možnosť zrušenia funkcie spínača použitej v svietidle založenom na SR, má zabezpečiť dodávateľ hlavného komponentu/snímača. Pri použití 7-kolíkovej objímky NEMA v svietidle založenom na SR sa vyžaduje overenie celého systému. Nedodržanie týchto pokynov môže spôsobiť spôsobiť poškodenie a nesúlad, za ktoré spoločnosť Signify nemôže niesť zodpovednosť.

GR **Συμβατότητα SR** - Για τα φωτιστικά που βασίζονται στο SR, πρέπει να χρησιμοποιούνται μόνο εξαρτήματα/αισθητήρες με πιστοποίηση SR (δείτε επίσης: http://www.lighting.philips.co.uk/oem-emea/products/driving-connected-lighting). Η λειτουργική συμβατότητα 2 εξαρτημάτων/αισθητήρων (με πιστοποίηση SR) που θα χρησιμοποιηθούν σε συνδυασμό, καθώς και η δυνατότητα παράκαμψης οποιασδήποτε λειτουργίας linewitch που χρησιμοποιείται σε ένα φωτιστικό που βασίζεται στο SR, θα πρέπει να κοινοποιηθεί από τον προμηθευτή του κύριου εξαρτήματος/αισθητήρα. Για τη χρήση υποδοχής NEMA 7 ακίδων σε φωτιστικό που βασίζεται στο SR, απαιτείται πλήρης επαλήθευση συστήματος. Αν δεν ληφθούν υπόψη αυτές οι συμβουλές, μπορεί να/θα προκληθεί κίνδυνος ζημιάς και μη συμμόρφωσης, για τα οποία η Signify δεν μπορεί να αναλάβει καμία ευθύνη.

RS **Совместимость с устройствами SR** - Светильники на основе технологии SR совместимы только с компонентами/датчиками, сертифицированными для использования с технологией SR (см. также: http://www.lighting.philips.co.uk/oem-emea/products/driving-connected-lighting). Функциональная совместимость используемых в сочетании 2 компонентов/датчиков (сертифицированных для использования с технологией SR), а также возможность переопределяющего управление любой функцией уменьшения яркости LineSwitch при использовании светильника на основе технологии SR определяется поставщиком основного компонента/датчика. Для использования 7-контактного гнезда NEMA на светильнике на основе технологии SR требуется полная проверка системы. Несоблюдение этих рекомендаций с высокой вероятностью может привести к возможным повреждениям и несоответствию системы спецификациям, за которые компания Signify не несет какой-либо ответственности.

BG **Съвместимост и функционална готовност за свързване към система за управление /SR compatibility** - За осветителните тела с вградена функционална готовност за свързване към система за управление трябва да се използват само компоненти сертифицирани за тази цел (моля вижте следния линк : http://www.lighting.philips.co.uk/oem-emea/products/driving-connected-lighting). Функционалната съвместимост на два сертифицирани за използване в осветителните тела с вградена готовност за свързване към система за управление, (SR certified) компонента/сензор, които се използват в комбинация, както и възможността за заобиколяване на всяка функционалност на предварително готови за свързване към система за управление /SR based/ осветителни тела трябва да бъде осигурена от доставчика на съответния компонент/сензор. Ако се използва конектор NEMA със 7 щифта на осветителните тела с предварителна функционална готовност за свързване към система за управление /SR based/ трябва да се направи проверка на съвместимостта на цялата система и нейните съставни части. Неспазването на тези съвети може/ще доведе до риск от повреда и несъответствие, за които Сигнифай Интернешънъл не носи отговорност. **SR kompatibilnost** – Za SR pripremljene svjetiljke, samo SR certificirane komponente/senzori smiju biti korišteni (detaljno dostupno na: http://www.lighting.philips.co.uk/ oem-emea/products/driving-connected-lighting). Funkcionalna kompatibilnost dvaju (SR certificiranih) komponenti/senzora za korištenje u kombinaciji, kao i mogućnost prisilnog preklopa funkcija preklapanja mreže korištenog u SR pripremljenim svjetiljkama treba biti potvrđena od strane dobavljača master odnosno senzor SR komponenti. U slučaju korištenja NEMA 7-pin konektora na SR pripremljenim svjetiljkama, potrebna je cjelovita sistemska verifikacija te kombinacije prije korištenja. Nepoštivanje ovog savjeta će stvarno ili potencijalno uzrokovati rizik kvara ili nepravilnog funkcioniranja sistema za koje Signify ne može preuzeti odgovornost.

LT **SR (system ready) suderinamumas** – Šviestuvuose su SR gailma naudoti tik SR sertifikuotus komponentus / jutiklius (taip pat žiūrėkite: http://www.lighting.philips.co.uk/ oem-emea/products/driving-connected-lighting). Komponentų / jutiklių tiekėjas turi užtikrinti tinkamą dviejų (SR sertifikuotų) komponentų /jutiklių, kurie bus naudojami kartu, funkcinį suderinamumą, taip pat galimybę panaikinti bet kurią linijinio perjungimo funkciją, naudojamą šviestuve su SR. Jei SR (system ready) suderinamumas NEMA 7 kontaktų lizdas, būtina papildomai atlikti visos sistemos patikrą. Šių nurodymų neišlaikymas gali įsakoti sugadinimą ir neatitinkamumą neveikimą, už kuriuos „Signify" neprisiima jokios atsakomybės.

LV **SR saderība** – Gaismekļiem uz SR bāzes ir izmantojami tikai SR sertificēti komponenti/sensori (skatīt arī: http://www.lighting.philips.co.uk/oem-emea/products/driving- connected-lighting). Funkcionāla saderība starp divām (SR sertificētiem) komponentiem/sensoriem, kurus izmantos kopā, kā arī, ignorēšanas iespējas jebkuras līnijas pārslēgšanas funkcijas, kas tiks izmantotas SR bāzes gaismekļos, ir jānaido galvenā komponenta / sensora piegādātājam. Ja izmanto NEMA 7 -pin ligzdu kopā ar SR bāzēto gaismekli, verifikācija ir obligāta visai sistēmai. Šī ieteikuma neievērošana var radīt / radīs kaitējuma un neatbilstības risku, par kuru Signify nevar uzņemties nekādu atbildību.

EE **SR ühilduvus** – SR-põhiste valgustite puhul tuleb kasutada ainult SR-sertifikaadiga komponente/andureid (vt ka: http://www.lighting.philips.co.uk/oem-emea/products/ driving-connected-lighting). SR-sertifiseeritud seadme/anduri tamlja peab lubama ja vastutama kahe kombineeritud SR seadme/anduri funktsionaalse ühilduvuse ja juhtsoone (Lineswitch) funktsiooni kasutamisel seadete alistamise SR valmidusega valgustis. Kui kasutate SR-põhisel valgustil NEMA 7-pin pistikut, on vajalik süsteemi vastavuse täielik kontroll. Selle nõude mittejärgimine võib põhjustada kahju tekkimist ja mittevastavust, mille eest Signify ei vastuta.

SI **Združljivost s SR** – Za svetilke, ki temeljijo na SR, se smejo uporabiti samo certificirane SR komponente / senzorji, (glejte tudi: http://www.lighting.philips.co.uk/oem- emea/products/driving-connected-lighting). Funkcionalno združljivost komponent / senzorjev, ki jih je treba uporabiti v kombinaciji, kot tudi možnost preglasovanja katere koli funkcije linijskega stikala, mora sprostiti glavni dobavitelj komponent / senzorjev. Če uporabljate 7-pin vtičnico NEMA v svetilki, ki temelji na SR, je potrebna celovita verifikacija sistema. Neupoštevanje teh navodil lahko povzroči škodo in neskladnosti, za kar podjetje Signify ne prevzema nobene odgovornosti.

TR - Servis yapmadan önce bağlantıyı kesin
HR - Prije servisiranja isključite
GR - Αποσυνδέστε πριν από τη συντήρηση
BG - Изключете преди сервиз
RU - Отключите перед обслуживанием
LV - Pirms spīkopas atvienojiet to
IT - Togliere tensione prima di fare manutenzione
ES - Desconectar antes de manipular
SE - Bryt strömmen före lampbyte
SK - Odpojiť pred údržbou
SI - Pred servisiranjem izključite svetilko
HU - Karbantartás előtt húzza ki a csatlakozót
PL - Odłączyć przed serwisowaniem
RO - Deconectați-vă înainte de întreținere

GB - Disconnect before servicing
FR - Mettre hors tension avant intervention
DE - Öffnen nur spannungsfrei
NL - Stroom afsluiten voor onderhoud
LT - Pirma spiečpa atvenkite no elektros
EE - Kaitsme eemaldamine enne valgusti hooldustöömaid
PT - Desconecte antes de fazer a manutenção
DK - Frakobl, før service
NO - Koble fra før service
FI - Irrota pistoke ennen huoltoa
CZ - Před servisem se odpojte

GB	This product contains a light source of energy efficiency class: see table or label.	PL	Ten produkt zawiera źródło światła o klasie efektywności energetycznej: patrz tabela lub etykieta.
ES	Este producto contiene una fuente luminosa de la clase de eficiencia energética: ver tabla o etiqueta.	RO	Acest produs conține o sursă de lumină cu clasele eficienței energetice: a se vedea tabelul sau eticheta.
PT	Este produto contém uma fonte de luz da classe de eficiência energética: ver tabela ou rótulo.	CZ	Tento výrobek obsahuje světelný zdroj třídu energetické účinnosti: viz tabulka nebo štítek.
DE	Dieses Produkt enthält eine Lichtquelle der Energieeffizienzklasse: siehe Tabelle oder Etikett.	FI	Tämä tuote sisältää valonlähteen, jonka energiatehokkuusluokka on: katso taulukko tai etiketti.
FR	Ce produit contient une source lumineuse de classe d'efficacité énergétique: voir tableau ou étiquette.	SE	Denna produkt innehåller en ljuskälla med energieffektivitetsklass: se tabell eller etikett.
IT	Questo prodotto contiene una sorgente luminosa di classe di efficienza energetica: vedere tabella o etichetta.	HU	Ez a termék egy energiahatékonysági osztályú fényforrást tartalmaz: lásd a táblázatot vagy a címkét.
NL	Dit product bevat een lichtbron van energie-efficiëntieklasse: zie tabel of label.	SK	Tento výrobok obsahuje svetelný zdroj triedy energetickej účinnosti: pozrite tabuľku alebo štítok.
DK	Dette produkt indeholder en lyskilde energieffektivitetsklasse: se table eller etikket.	HR	Ovaj proizvod sadržava izvor svjetlosti klasa energetske učinkovitosti: vidite tablicu ili naljepnicu.
LT	Šiame gaminyje yra šviesos šaltinis, kurio energijos vartojimo efektyvumo klasė: žr. lentelę arba etiketę.	LV	Šajā izstrādājumā ir gaismas avots un / vai citām instrukcijām, kuras mēs veram piedāvāt, lai garantētu produkta drošu lietošanu visā tā darbības laikā. Neievērojot šos norādījumus, jūsu lietības var apdraudēt. Bultskrūves ar norādi uz griezes stiprumu izmantojot kalibrētu griezes atslēgu. Iepriekš samontētās skrūves ir atkal jāpievelk līdz vajadzīgajai griezes specifikācijai, lai nodrošinātu maksimālu pieguli visā ekspluatācijas laikā.
GR	Το προϊόν αυτό περιέχει φωτεινή πηγή της τάξης ενεργειακής αποδοτικότητας: βλέπτε πίνακα ή ετικέτα.	EE	Toodete ladustamine, paigaldamine, kasutamine, kõlitamine ja hooldus tuleb läbi viia tähelepanelikult vastavalt selle juhendi juhisele ja/või muudele meie poolt pakutavatele juhistele, et tagada toote ohutu kasutamine kogu selle toote elusja jooksul. Nende juhiste mittejärgimine kaotab teie õiguse garantiile. Poldid, millel on joonisel tooduo pöördemomendi tugevus, tuleb pingutada kalibreeritud pöördemomendi mutrivõtme abil. Eelnevalt kinnitatud poldid tuleb uuesti pingutada vastavalt nõutavale pöördemomendi spetsifikatsioonile, et tagada maksimaalne kinnituse tugevus kogu elusa jooksul.
		SI	Skladiščenje, namestitev, uporaba, delovanje in vzdrževanje izdelkov more biti natančno izvedeno v skladu z navodili v tem priročniku in / ali drugimi navodili za zagotovitev varne uporabe izdelka skozi celotno življenjsko dobo. V primeru neupoštevanja teh navodil, se lahko razveljavi pravica do garancije. Vijaka, ki imajo označen navor, je potrebno zategnti s kalibriranim navornim ključem. Vijake, ki so že sestavljeni, je potrebno znova privititi v skladu z zahtevanim navorom, da je zagotovljena maksimalna moč skozi življenjsko dobo.

GB	Luminaire has basic insulation between Low Voltage supply and control conductors
ES	La luminaria tiene un aislamiento básico entre la alimentación de baja tensión y los cables de la señal de control.
PT	A luminária tem um isolamento básico entre a alimentação de baixa tensão e os cabos de sinal de controlo.
DE	Die Leuchte verfügt über eine einfachen Isolation zwischen der Niederspannungsversorgung und den Steuerleitungen.
FR	La luminaire comporte une isolation de base entre l'alimentation basse tension et les câbles de contrôle.
IT	Il grado di isolamento tra il conduttore di alimentazione ed il conduttore di segnale è básico.
NL	Armatuur heeft een basisisolatie tussen laagspannings-voeding en controle bedrading.
DK	Armaturet har enkelisolering mellem lavvoltsforsyningen og styreledningerne.
SE	Armaturen har enkelisolering mellan lågvoltsförsörjningen och styrledningarna.
NO	Armaturet har enkelisolering mellom lavvoltsforsyningen og styreledningene.
FI	Valaisimessa on peruseristys syötöllännitteen ja ohjausjohtimien välillä.
HU	A lámpatest kifeszültségű és szabályozó bemenetei galvanikusan el vannak választva.
PL	Oprawa posiada podstawową izolację pomiędzy modułem zasilania niskonapięciowego i przewodami sterującymi.
RO	Corpul de iluminat dispune de izolație de bază între sistemul de alimentare de joasă și conductorii de control.
CZ	Ve svítidle je mezi vodiči napájení a řízení základní izolace.
TR	Armatür, Alçak Gerilim beslemesi ile kontrol iletkenleri arasında temel İzolasyona sahiptir.
HR	Svjetiljka ima osnovnu izolaciju između napajanja i upravljačkih konektora.
GR	Το φωτιστικό διαθέτει βασική μόνωση μεταξύ της χαμηλής τάσης τροφοδοσίας και των αγωγών ελέγχου.
BG	Осветителното тяло има основна изолация между захранването ниско напрежение и контролните проводници.
RS	Светиљке обезбеђују базисну електроизолацију между низконапонском напајању и управљачким проводницима.
SK	Svietidlo má základnú izoláciu medzi vodičmi zdroja nízkeho napätia a riadiacimi vodičmi.
LT	Šviestuvas turi elementarią izoliaciją tarp žemos įtampos maitinimo ir valdymo laidų.
LV	Gaismeklim ir pamata izolācija starp zemsprieguma barošanas un vadības aptīkojuma.
EE	Valgustil on põhiisolatsioon madalpinge toite ja juhtimisseadmete vahel.
SI	Svetilka ima osnovno izolacijo med nizkonapetostnimi napajalnimi in regulacijskimi vodniki

GB	The light source and/or control gear and/or external flexible cable contained in this luminaire are not replaceable, in case of damage replace the luminaire.
ES	El driver y/o la fuente de luz y/o el cable flexible contenidos en esta luminaria no son reemplazables, en caso de defecto se reemplazará la luminaria.
PT	A fonte de luz e/ou o equipamento controlo nesta luminária e/ou o cabo externo flexível não são substituíveis, em caso de avaria, substitua a luminária.
DE	Die in dieser Leuchte enthaltene Lichtquelle und/oder Betriebsgerät und/oder das externe flexible Anschlusskabel ist nicht austauschbar, im Schadensfall ersetzen Sie die Leuchte.
FR	La source lumineuse et/ou le contrôleur de courant et/ou le câble souple d'alimentation contenus dans ce luminaire ne sont pas remplaçables, changez le produit en cas de défaut.
HU	A fényforrás és/vagy a működtető szerelvény és/vagy külső rugalmas kábel ebben a lámpatestben nem cserélhető, meghibásodás esetén cserélje a teljes lámpatestet.
NL	De lichtbron en/of voorschakelapparatuur van dit armatuur en/of flexibele voedingskabel zijn niet vervangbaar, in geval van defect dient het armatuur vervangen te worden.
DK	Lyskilden og/eller driver og/eller eksterne kabel indeholdt i dette armatur er ikke udskiftelig. I tilfælde af skade skift hele armaturet.
SE	Ljuskällan och/eller styrsystemet och/eller extern kabel är inte utbytbara. Vid skada ska därför hela armaturen bytas ut.
NO	Lyskilden og/eller driveren i dette armaturet og/eller ekstern kabel er ikke mulig å erstatte, hvis den er ødelagt må armaturet byttes ut.
CZ	Světelný zdroj a/nebo předřadník a/nebo napájecí flexibilní kabel obsažený v tomto svítidle nelze vyměnit, v případě poškození vyměňte celé svítidlo.
FI	Tämän valaisimen sisältämät valonlähteet ja/tai liitäntälaitteet ja/tai ulkoinen kaapeli eivät ole vaihdettavissa, vaihda valaisin niiden vikaantuessa.
PL	Źródła światła i/lub zasilacz i/lub zewnętrzny przewód w oprawie nie są wymienialne, w przypadku uszkodzenia należy wymienić oprawę.
RO	Sursa de lumină și / sau aparatajul și / sau cablu flexibil extern conținut în acest aparat de iluminat nu pot fi înlocuite, în caz de deteriorare înlocuiți aparatul de iluminat.
IT	La sorgente luminosa e/o il dispositivo di controllo e/o il cavo flessibile esternocontenuti in questo apparecchio di illuminazione non sono sostituibili, in caso di danni sostituire l' intero apparecchio di illuminazione.
TR	Bu armatürde bulunan ışık kaynağı ve / veya kontrol ve / veya harici esnek kablo tertibatı değiştirilemez, hasar olması durumunda armatürü değiştiriniz.
HR	Izvor svjetlosti i / ili predspojna i / ili vanjski fleksibilni napojni kabel naprava sadržani u ovoj svjetiljci nisu zamjenjivi, u slučaju njihovog kvara, zamijenite cijelu svjetiljku.
GR	Η φωτεινή πηγή ή/και το όργανο έναυσης/ελέγχου ή/και το εξωτερικό εύκαμπτο καλώδιο που περιέχεται σε αυτό το φωτιστικό δεν είναι αντικαταστάσιμα, σε περίπτωση βλάβης αντικαταστήστε το φωτιστικό.
BG	Светлинният източник и/или контролното устройство и/или външен гъвкав кабел не могат да се сменят, в случай на повреда заменете цялото осветителното тяло.
RU	Источник света и / или ПРА и / или внешний гибкий кабель, содержащиеся в этом светильнике, не подлежат замене, в случае повреждения замените светильник.
SK	Svetelný zdroj a/alebo predradník a/alebo externý flexibilný kábel obsiahnutý v tomto svietidle nie sú vymeniteľné, v prípade poškodenia vymeňte svietidlo.
LT	Esantis šiame šviestuve šviesos šaltinis ir/arba valdymo įrenginys ir/arba lankstaus kabelį nėra keičiami, jiems sugedus keiskimas šviestuvas.
LV	Šajā gaismekļī esošais gaismas avots un / vai vadības aparāts un / vai vadības aparāta un / vai ārējais elastīgais kabelis nav nomaināms nav nomaināms, bojājuma gadījumā nomainiet gaismekli.
EE	Selles valgustis olev valgusallikas ja/või juhtseade ja/või väliskaabel pole vahetatavad, kahjustuste korral vahetage välja valgusti.
SI	Vira svetlobe in / ali napajalnika in / ali zunanji prilagodljivi kabel, ki jih vsebuje ta svetilka, ni mogoče zamenjati, v primeru poškodbe svetilko zamenjajte.

12NC: 444170192131

GB Storage, installation, use, operation and maintenance of the products needs to be performed exactly according the instructions in this manual and/or other instructions as may be provided by us to guarantee safe use of the product over its entire lifetime. Failure to adhere to these instructions will invalidate your entitlement to warranty. Bolts with indication of torque strength on the drawing need to be tightened using a calibrated torque wrench. Pre-assembled bolts need to be retightened again to the required torque specification to assure maximum strength over lifetime.

SP El almacenamiento, instalación, uso, funcionamiento y mantenimiento de este producto debe realizarse exactamente según las instrucciones de este manual, así como otras instrucciones que le proporcionemos con el fin de garantizar un uso seguro del producto durante toda su vida útil. Si no se cumplen estas instrucciones, la garantía quedará anulada. Los tornillos con indicación de par de apriete en el dibujo, deben apretarse con una llave dinamométrica calibrada. Los tornillos del acoplamiento premontados deben reapretarse de nuevo con la especificación de par de apriete necesaria para garantizar una solidez máxima durante toda la vida útil de la luminaria.

PT Para garantir uma utilização segura do produto durante a respetiva vida útil, o armazenamento, a instalação, a utilização, a operação e a manutenção dos produtos tem de ser efetuados exatamente de acordo com as instruções neste manual e/ou com outras instruções que possam ser fornecidas por nós. O incumprimento destas instruções irá invalidar o direito a garantia. Os parafusos com indicação do torque no esquema tem de ser apertados utilizando uma chave dinamométrica calibrada. Os parafusos pré-montados tem de ser novamente apertados de acordo com a especificação de torque necessário para garantir uma resistência máxima durante a vida útil.

DE Lagerung, Installation, Verwendung, Betrieb und Wartung der Produkte müssen genau nach den Anweisungen in dieser Anleitung und/oder anderen von uns zur Verfügung gestellten Anweisungen erfolgen, um eine sichere Verwendung des Produkts über seine gesamte Lebensdauer zu gewährleisten. Bei Nichtbeachtung dieser Hinweise erlischt Ihr Anspruch auf Gewährleistung. Schrauben mit Angabe der Drehmomente auf der Zeichnung müssen mit einem kalibrierten Drehmomentschlüssel angezogen werden. Vormontierte Schrauben müssen mit dem angegebenen Drehmoment nachgezogen werden, um eine maximale Festigkeit über die gesamte Lebensdauer zu gewährleisten.

FR Le stock, l'installation, l'utilisation et la maintenance des produits doivent être effectués conformément aux instructions de ce manuel et / ou d'autres instructions que nous fournissons afin de garantir une utilisation sure du produit pendant toute sa durée de vie. Le non-respect de ces instructions invalidera votre droit à la garantie. Les vis, dont les coupes de serrage sont indiquée sur les schémas, doivent être serrée a l'aide d'une clé dynamométrique étalonnée. Les vis, préassemblés, doivent être resserrés a nouveau selon la spécification de couple de serrage requise afin d'assurer leur résistance maximale pendant toute leur durée de vie.

IT Le stock, l'installazione, l'uso, il funzionamento e la manutenzione dei prodotti devono essere eseguiti esattamente in base alle istruzioni contenute nel presente manuale e / o in altra documentazione fornita da noi per garantire la sicurezza del prodotto per l'intera durata del suo utilizzo. La mancata osservanza di queste istruzioni annullerà la garanzia. I bulloni, con indicazione sull'intensità della coppia serraggio sul disegno devono essere serrati utilizzando una chiave dinamometrica calibrata. I bulloni pre-assemblati devono essere riserrati nuovamente secondo le specifiche di coppia richiesta per assicurare la massima resistenza per tutta la durata.

NL Om een veilig gebruik van dit product gedurende zijn hele levensduur te garanderen, dient het opslaan, installeren, gebruiken, bedienen en onderhouden ervan exact te worden uitgevoerd in overeenstemming met de instructies in deze handleiding en/of andere door ons geleverde instructies. Niet opvolgen van deze instructies maakt uw aanspraak ongeldig. Bouten waarvan in de tekening het aanhaalkoppel is vermeld, dienen te worden vastgezet met behulp van een momentsleutel. Voorgeassembleerde bouten dienen opnieuw te worden aangehaald tot het vereiste koppel om maximale sterkte gedurende de hele levensduur te waarborgen.

DK Opbevaring, installation, brug, betjening og vedligeholdelse af produkterne må kun udføres ifølge instruktionerne i denne vejledning og/eller eventuelle øvrige instruktioner fra Signify for at garantere sikker brug af produktet i hele dets levetid. Hvis disse instruktioner ikke følges, forfalder produktgarantien. Bolte/skruer med angivet spændingsmoment på tegningen skal spænd