PHILIPS

Pongee Tavan/Duvar Spot Lamba 2x

Tavan/Duvar Spot Lambaları

Ampul yok

Beyaz

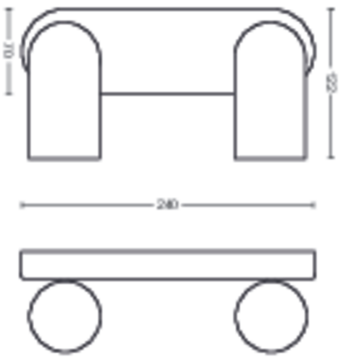

50582/31/PN

Anı sevinçle yaşamak

Bu Philips my Living Contemporary; günümüzün zevklerine, trendlerine ve yaşam tarzlarına uygun zarif bir görünüme ve yüksek ışık kalitesine sahip olan bir spot lamba serisidir.

Özel nitelikler
- Ayarlanabilir spot lamba başlığı
- Vurgulu aydınlatma için mükemmel ışık demeti

Ev ofisiniz için tasarlandı
- İç mekanınızdaki tüm odalara uygun
- Doğal ve tanınabilir formlar

Oturma ve yatak odanız için tasarlandı
- Yüksek kaliteli malzemeler

Özellikler

Ayarlanabilir spot lamba başlığı

Lambanın spot başlığını ayarlayarak, döndürerek veya eğerek ışığı istediğiniz yere kolayca yönlendirebilirsiniz.

Vurgulu aydınlatma için mükemmel seçim

Vurgulu aydınlatma için mükemmel ışık demeti. Bu Philips spot lamba, vurgulu aydınlatma için mükemmel ışık demetine sahiptir (GU10 ampul dahil değildir). Yoğun ışıkla, iç mekanınızdaki herhangi bir ayrıntıyı veya özelliği vurgulayabilirsiniz.

İç mekanınızdaki tüm odalara uygun

Tamamen işlevsel ve aynı zamanda son derece şık olan bu Philips spot ışık evinizdeki tüm odalara dekoratif bir dokunuş getirecek.

Doğal ve tanınabilir formlar

Yumuşak geçişler ve kıvrımlı hatlar Philips myLiving aydınlatmaların zamansız görünümünü tanımlar. Pratik ve şık myLiving spot ışıklar engelsizdir ve tüm çağdaş iç mekanlara mükemmel uyum sağlar.

Yüksek kaliteli malzemeler

Bu lamba üstün kaplama ile yüksek kaliteli malzemelerin katmanlı desenlerinden üretilmiştir. Bu özellikler, yıllar boyunca sağlam ve uzun ömürlü bir ürünle evinizi canlandırmanızı sağlar.

Teknik Özellikler

Ampul özellikleri

- Kullanım amacı: İç mekan

Tasarım ve kaplama

- Renk: White
- Malzeme: Metal

Çevresel

- Ürünün atılması: (Ekonomik) kullanım ömrü sonunda ürünü yerel kurallara uygun şekilde atın, ancak ürünü normal evsel atıklarla birlikte atmayın. Ürününüzün doğru şekilde imha edilmesi, çevre ve insan sağlığı açısından olası olumsuz sonuçların önlenmesine yardımcı olacaktır.

Ekstra özellik/aksesuar dahildir

- Ayarlanabilir spot lamba başlığı: Evet
- click!FIX montaj: Evet
- Entegre LED: Hayır

Çeşitli

- Özellikle şunlar için tasarlandı:: Yatak odası, Oturma Odası, Yemek Odası, Mutfak, Ev Ofis, Koridor
- Tarz: Çağdaş
- Tip: Tavan/Duvar Spot Lambaları
- Göz Konforu: Hayır

Ürün boyutları ve ağırlığı

- Net ağırlık: 0,670 kg
- Yükseklik: 8,2 cm
- Uzunluk: 24 cm
- Genişlik: 12,2 cm

Servis

- Garanti: 2 yıl

Teknik özellikler

- Armatürün toplam lumen çıkışı: No bulb included
- Şebeke elektriği: AC 220-240
- Birlikte verilen ışık kaynağının enerji sınıfı: ampul birlikte verilmez
- Armatür/duy: GU10
- Birlikte verilen ampulün Watt gücü: 5.5W
- Yedek ampulün maksimum Watt gücü: 5,5
- IP koruma sınıfı kodu: IP20
- Koruma sınıfı: Sınıf I
- Değiştirilebilen ışık kaynağı: Evet
- Işık kaynağı sayısı: 2

Ambalaj boyutları ve ağırlığı

- EAN/UPC - ürün: 8718696164792
- Net ağırlık: 0,67 kg
- Brüt ağırlık: 0,88 kg
- Yükseklik: 11,7 cm
- Uzunluk: 11,5 cm
- Genişlik: 33,4 cm

Yayın tarihi: 2025-06-05
Sürüm: 0.716

© 2025 Signify Holding. Tüm hakları saklıdır. Signify, bu belgede bulunan bilgilerin doğruluğuna veya tamlığına ilişkin herhangi bir beyan veya garanti sunmaz ve bunlara dayalı gerçekleştirilen hiçbir işlemden yükümlü olmayacaktır. Bu belgede sunulan bilgiler, aksi Signify tarafından kabul edilmedikçe, herhangi bir ticari teklif oluşturma amacı gütmemektedir ve herhangi bir fiyat teklifi veya sözleşmesinin parçasını teşkil etmez. Philips ve Philips Kalkan Amblemi, Koninklijke Philips N.V. şirketine ait tescilli ticari markalardır.

www.lighting.philips.com